УМС

Универсальные Монтажные Системы

ОГЛАВЛЕНИЕ

1. О компании 01
2. Варианты исполнений 02
3. Ассортимент 03

СИСТЕМЫ ПРОФИЛЕЙ

Профили для небольших нагрузок (С-система) 05
- Системы профилей 05
- Аксессуары для С-профиля 06
- Консоли 33

Профили для средних нагрузок (Strut-система) 36
- Монтажные профили 41
- Аксессуары для монтажных профилей 47
- Консоли и стойки 97

Трубные хомуты 116
Трубные опоры 129
Крепеж для системы вентиляции 132
Элементы для звукоизоляции 139
Крепления из пружинной стали 142
Подвесы на тросах 165
Монтажные компоненты 180
Анкерная техника 189
Метрический крепеж 195

4. Защита от коррозии 203
5. Климатические зоны 205

О КОМПАНИИ

Компания «Универсальные Системы» была основана в 2008 году.
Мы разрабатываем и производим крепежные системы для инженерных сетей.

МИССИЯ КОМПАНИИ

Наша миссия – повышение культуры монтажа в России.

НАША ПРОДУКЦИЯ

- Позволяет сэкономить на стоимости и времени выполнения монтажных работ
- Не требует никаких специальных знаний для работы с ней
- Имеет соответствующие сертификаты
- Эстетический внешний вид позволяет открыто прокладывать коммуникации

ИНЖИНИРИНГОВЫЙ КОНСАЛТИНГ

Мы всегда готовы помочь нашим клиентам и проконсультировать Вас
по любым техническим вопросам о применении наших систем или оптимизации
затрат с использованием новейших разработок компании.

ПРЕИМУЩЕСТВА РАБОТЫ С НАМИ

- Быстрые сроки поставок продукции
- Защита проектных продаж
- Привлечение наших специалистов для проведения семинаров и консультаций
- Предоставление демонстрационных и рекламных материалов

ГЛОССАРИЙ

TD ТЕРМОДИФФУЗИОННОЕ ЦИНКОВАНИЕ
(ГОСТ Р 9.316-2006, подробно см. на стр. 143)

HD ГОРЯЧИЙ ЦИНК
(ГОСТ Р 9.307-89, подробно см. на стр. 143)

SZ ЦИНКОВАНИЕ ПО МЕТОДУ СЕНДЗИМИРА
(ГОСТ 9.302-88, подробно см. на стр. 143)

RAL ПОРОШКОВАЯ ОКРАСКА
(ГОСТ 9.302-88, подробно см. на стр. 144)

WC БЕЗ ПОКРЫТИЯ

SS НЕРЖАВЕЮЩАЯ СТАЛЬ AISI 304
(ГОСТ 5632-2014, подробно см. на стр. 144)

CZ ХОЛОДНОЕ ЦИНКОВАНИЕ
(ГОСТ 9.305-84, подробно см. на стр. 144)

GAL ГАЛЬВАНИЧЕСКОЕ ЦИНКОВАНИЕ
(ГОСТ 9.301-86, подробно см. на стр. 144)

BR ЛАТУНЬ

AL АЛЮМИНИЙ

ПРЕДЕЛ ОГНЕСТОЙКОСТИ

АССОРТИМЕНТ

CP	CKP	CB	CBP	CK	CSH
стр. 05	стр. 06	стр. 07	стр. 08	стр. 09	стр. 10

CG	CMG	CGU	CDG	CBZ	CBS
стр. 11	стр. 12	стр. 13	стр. 13	стр. 14	стр. 15

CUP	CU-45	CU-90	CU-135	CUG-90	CUG-135
стр. 16	стр. 16	стр. 17	стр. 17	стр. 18	стр. 18

CTS	CXS	CSS-20	CSS-30	CPS	CPG
стр. 19	стр. 19	стр. 20	стр. 20	стр. 21	стр. 22

АССОРТИМЕНТ

CSD	CDP	CDC	CUS	CUS-2	CTDS
стр. 23	стр. 24	стр. 25	стр. 26	стр. 27	стр. 28

CRE	CRV	CRP	Z-20	Z-30	CK
стр. 29	стр. 30	стр. 31	стр. 32	стр. 32	стр. 33

CKK	PK
стр. 34	стр. 35

CP С-профиль

SZ

HD

ОПИСАНИЕ

Свойства и преимущества

- ДЛЯ БЫСТРОГО И ПРОСТОГО МОНТАЖА
- ПЕРФОРАЦИЯ ПО ВСЕЙ ДЛИНЕ
- РАССТОЯНИЕ ОТ КРАЯ ПРОФИЛЯ ДО ПЕРВОГО ОТВЕРСТИЯ ВСЕГДА ОДИНАКОВОЕ
- ПЕРФОРАЦИЯ ПРОФИЛЕЙ ПОЗВОЛЯЕТ ДЕЛАТЬ МОНТАЖ С ДВУХ СТОРОН ПРОФИЛЯ

Материал

СТАЛЬ МАРКИ 08СП, ГОСТ 1050 - 88

Исполнение 1

ЦИНКОВАНИЕ ПО МЕТОДУ СЕНДЗИМИРА (ГОСТ 9.302-88)
КЛИМАТИЧЕСКОЕ ИСПОЛНЕНИЕ УТ 2,5 СООТВЕТСТВУЕТ (ГОСТ 15150 - 69)
ДЛЯ ПРОКЛАДКИ ВНУТРИ ПОМЕЩЕНИЙ

Исполнение 2

ГОРЯЧЕЕ ЦИНКОВАНИЕ (ГОСТ 9.307-89)
КЛИМАТИЧЕСКОЕ ИСПОЛНЕНИЕ УТ 1,5 СООТВЕТСТВУЕТ (ГОСТ 15150 - 69)
ДЛЯ ПРОКЛАДКИ ВНУТРИ И СНАРУЖИ ПОМЕЩЕНИЙ

Артикул исполнение 1	Артикул исполнение 2	L (м)	H (мм)	кг/шт	Уп. min
CP-20-2000	CP-20-2000-HD	2	20	2,12	1
CP-20-2500	CP-20-2500-HD	2,5	20	2,65	1
CP-30-2000	CP-30-2000-HD	2	30	2,74	1
CP-30-2500	CP-30-2500-HD	2,5	30	3,42	1

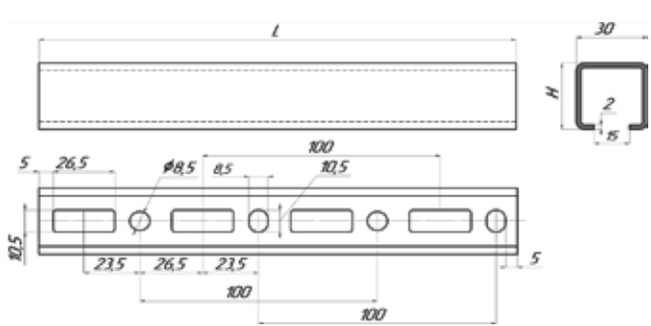

СКР Т-комплект под С-профиль

GAL

TDZ

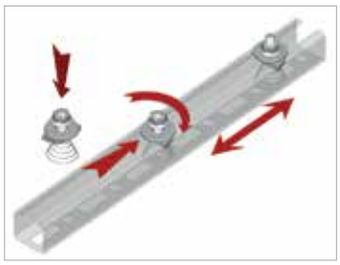

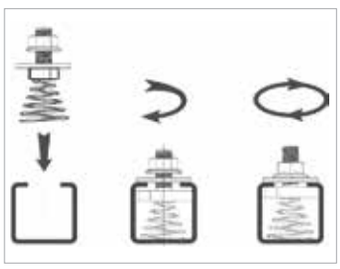

ОПИСАНИЕ

Свойства и преимущества

- ДЛЯ СОЗДАНИЯ КОНСТРУКЦИЙ ИЗ МОНТАЖНЫХ ПРОФИЛЕЙ
- КОМПЛЕКТНОЕ ИЗДЕЛИЕ, ПОЛНОСТЬЮ ГОТОВО К МОНТАЖУ, ЭКОНОМИЯ ДО 40% ВРЕМЕНИ
- ФОРМА ГАЙКИ СПЕЦИАЛЬНО РАЗРАБОТАНА ДЛЯ МОНТАЖНОГО ПРОФИЛЯ;
- НЕ ПРОВОРАЧИВАЕТСЯ, УПИРАЕТСЯ В СТЕНКИ ПРОФИЛЯ И БЛОКИРУЕТСЯ

Материал

СТАЛЬ 3, ГОСТ 380-2005

Исполнение 1

ГАЛЬВАНИЧЕСКОЕ ЦИНКОВАНИЕ (ГОСТ 9.301-86)

КЛИМАТИЧЕСКОЕ ИСПОЛНЕНИЕ УТ 2,5
СООТВЕТСТВУЕТ (ГОСТ 15150 - 69)

ДЛЯ ПРОКЛАДКИ ВНУТРИ ПОМЕЩЕНИЙ

Исполнение 2

ТЕРМОДИФФУЗИОННОЕ ЦИНКОВАНИЕ (ГОСТ 9.316-2006)

КЛИМАТИЧЕСКОЕ ИСПОЛНЕНИЕ УТ 1,5
СООТВЕТСТВУЕТ (ГОСТ 15150 - 69)

ДЛЯ ПРОКЛАДКИ ВНУТРИ И СНАРУЖИ ПОМЕЩЕНИЙ

Артикул исполнение 1	Артикул исполнение 2	M (мм)	H (мм)	L (мм)	LU (мм)	S (мм)	F max (N)	кг/шт	Уп. min
СКР-8-30	СКР-8-30-TDZ	8	13	30	12	5	2700	0,039	1
СКР-8-40	СКР-8-40-TDZ	8	13	40	22	5	2700	0,049	1
СКР-8-50	СКР-8-50-TDZ	8	13	50	32	5	2700	0,059	1
СКР-8-60	СКР-8-60-TDZ	8	13	60	42	5	2700	0,069	1
СКР-8-70	СКР-8-70-TDZ	8	13	70	52	5	2700	0,079	1
СКР-8-80	СКР-8-80-TDZ	8	13	80	62	5	2700	0,089	1
СКР-8-90	СКР-8-90-TDZ	8	13	90	72	5	2700	0,099	1
СКР-8-100	СКР-8-100-TDZ	8	13	100	82	5	2700	0,109	1
СКР-8-120	СКР-8-120-TDZ	8	13	120	102	5	2700	0,129	1
СКР-8-150	СКР-8-150-TDZ	8	13	150	132	5	2700	0,159	1
СКР-8-160	СКР-8-160-TDZ	8	13	160	142	5	2700	0,169	1
СКР-8-180	СКР-8-180-TDZ	8	13	180	162	5	2700	0,189	1
СКР-8-200	СКР-8-200-TDZ	8	13	200	182	5	2700	0,209	1
СКР-10-30	СКР-10-30-TDZ	10	15	30	10	5	2900	0,055	1
СКР-10-40	СКР-10-40-TDZ	10	15	40	20	5	2900	0,065	1
СКР-10-50	СКР-10-50-TDZ	10	15	50	30	5	2900	0,075	1
СКР-10-60	СКР-10-60-TDZ	10	15	60	40	5	2900	0,085	1
СКР-10-70	СКР-10-70-TDZ	10	15	70	50	5	2900	0,095	1
СКР-10-80	СКР-10-80-TDZ	10	15	80	60	5	2900	0,105	1
СКР-10-90	СКР-10-90-TDZ	10	15	90	70	5	2900	0,115	1
СКР-10-100	СКР-10-100-TDZ	10	15	100	80	5	2900	0,125	1
СКР-10-160	СКР-10-160-TDZ	10	15	160	140	5	2900	0,185	1
СКР-10-180	СКР-10-180-TDZ	10	15	180	160	5	2900	0,205	1

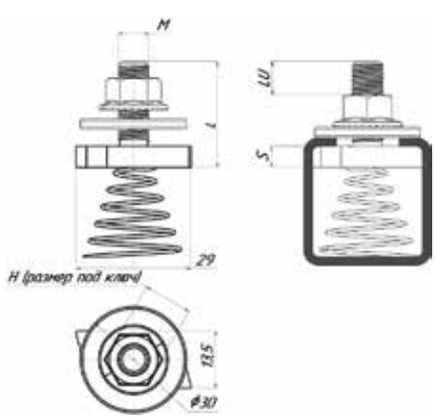

СВ Т-болт под С-профиль

GAL

TDZ

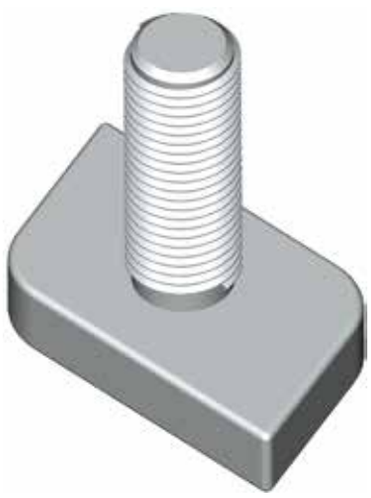

ОПИСАНИЕ

Свойства и преимущества

- УДОБСТВО В ИСПОЛЬЗОВАНИИ
- БЫСТРЫЙ И ПРОСТОЙ МОНТАЖ

Материал

СТАЛЬ 3, ГОСТ 380-2005

Исполнение 1

ГАЛЬВАНИЧЕСКОЕ ЦИНКОВАНИЕ (ГОСТ 9.301-86)
КЛИМАТИЧЕСКОЕ ИСПОЛНЕНИЕ УТ 2,5 СООТВЕТСТВУЕТ (ГОСТ 15150 - 69)
ДЛЯ ПРОКЛАДКИ ВНУТРИ ПОМЕЩЕНИЙ

Исполнение 2

ТЕРМОДИФФУЗИОННОЕ ЦИНКОВАНИЕ (ГОСТ 9.316-2006)
КЛИМАТИЧЕСКОЕ ИСПОЛНЕНИЕ УТ 1,5 СООТВЕТСТВУЕТ (ГОСТ 15150 - 69)
ДЛЯ ПРОКЛАДКИ ВНУТРИ И СНАРУЖИ ПОМЕЩЕНИЙ

Артикул исполнение 1	Артикул исполнение 2	M (мм)	L (мм)	кг/шт	Уп. min
СВ-8-30	СВ-8-30-TDZ	8	30	0,024	1
СВ-8-40	СВ-8-40-TDZ	8	40	0,034	1
СВ-8-50	СВ-8-50-TDZ	8	50	0,044	1
СВ-8-60	СВ-8-60-TDZ	8	60	0,054	1
СВ-8-70	СВ-8-70-TDZ	8	70	0,064	1
СВ-8-80	СВ-8-80-TDZ	8	80	0,074	1
СВ-8-90	СВ-8-90-TDZ	8	90	0,084	1
СВ-8-100	СВ-8-100-TDZ	8	100	0,094	1
СВ-8-120	СВ-8-120-TDZ	8	120	0,114	1
СВ-8-150	СВ-8-150-TDZ	8	150	0,144	1
СВ-8-160	СВ-8-160-TDZ	8	160	0,154	1
СВ-8-180	СВ-8-180-TDZ	8	180	0,174	1
СВ-8-200	СВ-8-200-TDZ	8	200	0,194	1
СВ-10-30	СВ-10-30-TDZ	10	30	0,027	1
СВ-10-40	СВ-10-40-TDZ	10	40	0,037	1
СВ-10-50	СВ-10-50-TDZ	10	50	0,047	1
СВ-10-60	СВ-10-60-TDZ	10	60	0,057	1
СВ-10-70	СВ-10-70-TDZ	10	70	0,067	1
СВ-10-80	СВ-10-80-TDZ	10	80	0,077	1
СВ-10-90	СВ-10-90-TDZ	10	90	0,087	1
СВ-10-100	СВ-10-100-TDZ	10	100	0,097	1
СВ-10-160	СВ-10-160-TDZ	10	160	0,157	1
СВ-10-180	СВ-10-180-TDZ	10	180	0,177	1

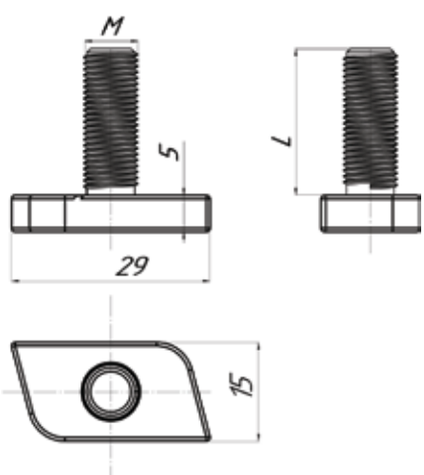

CBP Т-болт с пружиной под С-профиль

GAL

TDZ

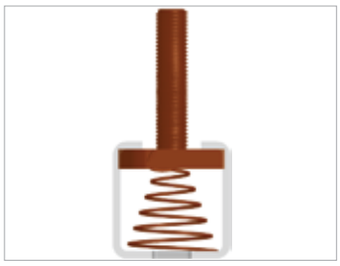

ОПИСАНИЕ

Свойства и преимущества

- ФОРМА ГАЙКИ ПРЕДОТВРАЩАЕТ ПРОКРУЧИВАНИЕ В ПРОФИЛЕ
- КОНУСНАЯ ПРУЖИНА ОБЕСПЕЧИВАЕТ ФИКСАЦИЮ И ОБЕСПЕЧИВАЕТ МОНТАЖ В С-ПРОФИЛЕ

Материал

СТАЛЬ 3, ГОСТ 380-2005

Исполнение 1

ГАЛЬВАНИЧЕСКОЕ ЦИНКОВАНИЕ (ГОСТ 9.301-86)

КЛИМАТИЧЕСКОЕ ИСПОЛНЕНИЕ УТ 2,5 СООТВЕТСТВУЕТ (ГОСТ 15150 - 69)

ДЛЯ ПРОКЛАДКИ ВНУТРИ ПОМЕЩЕНИЙ

Исполнение 2

ТЕРМОДИФФУЗИОННОЕ ЦИНКОВАНИЕ (ГОСТ 9.316-2006)

КЛИМАТИЧЕСКОЕ ИСПОЛНЕНИЕ УТ 1,5 СООТВЕТСТВУЕТ (ГОСТ 15150 - 69)

ДЛЯ ПРОКЛАДКИ ВНУТРИ И СНАРУЖИ ПОМЕЩЕНИЙ

Артикул исполнение 1	Артикул исполнение 2	M (мм)	L (мм)	F max (N)	кг/шт	Уп. min
CBP-8-30	CBP-8-30-TDZ	8	30	2700	0,024	1
CBP-8-40	CBP-8-40-TDZ	8	40	2700	0,034	1
CBP-8-50	CBP-8-50-TDZ	8	50	2700	0,044	1
CBP-8-60	CBP-8-60-TDZ	8	60	2700	0,054	1
CBP-8-70	CBP-8-70-TDZ	8	70	2700	0,064	1
CBP-8-80	CBP-8-80-TDZ	8	80	2700	0,074	1
CBP-8-90	CBP-8-90-TDZ	8	90	2700	0,084	1
CBP-8-100	CBP-8-100-TDZ	8	100	2700	0,094	1
CBP-8-120	CBP-8-120-TDZ	8	120	2700	0,114	1
CBP-8-150	CBP-8-150-TDZ	8	150	2700	0,144	1
CBP-8-160	CBP-8-160-TDZ	8	160	2700	0,154	1
CBP-8-180	CBP-8-180-TDZ	8	180	2700	0,174	1
CBP-8-200	CBP-8-200-TDZ	8	200	2700	0,194	1
CBP-10-30	CBP-10-30-TDZ	10	30	2900	0,027	1
CBP-10-40	CBP-10-40-TDZ	10	40	2900	0,037	1
CBP-10-50	CBP-10-50-TDZ	10	50	2900	0,047	1
CBP-10-60	CBP-10-60-TDZ	10	60	2900	0,057	1
CBP-10-70	CBP-10-70-TDZ	10	70	2900	0,067	1
CBP-10-80	CBP-10-80-TDZ	10	80	2900	0,077	1
CBP-10-90	CBP-10-90-TDZ	10	90	2900	0,087	1
CBP-10-100	CBP-10-100-TDZ	10	100	2900	0,097	1
CBP-10-160	CBP-10-160-TDZ	10	160	2900	0,157	1
CBP-10-180	CBP-10-180-TDZ	10	180	2900	0,177	1

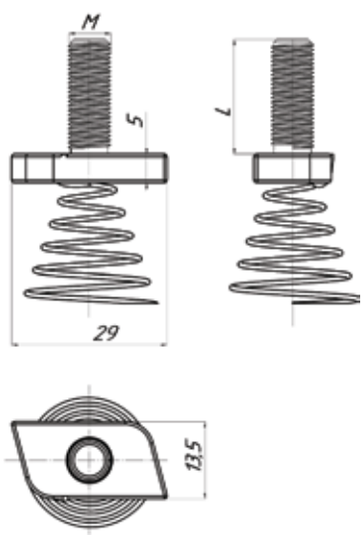

СК Т-болт с опорой под С-профиль

GAL

TDZ

ОПИСАНИЕ

Свойства и преимущества

- УДОБСТВО В ИСПОЛЬЗОВАНИИ
- БЫСТРЫЙ И ПРОСТОЙ МОНТАЖ

Материал

СТАЛЬ 3, ГОСТ 380-2005

Исполнение 1

ГАЛЬВАНИЧЕСКОЕ ЦИНКОВАНИЕ (ГОСТ 9.301-86)

КЛИМАТИЧЕСКОЕ ИСПОЛНЕНИЕ УТ 2,5
СООТВЕТСТВУЕТ (ГОСТ 15150 - 69)

ДЛЯ ПРОКЛАДКИ ВНУТРИ ПОМЕЩЕНИЙ

Исполнение 2

ТЕРМОДИФФУЗИОННОЕ ЦИНКОВАНИЕ
(ГОСТ 9.316-2006)

КЛИМАТИЧЕСКОЕ ИСПОЛНЕНИЕ УТ 1,5
СООТВЕТСТВУЕТ (ГОСТ 15150 - 69)

ДЛЯ ПРОКЛАДКИ ВНУТРИ И СНАРУЖИ ПОМЕЩЕНИЙ

Артикул исполнение 1	Артикул исполнение 2	M (мм)	L (мм)	LU (мм)	S (мм)	кг/шт	Уп. min
СК-8-30	СК-8-30-TDZ	8	30	12	5	0,024	1
СК-8-40	СК-8-40-TDZ	8	40	22	5	0,034	1
СК-8-50	СК-8-50-TDZ	8	50	32	5	0,044	1
СК-8-60	СК-8-60-TDZ	8	60	42	5	0,054	1
СК-8-70	СК-8-70-TDZ	8	70	52	5	0,064	1
СК-8-80	СК-8-80-TDZ	8	80	62	5	0,074	1
СК-8-90	СК-8-90-TDZ	8	90	72	5	0,084	1
СК-8-100	СК-8-100-TDZ	8	100	82	5	0,094	1
СК-8-120	СК-8-120-TDZ	8	120	102	5	0,114	1
СК-8-150	СК-8-150-TDZ	8	150	132	5	0,144	1
СК-8-160	СК-8-160-TDZ	8	160	142	5	0,154	1
СК-8-180	СК-8-180-TDZ	8	180	162	5	0,174	1
СК-8-200	СК-8-200-TDZ	8	200	182	5	0,194	1
СК-10-30	СК-10-30-TDZ	10	30	12	5	0,027	1
СК-10-40	СК-10-40-TDZ	10	40	22	5	0,037	1
СК-10-50	СК-10-50-TDZ	10	50	32	5	0,047	1
СК-10-60	СК-10-60-TDZ	10	60	42	5	0,057	1
СК-10-70	СК-10-70-TDZ	10	70	52	5	0,067	1
СК-10-80	СК-10-80-TDZ	10	80	62	5	0,077	1
СК-10-90	СК-10-90-TDZ	10	90	72	5	0,087	1
СК-10-100	СК-10-100-TDZ	10	100	82	5	0,097	1
СК-10-160	СК-10-160-TDZ	10	160	142	5	0,157	1
СК-10-180	СК-10-180-TDZ	10	180	162	5	0,177	1

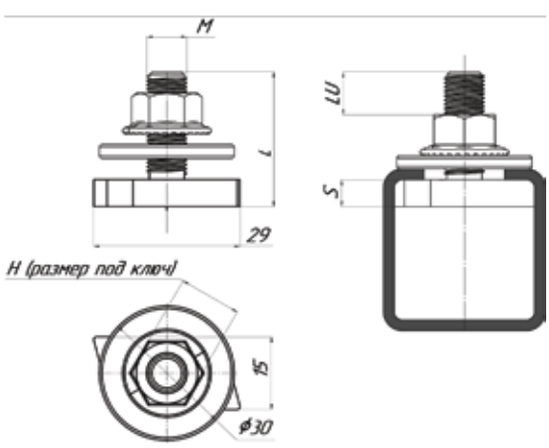

CSH Шайба U-образная

GAL

TDZ

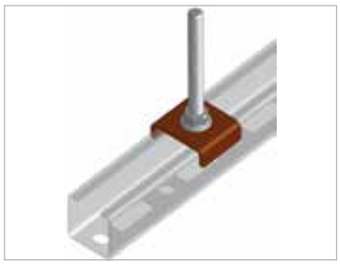

ОПИСАНИЕ

Свойства и преимущества

- ПРЕДОТВРАЩАЕТ РАЗГИБАНИЕ ПРОФИЛЯ
- ДЛЯ БОЛЬШЕЙ СТАБИЛЬНОСТИ КОНСТРУКЦИИ

Материал

СТАЛЬ 3, ГОСТ 380-2005

Исполнение 1

ГАЛЬВАНИЧЕСКОЕ ЦИНКОВАНИЕ (ГОСТ 9.301-86)
КЛИМАТИЧЕСКОЕ ИСПОЛНЕНИЕ УТ 2,5 СООТВЕТСТВУЕТ (ГОСТ 15150 - 69)
ДЛЯ ПРОКЛАДКИ ВНУТРИ ПОМЕЩЕНИЙ

Исполнение 2

ТЕРМОДИФФУЗИОННОЕ ЦИНКОВАНИЕ (ГОСТ 9.316-2006)
КЛИМАТИЧЕСКОЕ ИСПОЛНЕНИЕ УТ 1,5 СООТВЕТСТВУЕТ (ГОСТ 15150 - 69)
ДЛЯ ПРОКЛАДКИ ВНУТРИ И СНАРУЖИ ПОМЕЩЕНИЙ

Артикул		D (мм)	кг/шт	Уп. min
исполнение 1	исполнение 2			
CSH-8	CSH-8-TDZ	9	0,02	50
CSH-10	CSH-10-TDZ	11	0,03	50
CSH-12	CSH-12-TDZ	13	0,04	50

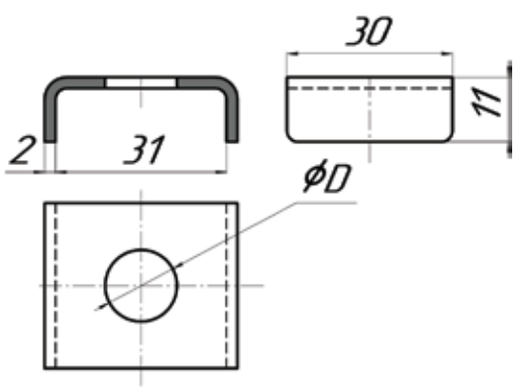

CG Монтажная гайка

GAL

TDZ

ОПИСАНИЕ

Свойства и преимущества

- ФОРМА ГАЙКИ ПРЕДОТВРАЩАЕТ ПРОКРУЧИВАНИЕ В ПРОФИЛЕ
- УПИРАЕТСЯ В СТЕНКИ ПРОФИЛЯ И БЛОКИРУЕТСЯ
- УДОБСТВО В ИСПОЛЬЗОВАНИИ
- БЫСТРЫЙ И ПРОСТОЙ МОНТАЖ

Материал

СТАЛЬ 3, ГОСТ 380-2005

Исполнение 1

ГАЛЬВАНИЧЕСКОЕ ЦИНКОВАНИЕ (ГОСТ 9.301-86)
КЛИМАТИЧЕСКОЕ ИСПОЛНЕНИЕ УТ 2,5 СООТВЕТСТВУЕТ (ГОСТ 15150 - 69)
ДЛЯ ПРОКЛАДКИ ВНУТРИ ПОМЕЩЕНИЙ

Исполнение 2

ТЕРМОДИФФУЗИОННОЕ ЦИНКОВАНИЕ (ГОСТ 9.316-2006)
КЛИМАТИЧЕСКОЕ ИСПОЛНЕНИЕ УТ 1,5 СООТВЕТСТВУЕТ (ГОСТ 15150 - 69)
ДЛЯ ПРОКЛАДКИ ВНУТРИ И СНАРУЖИ ПОМЕЩЕНИЙ

Артикул		M (мм)	кг/шт	Уп. min
исполнение 1	исполнение 2			
CG-6	CG-6-TDZ	6	0,025	50
CG-8	CG-8-TDZ	8	0,030	50
CG-10	CG-10-TDZ	10	0,035	50

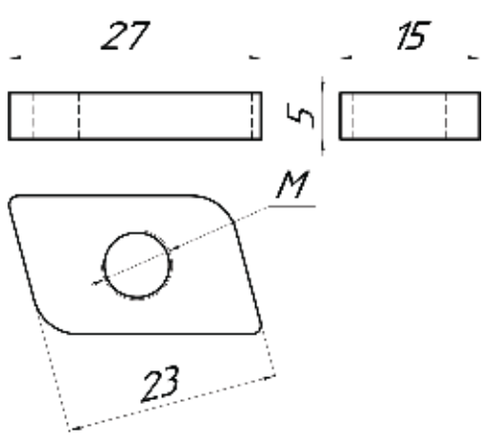

CMG Монтажная гайка с пружиной

GAL

TDZ

ОПИСАНИЕ

Свойства и преимущества

- ФОРМА ГАЙКИ ПРЕДОТВРАЩАЕТ ПРОКРУЧИВАНИЕ В ПРОФИЛЕ
- УПИРАЕТСЯ В СТЕНКИ ПРОФИЛЯ И БЛОКИРУЕТСЯ
- КОНУСНАЯ ПРУЖИНА ОБЕСПЕЧИВАЕТ ПОЗИЦИОНИРОВАНИЕ ПО КАНАЛУ ПРОФИЛЯ
- ПОЛНОСТЬЮ ГОТОВО К МОНТАЖУ, ЭКОНОМИЯ ДО 40% ВРЕМЕНИ
- УДОБСТВО В ИСПОЛЬЗОВАНИИ
- БЫСТРЫЙ И ПРОСТОЙ МОНТАЖ

Материал

СТАЛЬ 3, ГОСТ 380-2005

Исполнение 1

ГАЛЬВАНИЧЕСКОЕ ЦИНКОВАНИЕ (ГОСТ 9.301-86)
КЛИМАТИЧЕСКОЕ ИСПОЛНЕНИЕ УТ 2,5 СООТВЕТСТВУЕТ (ГОСТ 15150 - 69)
ДЛЯ ПРОКЛАДКИ ВНУТРИ ПОМЕЩЕНИЙ

Исполнение 2

ТЕРМОДИФФУЗИОННОЕ ЦИНКОВАНИЕ (ГОСТ 9.316-2006)
КЛИМАТИЧЕСКОЕ ИСПОЛНЕНИЕ УТ 1,5 СООТВЕТСТВУЕТ (ГОСТ 15150 - 69)
ДЛЯ ПРОКЛАДКИ ВНУТРИ И СНАРУЖИ ПОМЕЩЕНИЙ

Артикул исполнение 1	Артикул исполнение 2	M (мм)	кг/шт	Уп. min
CMG-6	CMG-6-TDZ	6	0,030	1
CMG-8	CMG-8-TDZ	8	0,030	1
CMG-10	CMG-10-TDZ	10	0,042	1

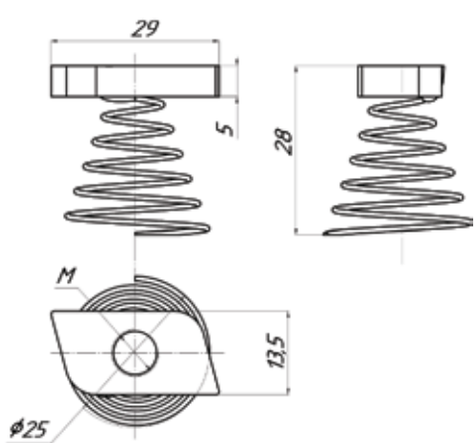

CGU Канальная угловая гайка

GAL

TDZ

ОПИСАНИЕ

Свойства и преимущества

- ДЛЯ СОЗДАНИЯ КОНСТРУКЦИЙ ИЗ МОНТАЖНЫХ ПРОФИЛЕЙ
- ФОРМА ГАЙКИ, СПЕЦИАЛЬНО РАЗРАБОТАННАЯ ДЛЯ МОНТАЖНОГО С-ПРОФИЛЯ
- ИСКЛЮЧАЕТ ПРОВОРОТ ГАЙКИ В КАНАЛЕ ПРОФИЛЯ
- БЫСТРЫЙ МОНТАЖ И НАДЕЖНАЯ ФИКСАЦИЯ

Материал

СТАЛЬ 3, ГОСТ 380-2005

Исполнение 1

ГАЛЬВАНИЧЕСКОЕ ЦИНКОВАНИЕ (ГОСТ 9.301-86)

КЛИМАТИЧЕСКОЕ ИСПОЛНЕНИЕ УТ 2,5 СООТВЕТСТВУЕТ (ГОСТ 15150-69)

ДЛЯ ПРОКЛАДКИ ВНУТРИ ПОМЕЩЕНИЙ

Исполнение 2

ТЕРМОДИФФУЗИОННОЕ ЦИНКОВАНИЕ (ГОСТ Р 9.316-2006)

КЛИМАТИЧЕСКОЕ ИСПОЛНЕНИЕ УТ 1,5 СООТВЕТСТВУЕТ (ГОСТ 15150-69)

ДЛЯ ПРОКЛАДКИ ВНУТРИ И СНАРУЖИ ПОМЕЩЕНИЙ

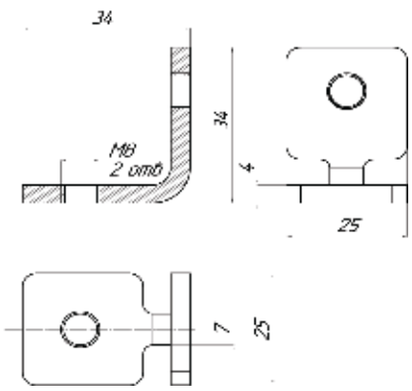

Артикул исполнение 1	Артикул исполнение 2	кг/шт	Уп. min
CGU	CGU-TDZ	0,04	1

CDG Двойная канальная гайка

GAL

TDZ

ОПИСАНИЕ

Свойства и преимущества

- ДЛЯ СОЗДАНИЯ КОНСТРУКЦИЙ ИЗ МОНТАЖНЫХ ПРОФИЛЕЙ
- ПРЕДВАРИТЕЛЬНО МОНТИРУЮТСЯ НА МОНТАЖНЫХ УГОЛКАХ

Материал

СТАЛЬ 3, ГОСТ 380-2005

Исполнение 1

ГАЛЬВАНИЧЕСКОЕ ЦИНКОВАНИЕ (ГОСТ 9.301-86)

КЛИМАТИЧЕСКОЕ ИСПОЛНЕНИЕ УТ 2,5 СООТВЕТСТВУЕТ (ГОСТ 15150-69)

ДЛЯ ПРОКЛАДКИ ВНУТРИ ПОМЕЩЕНИЙ

Исполнение 2

ТЕРМОДИФФУЗИОННОЕ ЦИНКОВАНИЕ (ГОСТ Р 9.316-2006)

КЛИМАТИЧЕСКОЕ ИСПОЛНЕНИЕ УТ 1,5 СООТВЕТСТВУЕТ (ГОСТ 15150-69)

ДЛЯ ПРОКЛАДКИ ВНУТРИ И СНАРУЖИ ПОМЕЩЕНИЙ

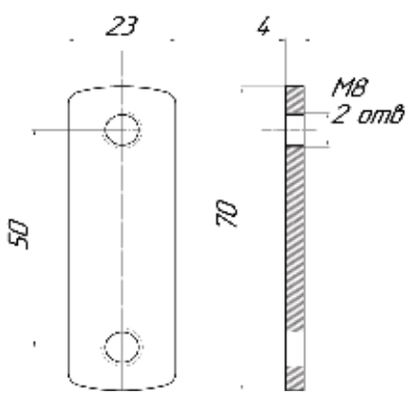

Артикул исполнение 1	Артикул исполнение 2	кг/шт	Уп. min
CDG	CDG-TDZ	0,05	1

CBZ Балочный зажим для С-профиля

GAL

TDZ

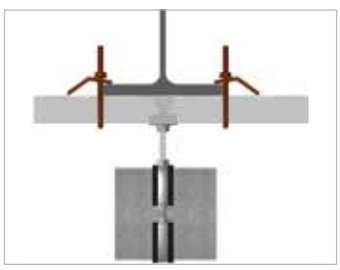

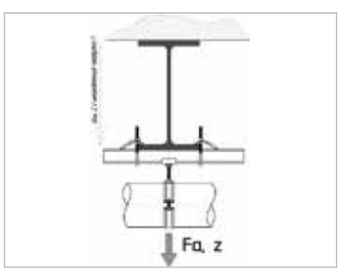

ОПИСАНИЕ

Свойства и преимущества

- ДЛЯ МОНТАЖА НА СТАЛЬНЫХ БАЛКАХ БЕЗ СВАРКИ ИЛИ СВЕРЛЕНИЯ
- НА КАЖДУЮ ТОЧКУ КРЕПЛЕНИЯ ВСЕГДА ИСПОЛЬЗОВАТЬ 2 ЭЛЕМЕНТА
- ПОДХОДИТ ДЛЯ С-ПРОФИЛЯ СР-20, СР-30
- ДЛЯ БЫСТРОГО И НАДЕЖНОГО МОНТАЖА

Материал

СТАЛЬ 3, ГОСТ 380-2005

Исполнение 1

ГАЛЬВАНИЧЕСКОЕ ЦИНКОВАНИЕ (ГОСТ 9.301-86)
КЛИМАТИЧЕСКОЕ ИСПОЛНЕНИЕ УТ 2,5 СООТВЕТСТВУЕТ (ГОСТ 15150 - 69)
ДЛЯ ПРОКЛАДКИ ВНУТРИ ПОМЕЩЕНИЙ

Исполнение 2

ТЕРМОДИФФУЗИОННОЕ ЦИНКОВАНИЕ (ГОСТ 9.316-2006)
КЛИМАТИЧЕСКОЕ ИСПОЛНЕНИЕ УТ 1,5 СООТВЕТСТВУЕТ (ГОСТ 15150 - 69)
ДЛЯ ПРОКЛАДКИ ВНУТРИ И СНАРУЖИ ПОМЕЩЕНИЙ

Артикул исполнение 1	Артикул исполнение 2	Fa (N)	кг/шт	Уп. min
CBZ	CBZ-TDZ	4500	0,50	1

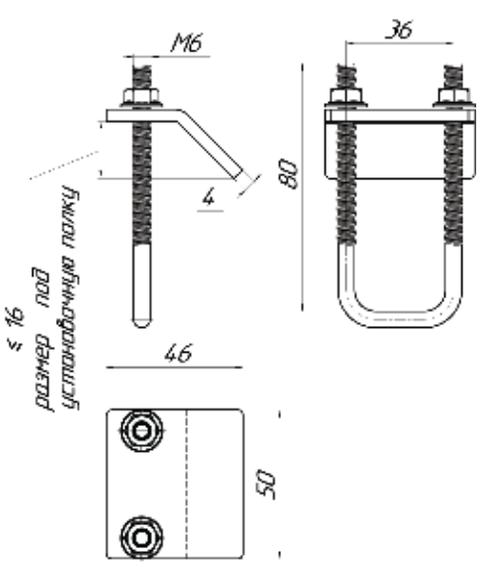

CBS Балочный зажим составной для С-профиля

GAL

TDZ

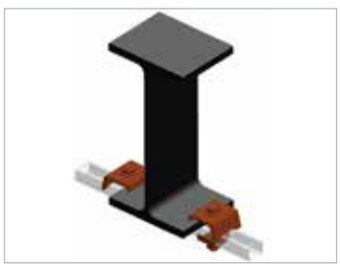

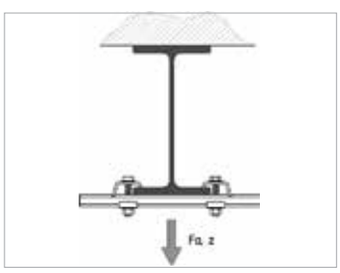

ОПИСАНИЕ

Свойства и преимущества

- ДЛЯ МОНТАЖА НА СТАЛЬНЫХ БАЛКАХ БЕЗ СВАРКИ ИЛИ СВЕРЛЕНИЯ
- НА КАЖДУЮ ТОЧКУ КРЕПЛЕНИЯ ВСЕГДА ИСПОЛЬЗОВАТЬ 2 ЭЛЕМЕНТА
- ПОДХОДИТ ДЛЯ С-ПРОФИЛЯ СР-20, СР-30

Материал

СТАЛЬ 3, ГОСТ 380-2005

Исполнение 1

ГАЛЬВАНИЧЕСКОЕ ЦИНКОВАНИЕ (ГОСТ 9.301-86)
КЛИМАТИЧЕСКОЕ ИСПОЛНЕНИЕ УТ 2,5 СООТВЕТСТВУЕТ (ГОСТ 15150 - 69)
ДЛЯ ПРОКЛАДКИ ВНУТРИ ПОМЕЩЕНИЙ

Исполнение 2

ТЕРМОДИФФУЗИОННОЕ ЦИНКОВАНИЕ (ГОСТ 9.316-2006)
КЛИМАТИЧЕСКОЕ ИСПОЛНЕНИЕ УТ 1,5 СООТВЕТСТВУЕТ (ГОСТ 15150 - 69)
ДЛЯ ПРОКЛАДКИ ВНУТРИ И СНАРУЖИ ПОМЕЩЕНИЙ

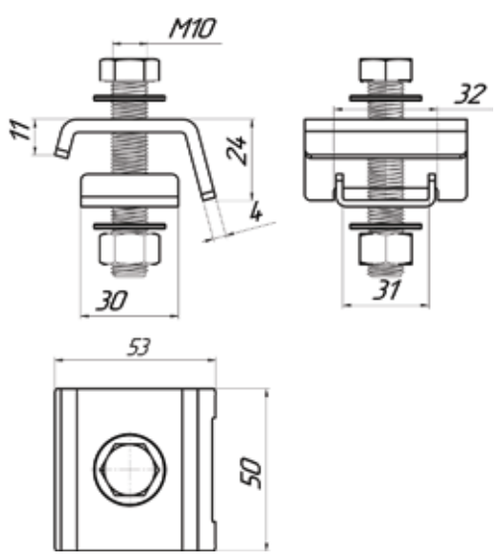

Артикул исполнение 1	Артикул исполнение 2	Fa (N)	кг/шт	Уп. min
CBS	CBS-TDZ	3000	0,19	1

CUP Усиленная подпорка

GAL

TDZ

ОПИСАНИЕ

Свойства и преимущества
- ОДНОСОСТАВНАЯ ОПОРА
- ДЛЯ СОЗДАНИЯ ОПОРНЫХ И УСИЛИВАЮЩИХ КОНСТРУКЦИЙ ИЗ С-ПРОФИЛЯ
- ДЛЯ КОМПЕНСАЦИИ АКСИАЛЬНЫХ НАГРУЗОК НА КОНСОЛИ

Материал
СТАЛЬ 3, ГОСТ 380-2005

Исполнение 1
ГАЛЬВАНИЧЕСКОЕ ЦИНКОВАНИЕ (ГОСТ 9.301-86)
КЛИМАТИЧЕСКОЕ ИСПОЛНЕНИЕ УТ 2,5 СООТВЕТСТВУЕТ (ГОСТ 15150-69)
ДЛЯ ПРОКЛАДКИ ВНУТРИ ПОМЕЩЕНИЙ

Исполнение 2
ТЕРМОДИФФУЗИОННОЕ ЦИНКОВАНИЕ (ГОСТ Р 9.316-2006)
КЛИМАТИЧЕСКОЕ ИСПОЛНЕНИЕ УТ 1,5 СООТВЕТСТВУЕТ (ГОСТ 15150-69)
ДЛЯ ПРОКЛАДКИ ВНУТРИ И СНАРУЖИ ПОМЕЩЕНИЙ

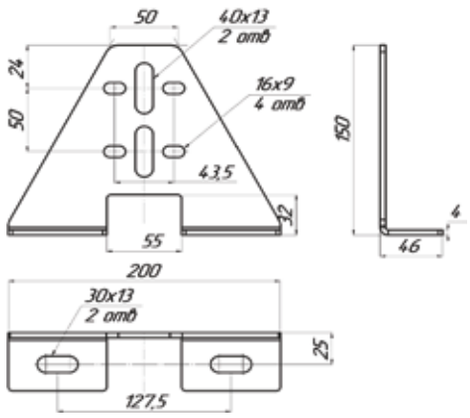

Артикул исполнение 1	Артикул исполнение 2	кг/шт	Уп. min
CUP	CUP-TDZ	0,67	1

CU-45 Уголок 45°

GAL

TDZ

ОПИСАНИЕ

Свойства и преимущества
- ДЛЯ СОЕДИНЕНИЯ КОНСТРУКЦИЙ ИЗ С-ПРОФИЛЯ
- БЫСТРЫЙ И ПРОСТОЙ МОНТАЖ

Материал
СТАЛЬ 3, ГОСТ 380-2005

Исполнение 1
ГАЛЬВАНИЧЕСКОЕ ЦИНКОВАНИЕ (ГОСТ 9.301-86)
КЛИМАТИЧЕСКОЕ ИСПОЛНЕНИЕ УТ 2,5 СООТВЕТСТВУЕТ (ГОСТ 15150-69)
ДЛЯ ПРОКЛАДКИ ВНУТРИ ПОМЕЩЕНИЙ

Исполнение 2
ТЕРМОДИФФУЗИОННОЕ ЦИНКОВАНИЕ (ГОСТ Р 9.316-2006)
КЛИМАТИЧЕСКОЕ ИСПОЛНЕНИЕ УТ 1,5 СООТВЕТСТВУЕТ (ГОСТ 15150-69)
ДЛЯ ПРОКЛАДКИ ВНУТРИ И СНАРУЖИ ПОМЕЩЕНИЙ

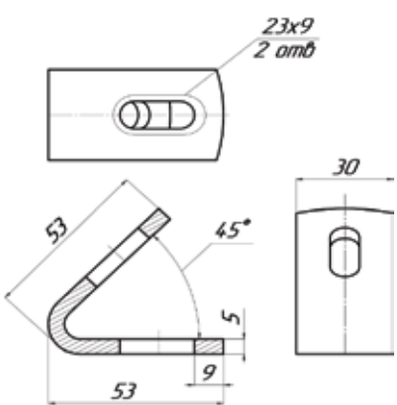

Артикул исполнение 1	Артикул исполнение 2	кг/шт	Уп. min
CU-45	CU-45-TDZ	0,11	1

CU-90 Уголок 90°

GAL

TDZ

ОПИСАНИЕ

Свойства и преимущества
- ДЛЯ СОЕДИНЕНИЯ КОНСТРУКЦИЙ ИЗ С-ПРОФИЛЯ
- БЫСТРЫЙ И ПРОСТОЙ МОНТАЖ

Материал
СТАЛЬ 3, ГОСТ 380-2005

Исполнение 1
ГАЛЬВАНИЧЕСКОЕ ЦИНКОВАНИЕ (ГОСТ 9.301-86)
КЛИМАТИЧЕСКОЕ ИСПОЛНЕНИЕ УТ 2,5 СООТВЕТСТВУЕТ (ГОСТ 15150-69)
ДЛЯ ПРОКЛАДКИ ВНУТРИ ПОМЕЩЕНИЙ

Исполнение 2
ТЕРМОДИФФУЗИОННОЕ ЦИНКОВАНИЕ (ГОСТ Р 9.316-2006)
КЛИМАТИЧЕСКОЕ ИСПОЛНЕНИЕ УТ 1,5 СООТВЕТСТВУЕТ (ГОСТ 15150-69)
ДЛЯ ПРОКЛАДКИ ВНУТРИ И СНАРУЖИ ПОМЕЩЕНИЙ

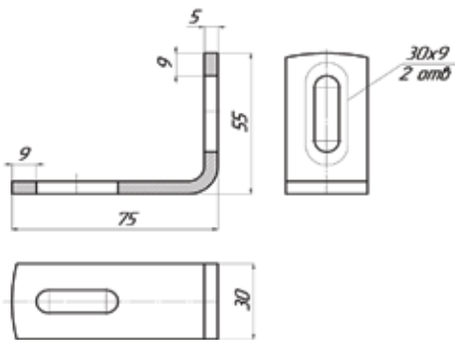

Артикул исполнение 1	Артикул исполнение 2	кг/шт	Уп. min
CU-90	CU-90	0,12	1

CU-135 Уголок 135°

GAL

TDZ

ОПИСАНИЕ

Свойства и преимущества
- ДЛЯ СОЕДИНЕНИЯ КОНСТРУКЦИЙ ИЗ С-ПРОФИЛЯ
- БЫСТРЫЙ И ПРОСТОЙ МОНТАЖ

Материал
СТАЛЬ 3, ГОСТ 380-2005

Исполнение 1
ГАЛЬВАНИЧЕСКОЕ ЦИНКОВАНИЕ (ГОСТ 9.301-86)
КЛИМАТИЧЕСКОЕ ИСПОЛНЕНИЕ УТ 2,5 СООТВЕТСТВУЕТ (ГОСТ 15150-69)
ДЛЯ ПРОКЛАДКИ ВНУТРИ ПОМЕЩЕНИЙ

Исполнение 2
ТЕРМОДИФФУЗИОННОЕ ЦИНКОВАНИЕ (ГОСТ Р 9.316-2006)
КЛИМАТИЧЕСКОЕ ИСПОЛНЕНИЕ УТ 1,5 СООТВЕТСТВУЕТ (ГОСТ 15150-69)
ДЛЯ ПРОКЛАДКИ ВНУТРИ И СНАРУЖИ ПОМЕЩЕНИЙ

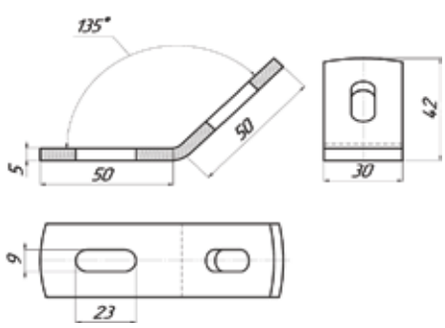

Артикул исполнение 1	Артикул исполнение 2	кг/шт	Уп. min
CU-135	CU-135-TDZ	0,11	1

CUG-90 Уголок 90° с двойными канальными гайками

GAL

TDZ

ОПИСАНИЕ

Свойства и преимущества

- ДЛЯ СОЕДИНЕНИЯ КОНСТРУКЦИЙ ИЗ С-ПРОФИЛЯ СР-20, СР-30
- С ПРЕДВАРИТЕЛЬНО СМОНТИРОВАННЫМИ ДВОЙНЫМИ ГАЙКАМИ
- БЫСТРЫЙ И ПРОСТОЙ МОНТАЖ

Материал

СТАЛЬ 3, ГОСТ 380-2005

Исполнение 1

ГАЛЬВАНИЧЕСКОЕ ЦИНКОВАНИЕ (ГОСТ 9.301-86)

КЛИМАТИЧЕСКОЕ ИСПОЛНЕНИЕ УТ 2,5 СООТВЕТСТВУЕТ (ГОСТ 15150-69)

ДЛЯ ПРОКЛАДКИ ВНУТРИ ПОМЕЩЕНИЙ

Исполнение 2

ТЕРМОДИФФУЗИОННОЕ ЦИНКОВАНИЕ (ГОСТ Р 9.316-2006)

КЛИМАТИЧЕСКОЕ ИСПОЛНЕНИЕ УТ 1,5 СООТВЕТСТВУЕТ (ГОСТ 15150-69)

ДЛЯ ПРОКЛАДКИ ВНУТРИ И СНАРУЖИ ПОМЕЩЕНИЙ

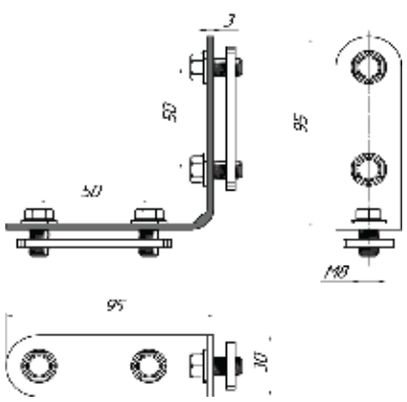

Артикул исполнение 1	Артикул исполнение 2	кг/шт	Уп. min
CUG-90	CUG-90-TDZ	0,26	1

CUG-135 Уголок 135° с двойными канальными гайками

GAL

TDZ

ОПИСАНИЕ

Свойства и преимущества

- ДЛЯ СОЕДИНЕНИЯ КОНСТРУКЦИЙ ИЗ С-ПРОФИЛЯ СР-20, СР-30
- С ПРЕДВАРИТЕЛЬНО СМОНТИРОВАННЫМИ ДВОЙНЫМИ ГАЙКАМИ
- БЫСТРЫЙ И ПРОСТОЙ МОНТАЖ

Материал

СТАЛЬ 3, ГОСТ 380-2005

Исполнение 1

ГАЛЬВАНИЧЕСКОЕ ЦИНКОВАНИЕ (ГОСТ 9.301-86)

КЛИМАТИЧЕСКОЕ ИСПОЛНЕНИЕ УТ 2,5 СООТВЕТСТВУЕТ (ГОСТ 15150-69)

ДЛЯ ПРОКЛАДКИ ВНУТРИ ПОМЕЩЕНИЙ

Исполнение 2

ТЕРМОДИФФУЗИОННОЕ ЦИНКОВАНИЕ (ГОСТ Р 9.316-2006)

КЛИМАТИЧЕСКОЕ ИСПОЛНЕНИЕ УТ 1,5 СООТВЕТСТВУЕТ (ГОСТ 15150-69)

ДЛЯ ПРОКЛАДКИ ВНУТРИ И СНАРУЖИ ПОМЕЩЕНИЙ

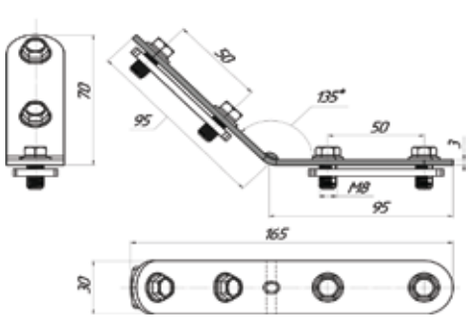

Артикул исполнение 1	Артикул исполнение 2	кг/шт	Уп. min
CUG-135	CUG-135-TDZ	0,27	1

CTS Т-образный соединитель

GAL

TDZ

ОПИСАНИЕ

Свойства и преимущества

- БЛАГОДАРЯ ПОДШТАМПОВКЕ НА ДВУХ СРАЗУ ИЗДЕЛИЯХ ОБЕСПЕЧИВАЕТСЯ ПОЗИЦИОНИРОВАНИЕ СОЕДИНИТЕЛЯ В КАНАЛЕ С-ПРОФИЛЯ
- УПРОЩАЕТСЯ МОНТАЖ
- ЭКОНОМИТСЯ ВРЕМЯ МОНТАЖА
- ПОДХОДИТ ДЛЯ СП-20, СП-30

Материал

СТАЛЬ 3, ГОСТ 380-2005

Исполнение 1

ГАЛЬВАНИЧЕСКОЕ ЦИНКОВАНИЕ (ГОСТ 9.301-86)

КЛИМАТИЧЕСКОЕ ИСПОЛНЕНИЕ УТ 2,5 СООТВЕТСТВУЕТ (ГОСТ 15150-69)

ДЛЯ ПРОКЛАДКИ ВНУТРИ ПОМЕЩЕНИЙ

Исполнение 2

ТЕРМОДИФФУЗИОННОЕ ЦИНКОВАНИЕ (ГОСТ Р 9.316-2006)

КЛИМАТИЧЕСКОЕ ИСПОЛНЕНИЕ УТ 1,5 СООТВЕТСТВУЕТ (ГОСТ 15150-69)

ДЛЯ ПРОКЛАДКИ ВНУТРИ И СНАРУЖИ ПОМЕЩЕНИЙ

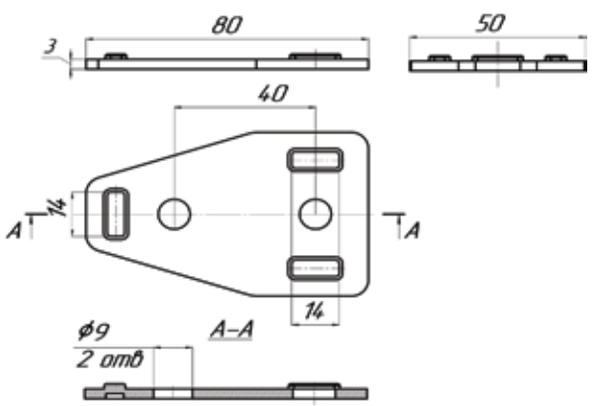

Артикул исполнение 1	Артикул исполнение 2	кг/шт	Уп. min
CTS	CTS-TDZ	0,07	1

CXS Х-образный соединитель

GAL

TDZ

ОПИСАНИЕ

Свойства и преимущества

- БЛАГОДАРЯ ПОДШТАМПОВКЕ НА ДВУХ СРАЗУ ИЗДЕЛИЯХ ОБЕСПЕЧИВАЕТСЯ ПОЗИЦИОНИРОВАНИЕ СОЕДИНИТЕЛЯ В КАНАЛЕ С-ПРОФИЛЯ
- УПРОЩАЕТСЯ МОНТАЖ
- ЭКОНОМИТСЯ ВРЕМЯ МОНТАЖА
- ПОДХОДИТ ДЛЯ СП-20, СП-30

Материал

СТАЛЬ 3, ГОСТ 380-2005

Исполнение 1

ГАЛЬВАНИЧЕСКОЕ ЦИНКОВАНИЕ (ГОСТ 9.301-86)

КЛИМАТИЧЕСКОЕ ИСПОЛНЕНИЕ УТ 2,5 СООТВЕТСТВУЕТ (ГОСТ 15150-69)

ДЛЯ ПРОКЛАДКИ ВНУТРИ ПОМЕЩЕНИЙ

Исполнение 2

ТЕРМОДИФФУЗИОННОЕ ЦИНКОВАНИЕ (ГОСТ Р 9.316-2006)

КЛИМАТИЧЕСКОЕ ИСПОЛНЕНИЕ УТ 1,5 СООТВЕТСТВУЕТ (ГОСТ 15150-69)

ДЛЯ ПРОКЛАДКИ ВНУТРИ И СНАРУЖИ ПОМЕЩЕНИЙ

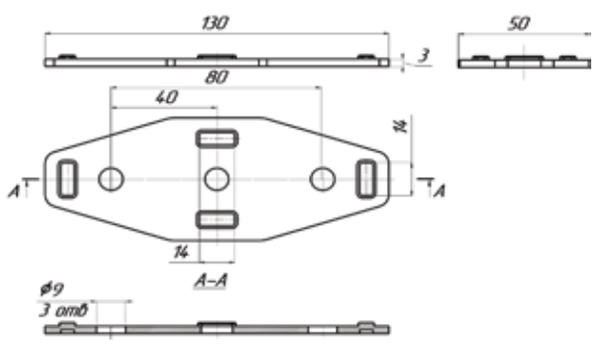

Артикул исполнение 1	Артикул исполнение 2	кг/шт	Уп. min
CXS	CXS-TDZ	0,11	1

CSS-20 Седельный соединитель под С-профиль 20х30

GAL

TDZ

ОПИСАНИЕ

Свойства и преимущества
- ДЛЯ СОЕДИНЕНИЯ КОНСТРУКЦИЙ ИЗ С-ПРОФИЛЯ
- ПОДХОДИТ ДЛЯ ПРОФИЛЯ 20Х30

Материал
СТАЛЬ 3, ГОСТ 380-2005

Исполнение 1
ГАЛЬВАНИЧЕСКОЕ ЦИНКОВАНИЕ (ГОСТ 9.301-86)
КЛИМАТИЧЕСКОЕ ИСПОЛНЕНИЕ УТ 2,5 СООТВЕТСТВУЕТ (ГОСТ 15150-69)
ДЛЯ ПРОКЛАДКИ ВНУТРИ ПОМЕЩЕНИЙ

Исполнение 2
ТЕРМОДИФФУЗИОННОЕ ЦИНКОВАНИЕ (ГОСТ Р 9.316-2006)
КЛИМАТИЧЕСКОЕ ИСПОЛНЕНИЕ УТ 1,5 СООТВЕТСТВУЕТ (ГОСТ 15150-69)
ДЛЯ ПРОКЛАДКИ ВНУТРИ И СНАРУЖИ ПОМЕЩЕНИЙ

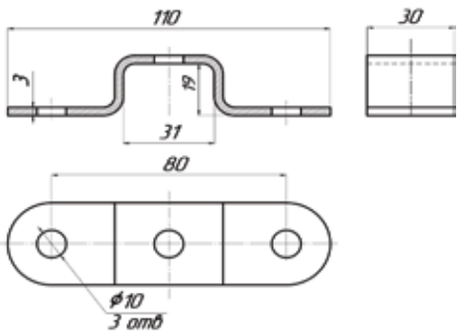

Артикул исполнение 1	Артикул исполнение 2	кг/шт	Уп. min
CSS-20	CSS-20-TDZ	0,09	1

CSS-30 Седельный соединитель под С-профиль 30х30

GAL

TDZ

ОПИСАНИЕ

Свойства и преимущества
- ДЛЯ СОЕДИНЕНИЯ КОНСТРУКЦИЙ ИЗ С-ПРОФИЛЯ
- ПОДХОДИТ ДЛЯ ПРОФИЛЯ 30Х30

Материал
СТАЛЬ 3, ГОСТ 380-2005

Исполнение 1
ГАЛЬВАНИЧЕСКОЕ ЦИНКОВАНИЕ (ГОСТ 9.301-86)
КЛИМАТИЧЕСКОЕ ИСПОЛНЕНИЕ УТ 2,5 СООТВЕТСТВУЕТ (ГОСТ 15150-69)
ДЛЯ ПРОКЛАДКИ ВНУТРИ ПОМЕЩЕНИЙ

Исполнение 2
ТЕРМОДИФФУЗИОННОЕ ЦИНКОВАНИЕ (ГОСТ Р 9.316-2006)
КЛИМАТИЧЕСКОЕ ИСПОЛНЕНИЕ УТ 1,5 СООТВЕТСТВУЕТ (ГОСТ 15150-69)
ДЛЯ ПРОКЛАДКИ ВНУТРИ И СНАРУЖИ ПОМЕЩЕНИЙ

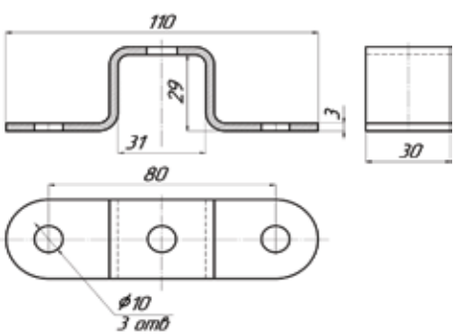

Артикул исполнение 1	Артикул исполнение 2	кг/шт	Уп. min
CSS-30	CSS-30-TDZ	0,10	1

CPS Продольный соединитель

SZ

TDZ

ОПИСАНИЕ

Свойства и преимущества

- ДЛЯ СОЕДИНЕНИЯ С-ПРОФИЛЕЙ
- ПОДХОДИТ ДЛЯ СР-20, СР-30

Материал

СТАЛЬ МАРКИ 08СП, ГОСТ 1050-88

Исполнение 1

ЦИНКОВАНИЕ ПО МЕТОДУ СЕНДЗИМИРА (ГОСТ 9.302-88)
КЛИМАТИЧЕСКОЕ ИСПОЛНЕНИЕ УТ 2,5 СООТВЕТСТВУЕТ (ГОСТ 15150 - 69)
ДЛЯ ПРОКЛАДКИ ВНУТРИ ПОМЕЩЕНИЙ

Исполнение 2

ТЕРМОДИФФУЗИОННОЕ ЦИНКОВАНИЕ (ГОСТ 9.316-2006)
КЛИМАТИЧЕСКОЕ ИСПОЛНЕНИЕ УТ 1,5 СООТВЕТСТВУЕТ (ГОСТ 15150 - 69)
ДЛЯ ПРОКЛАДКИ ВНУТРИ И СНАРУЖИ ПОМЕЩЕНИЙ

Артикул		кг/шт	Уп. min
исполнение 1	исполнение 2		
CPS	CPS-TDZ	0,14	1

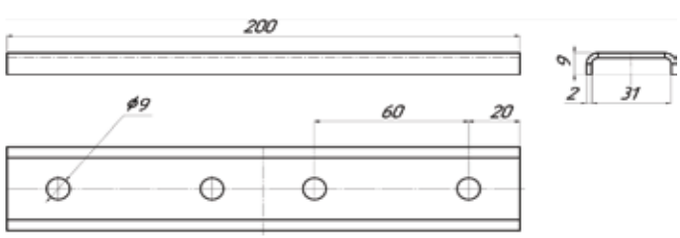

CPG Продольный соединитель с канальными гайками

ОПИСАНИЕ

Свойства и преимущества

- ДЛЯ СОЕДИНЕНИЕ С-ПРОФИЛЕЙ
- ПОДХОДИТ ДЛЯ СР-20, СР-30
- С ПРЕДУСТАНОВЛЕННЫМИ ГАЙКАМИ ЭКОНОМИЯ ВРЕМЕНИ ДО 40%
- БЫСТРЫЙ И ПРОСТОЙ МОНТАЖ

Материал

СТАЛЬ 3, ГОСТ 380-2005

Исполнение 1

ЦИНКОВАНИЕ ПО МЕТОДУ СЕНДЗИМИРА (ГОСТ 9.302-88)
КЛИМАТИЧЕСКОЕ ИСПОЛНЕНИЕ УТ 2,5 СООТВЕТСТВУЕТ (ГОСТ 15150 - 69)
ДЛЯ ПРОКЛАДКИ ВНУТРИ ПОМЕЩЕНИЙ

Исполнение 2

ТЕРМОДИФФУЗИОННОЕ ЦИНКОВАНИЕ (ГОСТ 9.316-2006)
КЛИМАТИЧЕСКОЕ ИСПОЛНЕНИЕ УТ 1,5 СООТВЕТСТВУЕТ (ГОСТ 15150 - 69)
ДЛЯ ПРОКЛАДКИ ВНУТРИ И СНАРУЖИ ПОМЕЩЕНИЙ

Артикул		кг/шт	Уп. min
исполнение 1	исполнение 2		
CPG	CPG-TDZ	0,14	1

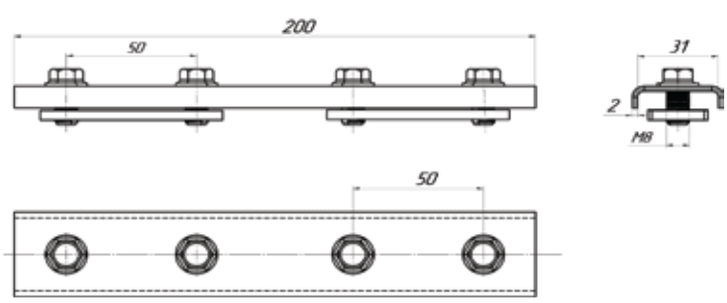

CSD Стеновой держатель с гайкой

GAL

TDZ

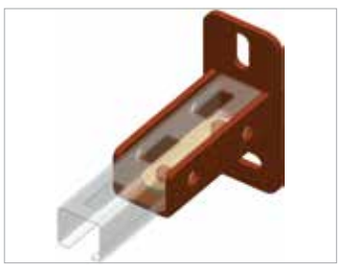

ОПИСАНИЕ

Свойства и преимущества

- U-ОБРАЗНЫЙ ПРОФИЛЬ С ПРИВАРЕННЫМ ФЛАНЦЕМ И СИСТЕМОЙ БЫСТРОЙ ФИКСАЦИИ
- ДЛЯ НАСТЕННОГО МОНТАЖА ПРОФИЛЯ
- ДЛЯ УДОБСТВА МОНТАЖА КРЕПЕЖНЫЕ ОТВЕРСТИЯ НА ФЛАНЦЕ РАЗВЕРНУТЫ НА 90° ДРУГ К ДРУГУ
- С ПРЕДВАРИТЕЛЬНО СМОНТИРОВАННЫМ МОНТАЖНЫМ ПРИЖИМОМ НА ДВУХ БОЛТАХ
- ДЛЯ БЫСТРОГО И НАДЕЖНОГО МОНТАЖА

Материал

СТАЛЬ 3, ГОСТ 380-2005

Исполнение 1

ГАЛЬВАНИЧЕСКОЕ ЦИНКОВАНИЕ (ГОСТ 9.301-86)
КЛИМАТИЧЕСКОЕ ИСПОЛНЕНИЕ УТ 2,5 СООТВЕТСТВУЕТ (ГОСТ 15150 - 69)
ДЛЯ ПРОКЛАДКИ ВНУТРИ ПОМЕЩЕНИЙ

Исполнение 2

ТЕРМОДИФФУЗИОННОЕ ЦИНКОВАНИЕ (ГОСТ 9.316-2006)
КЛИМАТИЧЕСКОЕ ИСПОЛНЕНИЕ УТ 1,5 СООТВЕТСТВУЕТ (ГОСТ 15150 - 69)
ДЛЯ ПРОКЛАДКИ ВНУТРИ И СНАРУЖИ ПОМЕЩЕНИЙ

Артикул		кг/шт	Уп. min
исполнение 1	исполнение 2		
CSD	CSD-TDZ	0,47	1

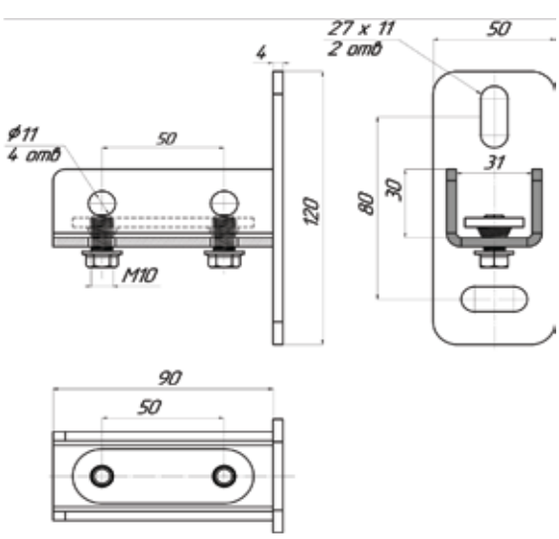

CDP Стеновой держатель подвижный

GAL

TDZ

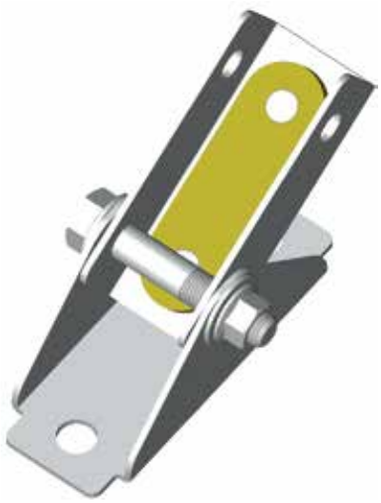

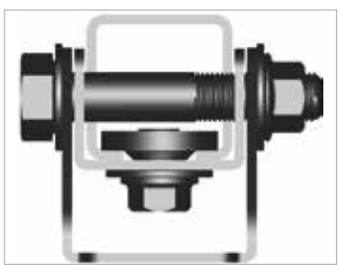

ОПИСАНИЕ

Свойства и преимущества

- УЗЕЛ ОСНАЩЕН СИСТЕМОЙ БЫСТРОЙ ФИКСАЦИИ
- ДЛЯ СОЗДАНИЯ ОПОРНЫХ И УСИЛИВАЮЩИХ КОНСТРУКЦИЙ
- ДЛЯ СОЗДАНИЯ ПОДВИЖНЫХ КОНСТРУКЦИЙ
- ПОЗВОЛЯЕТ ПЛАВНО РЕГУЛИРОВАТЬ ДЛИНУ ПРОФИЛЯ ПРИ ИСПОЛЬЗОВАНИИ В КАЧЕСТВЕ УСИЛИВАЮЩЕГО РАСКОСА

Материал

СТАЛЬ 3, ГОСТ 380-2005

Исполнение 1

ГАЛЬВАНИЧЕСКОЕ ЦИНКОВАНИЕ (ГОСТ 9.301-86)
КЛИМАТИЧЕСКОЕ ИСПОЛНЕНИЕ УТ 2,5 СООТВЕТСТВУЕТ (ГОСТ 15150 - 69)
ДЛЯ ПРОКЛАДКИ ВНУТРИ ПОМЕЩЕНИЙ

Исполнение 2

ТЕРМОДИФФУЗИОННОЕ ЦИНКОВАНИЕ (ГОСТ 9.316-2006)
КЛИМАТИЧЕСКОЕ ИСПОЛНЕНИЕ УТ 1,5 СООТВЕТСТВУЕТ (ГОСТ 15150 - 69)
ДЛЯ ПРОКЛАДКИ ВНУТРИ И СНАРУЖИ ПОМЕЩЕНИЙ

Артикул		кг/шт	Уп. min
исполнение 1	исполнение 2		
CDP	CDP-TDZ	0,85	1

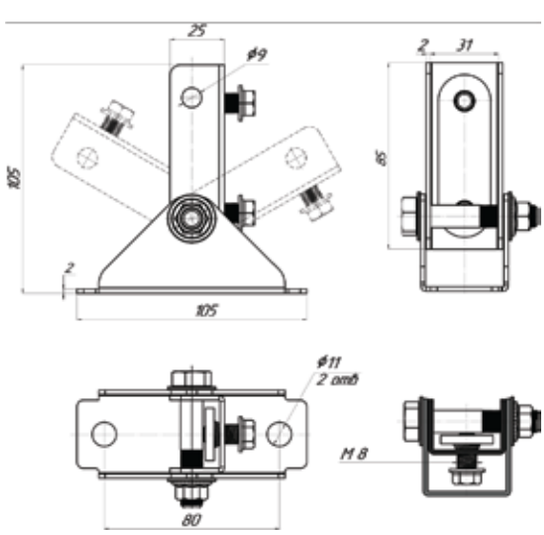

CDC Стеновой держатель

GAL

TDZ

ОПИСАНИЕ

Свойства и преимущества

- МОНТИРУЕТСЯ НА СТЕНУ
- ПРОФИЛЬ МОЖЕТ БЫТЬ СМОНТИРОВАН ПЕРФОРАЦИЕЙ ВНИЗ(ВВЕРХ) ИЛИ ПО БОКОВОЙ СТОРОНЕ ДЕРЖАТЕЛЯ
- БОКОВОЙ МОНТАЖ ТОЛЬКО ДЛЯ ПРОФИЛЯ 30Х30
- КРЕПЕЖНЫЕ ОТВЕРСТИЯ РАСПОЛОЖЕНЫ ПОД УГЛОМ 90°

Материал

СТАЛЬ 3, ГОСТ 380-2005

Исполнение 1

ГАЛЬВАНИЧЕСКОЕ ЦИНКОВАНИЕ (ГОСТ 9.301-86)
КЛИМАТИЧЕСКОЕ ИСПОЛНЕНИЕ УТ 2,5 СООТВЕТСТВУЕТ (ГОСТ 15150 - 69)
ДЛЯ ПРОКЛАДКИ ВНУТРИ ПОМЕЩЕНИЙ

Исполнение 2

ТЕРМОДИФФУЗИОННОЕ ЦИНКОВАНИЕ (ГОСТ 9.316-2006)
КЛИМАТИЧЕСКОЕ ИСПОЛНЕНИЕ УТ 1,5 СООТВЕТСТВУЕТ (ГОСТ 15150 - 69)
ДЛЯ ПРОКЛАДКИ ВНУТРИ И СНАРУЖИ ПОМЕЩЕНИЙ

Артикул		кг/шт	Уп. min
исполнение 1	исполнение 2		
CDC	CDC-TDZ	0,42	1

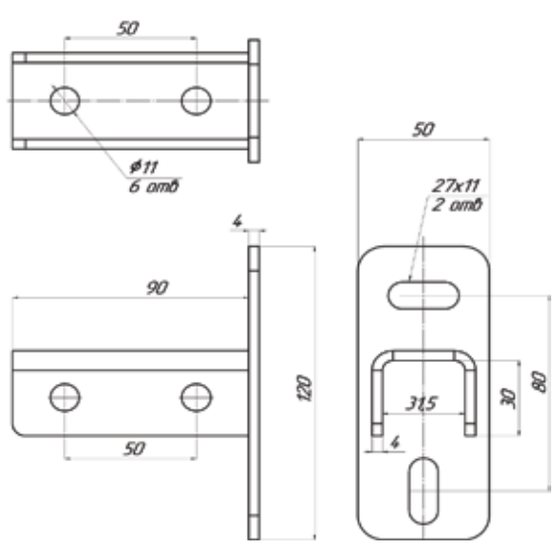

CUS Трехгранный соединитель

GAL

TDZ

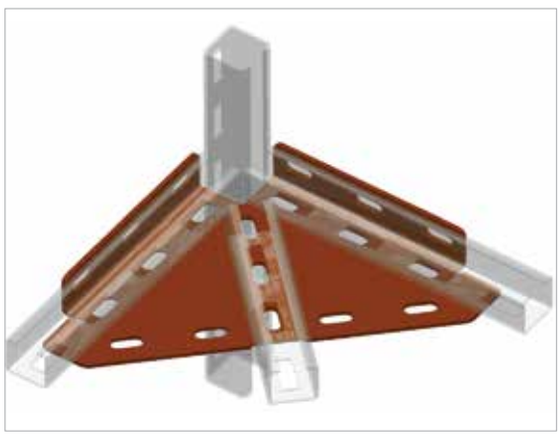

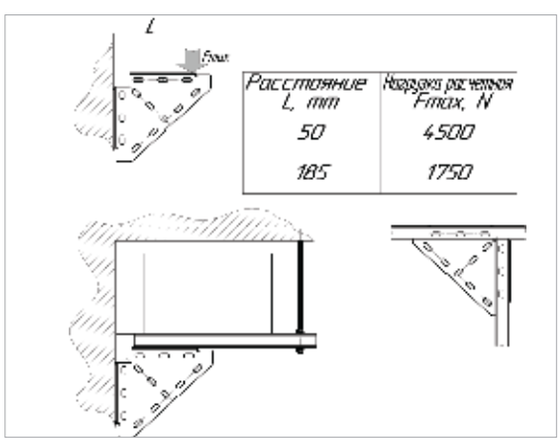

ОПИСАНИЕ

Свойства и преимущества

- УСТАНОВКА В КАЧЕСТВЕ ОПОРНОГО ЭЛЕМЕНТА В ТРЕХ ПОЛОЖЕНИЯХ
- УВЕЛИЧИВАЕТ НЕСУЩУЮ СПОСОБНОСТЬ
- СОЗДАНИЕ ОПОРНЫХ И УСИЛИВАЮЩИХ КОНСТРУКЦИЙ

Материал

СТАЛЬ 3, ГОСТ 380-2005

Исполнение 1

ГАЛЬВАНИЧЕСКОЕ ЦИНКОВАНИЕ (ГОСТ 9.301-86)
КЛИМАТИЧЕСКОЕ ИСПОЛНЕНИЕ УТ 2,5 СООТВЕТСТВУЕТ (ГОСТ 15150 - 69)
ДЛЯ ПРОКЛАДКИ ВНУТРИ ПОМЕЩЕНИЙ

Исполнение 2

ТЕРМОДИФФУЗИОННОЕ ЦИНКОВАНИЕ (ГОСТ 9.316-2006)
КЛИМАТИЧЕСКОЕ ИСПОЛНЕНИЕ УТ 1,5 СООТВЕТСТВУЕТ (ГОСТ 15150 - 69)
ДЛЯ ПРОКЛАДКИ ВНУТРИ И СНАРУЖИ ПОМЕЩЕНИЙ

Артикул		кг/шт	Уп. min
исполнение 1	исполнение 2		
CUS	CUS-TDZ	0,70	1

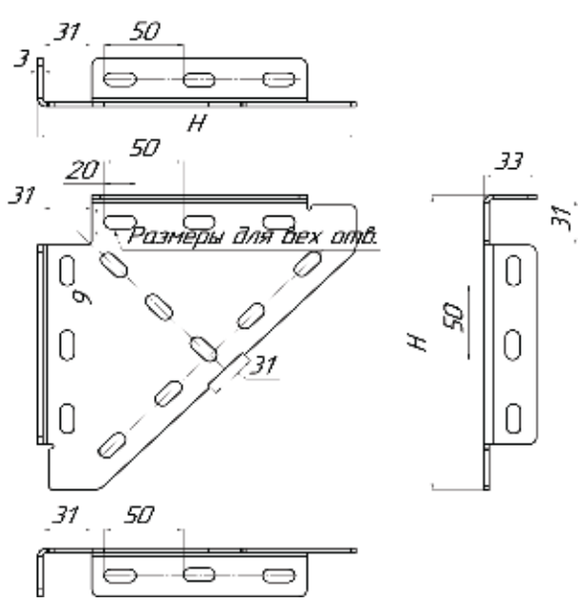

CUS-2 Трехгранный соединитель 2

GAL

TDZ

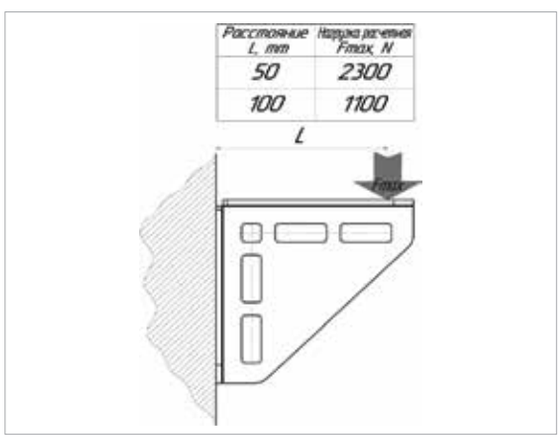

Расстояние L, mm	Нагрузка расчетная Fmax, N
50	2300
100	1100

ОПИСАНИЕ

Свойства и преимущества

- ОДНОСОСТАВНАЯ ОПОРА
- ДЛЯ УСТАНОВКИ В КАЧЕСТВЕ ОПОРНОГО ЭЛЕМЕНТА СВЕРХУ, СНИЗУ ИЛИ СБОКУ КОНСОЛИ
- ДЛЯ СОЗДАНИЯ ОПОРНЫХ И УСИЛИВАЮЩИХ КОНСТРУКЦИЙ ИЗ С-ПРОФИЛЯ

Материал

СТАЛЬ 3, ГОСТ 380-2005

Исполнение 1

ГАЛЬВАНИЧЕСКОЕ ЦИНКОВАНИЕ (ГОСТ 9.301-86)
КЛИМАТИЧЕСКОЕ ИСПОЛНЕНИЕ УТ 2,5 СООТВЕТСТВУЕТ (ГОСТ 15150 - 69)
ДЛЯ ПРОКЛАДКИ ВНУТРИ ПОМЕЩЕНИЙ

Исполнение 2

ТЕРМОДИФФУЗИОННОЕ ЦИНКОВАНИЕ (ГОСТ 9.316-2006)
КЛИМАТИЧЕСКОЕ ИСПОЛНЕНИЕ УТ 1,5 СООТВЕТСТВУЕТ (ГОСТ 15150 - 69)
ДЛЯ ПРОКЛАДКИ ВНУТРИ И СНАРУЖИ ПОМЕЩЕНИЙ

Артикул		кг/шт	Уп. min
исполнение 1	исполнение 2		
CUS-2	CUS-2-TDZ	0,25	1

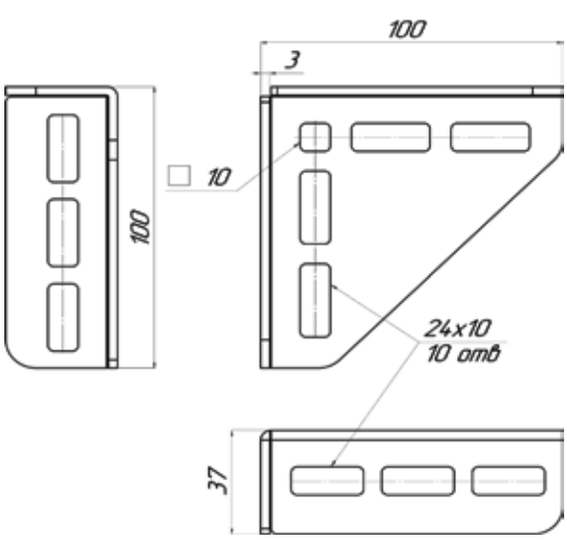

CTDS Трехгранный диагональный соединитель

GAL

TDZ

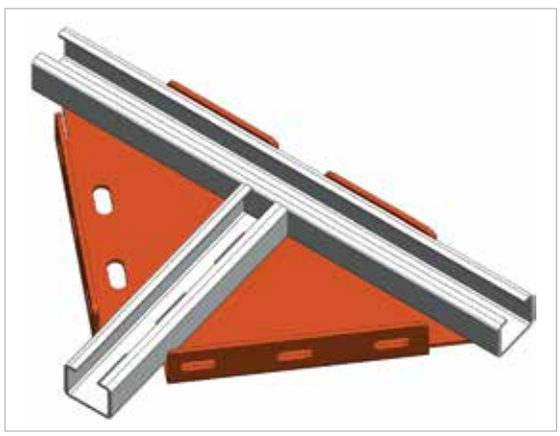

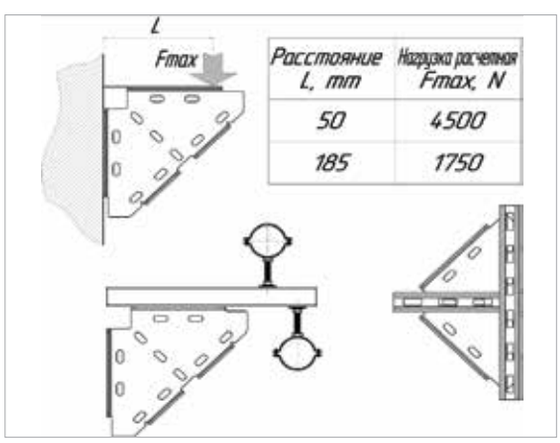

ОПИСАНИЕ

Свойства и преимущества

- УСТАНОВКА В КАЧЕСТВЕ ОПОРНОГО ЭЛЕМЕНТА В ТРЕХ ПОЛОЖЕНИЯХ
- УВЕЛИЧИВАЕТ НЕСУЩУЮ СПОСОБНОСТЬ
- СОЗДАНИЕ ОПОРНЫХ И УСИЛИВАЮЩИХ КОСНТРУКЦИЙ

Материал

СТАЛЬ 3, ГОСТ 380-2005

Исполнение 1

ГАЛЬВАНИЧЕСКОЕ ЦИНКОВАНИЕ (ГОСТ 9.301-86)
КЛИМАТИЧЕСКОЕ ИСПОЛНЕНИЕ УТ 2,5 СООТВЕТСТВУЕТ (ГОСТ 15150 - 69)
ДЛЯ ПРОКЛАДКИ ВНУТРИ ПОМЕЩЕНИЙ

Исполнение 2

ТЕРМОДИФФУЗИОННОЕ ЦИНКОВАНИЕ (ГОСТ 9.316-2006)
КЛИМАТИЧЕСКОЕ ИСПОЛНЕНИЕ УТ 1,5 СООТВЕТСТВУЕТ (ГОСТ 15150 - 69)
ДЛЯ ПРОКЛАДКИ ВНУТРИ И СНАРУЖИ ПОМЕЩЕНИЙ

Артикул		кг/шт	Уп. min
исполнение 1	исполнение 2		
CTDS	CTDS-TDZ	0,78	1

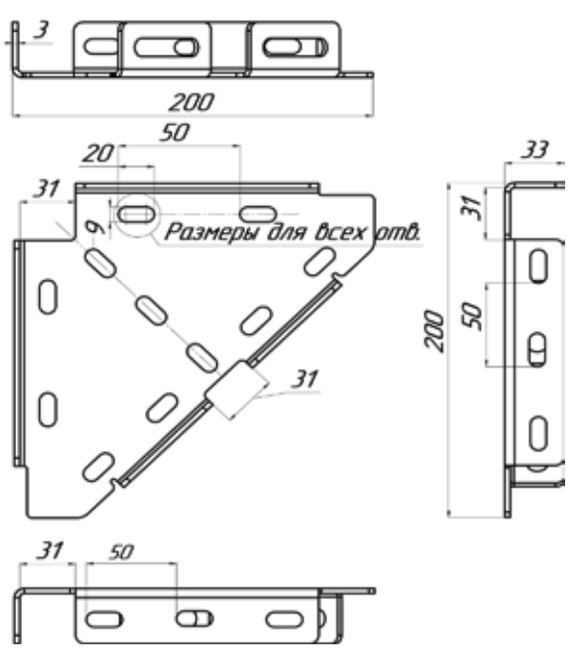

CRE Распорный элемент

GAL

TDZ

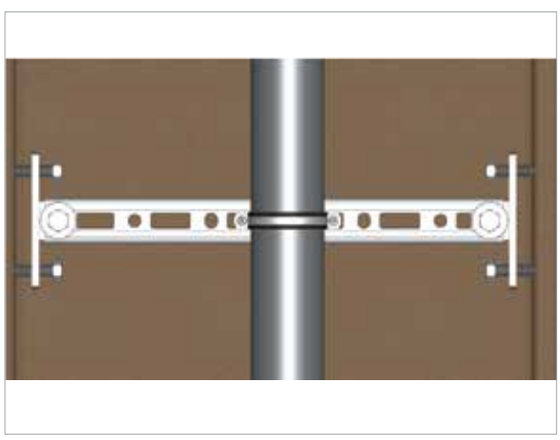

ОПИСАНИЕ

Свойства и преимущества

- МОНТАЖ МЕЖДУ СТЕНКАМИ СТАЛЬНЫХ КОНСТРУКЦИЙ
- НА КАЖДУЮ ТОЧКУ КРЕПЛЕНИЯ ВСЕГДА ИСПОЛЬЗОВАТЬ 2 ЭЛЕМЕНТА
- БЕЗ СВАРКИ ИЛИ СВЕРЛЕНИЯ
- ТАКЖЕ ПОДХОДИТ ДЛЯ МОНТАЖА В ШАХТАХ

Материал

СТАЛЬ 3, ГОСТ 380-2005

Исполнение 1

ГАЛЬВАНИЧЕСКОЕ ЦИНКОВАНИЕ (ГОСТ 9.301-86)
КЛИМАТИЧЕСКОЕ ИСПОЛНЕНИЕ УТ 2,5 СООТВЕТСТВУЕТ (ГОСТ 15150 - 69)
ДЛЯ ПРОКЛАДКИ ВНУТРИ ПОМЕЩЕНИЙ

Исполнение 2

ТЕРМОДИФФУЗИОННОЕ ЦИНКОВАНИЕ (ГОСТ 9.316-2006)
КЛИМАТИЧЕСКОЕ ИСПОЛНЕНИЕ УТ 1,5 СООТВЕТСТВУЕТ (ГОСТ 15150 - 69)
ДЛЯ ПРОКЛАДКИ ВНУТРИ И СНАРУЖИ ПОМЕЩЕНИЙ

Артикул		кг/шт	Уп. min
исполнение 1	исполнение 2		
CRE	CRE-TDZ	0,11	1

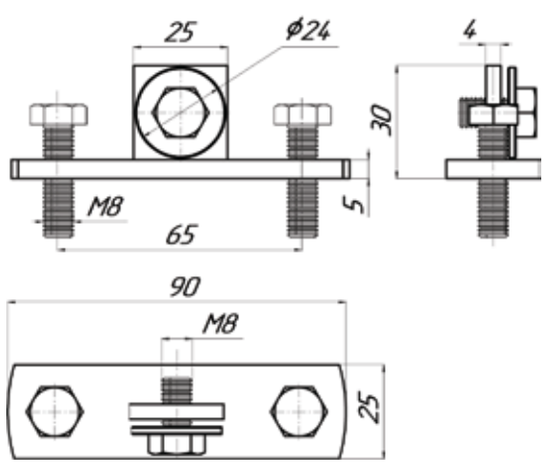

CRV Регулятор высоты

GAL

TDZ

ОПИСАНИЕ

Свойства и преимущества

- ДЛЯ БЫСТРОГО И НАДЕЖНОГО МОНТАЖА
- КРЕСТООБРАЗНОЕ ОТВЕРСТИЕ НА СОЕДИНИТЕЛЕ ДАЁТ ВОЗМОЖНОСТЬ ПРЕДВАРИТЕЛЬНОГО МОНТАЖА ЗАРАНЕЕ СОБРАННОЙ КОНСТРУКЦИИ НА РЕЗЬБОВЫХ ШПИЛЬКАХ С УЖЕ ПРИКРУЧЕННЫМИ ГАЙКАМИ

Материал

СТАЛЬ 3, ГОСТ 380-2005

Исполнение 1

ГАЛЬВАНИЧЕСКОЕ ЦИНКОВАНИЕ (ГОСТ 9.301-86)
КЛИМАТИЧЕСКОЕ ИСПОЛНЕНИЕ УТ 2,5 СООТВЕТСТВУЕТ (ГОСТ 15150 - 69)
ДЛЯ ПРОКЛАДКИ ВНУТРИ ПОМЕЩЕНИЙ

Исполнение 2

ТЕРМОДИФФУЗИОННОЕ ЦИНКОВАНИЕ (ГОСТ 9.316-2006)
КЛИМАТИЧЕСКОЕ ИСПОЛНЕНИЕ УТ 1,5 СООТВЕТСТВУЕТ (ГОСТ 15150 - 69)
ДЛЯ ПРОКЛАДКИ ВНУТРИ И СНАРУЖИ ПОМЕЩЕНИЙ

Артикул		кг/шт	Уп. min
исполнение 1	исполнение 2		
CRV	CRV-TDZ	0,05	1

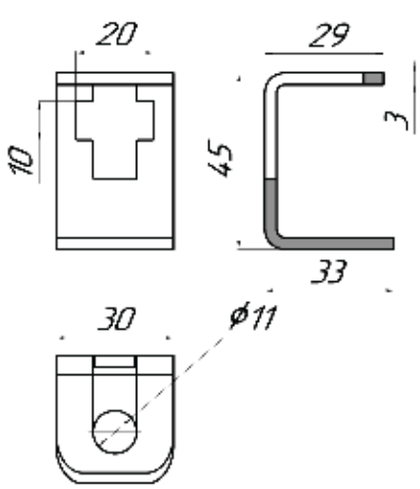

CRP Резиновый профиль-виброгаситель для С-системы

ОПИСАНИЕ

Свойства и преимущества

- ЗАЩИТА КОНСТРУКЦИИ ОТ ШУМА, ПОПАДАНИЯ ЛИШНЕЙ ПЫЛИ И ВЛАГИ
- ОБЕСПЕЧИВАЕТ ВИБРОАКУСТИЧЕСКУЮ ИЗОЛЯЦИЮ, НАПРИМЕР, ПРИ УКЛАДКЕ ВЕНТИЛЯЦИОННЫХ КАНАЛОВ НА МОНТАЖНЫЙ ПРОФИЛЬ
- ТАКЖЕ ВОЗМОЖНО ПРИМЕНЕНИЕ СО ШПИЛЬКАМИ М6, М8 ИЛИ М10
- ВЫПОЛНЕН ИЗ ИЗНОСОСТОЙКОГО МАТЕРИАЛА
- НЕ РАЗРУШАЕТСЯ ПОД ДЕЙСТВИЕМ ВНЕШНИХ НЕГАТИВНЫХ ФАКТОРОВ

Материал

EPDM-РЕЗИНА, ЧЕРНАЯ

Артикул исполнение 1	L (м)	Уп. min
CRP	30	1

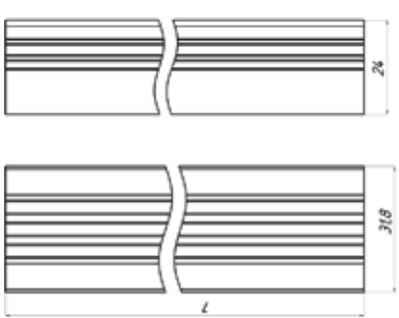

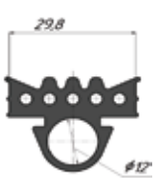

Z-20 Заглушка для С-профиля 20х30

ОПИСАНИЕ

Свойства и преимущества

- ИЗОЛЯЦИЯ ОСТРЫХ КРОМОК НА С-ПРОФИЛЯХ И КОНСОЛЯХ
- ЗАЩИТА ОТ ПОРЕЗОВ
- БЫСТРЫЙ И ПРОСТОЙ МОНТАЖ

Материал

ПЛАСТИК

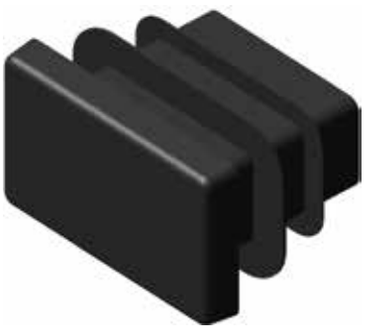

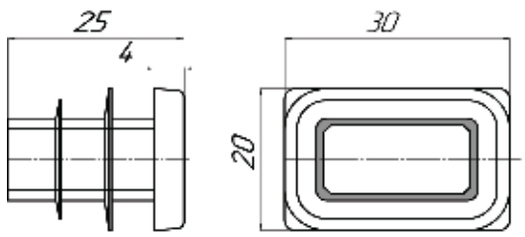

Z-30 Заглушка для С-профиля 30х30

ОПИСАНИЕ

Свойства и преимущества

- ИЗОЛЯЦИЯ ОСТРЫХ КРОМОК НА С-ПРОФИЛЯХ И КОНСОЛЯХ
- ЗАЩИТА ОТ ПОРЕЗОВ
- БЫСТРЫЙ И ПРОСТОЙ МОНТАЖ

Материал

ПЛАСТИК

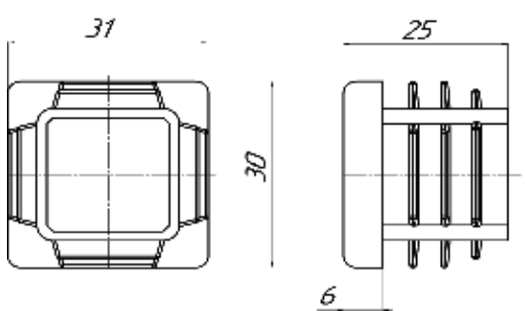

СК Консоль

GAL

HD

ОПИСАНИЕ

Свойства и преимущества

- ДЛЯ СОЗДАНИЯ КОНСТРУКЦИЙ ИЗ С-ПРОФИЛЯ
- МОНТАЖ К ПЕРЕКРЫТИЮ И СТЕНЕ
- ДЛЯ УДОБСТВА МОНТАЖА КРЕПЕЖНЫЕ ОТВЕРСТИЯ НА ФЛАНЦЕ РАЗВЕРНУТЫ НА 90° ДРУГ К ДРУГУ
- БЫСТРЫЙ И ПРОСТОЙ МОНТАЖ

Материал

СТАЛЬ 08СП, ГОСТ 1050 - 88

Исполнение 1

ГАЛЬВАНИЧЕСКОЕ ЦИНКОВАНИЕ (ГОСТ 9.301-86)

КЛИМАТИЧЕСКОЕ ИСПОЛНЕНИЕ УТ 2,5 СООТВЕТСТВУЕТ (ГОСТ 15150 - 69)

ДЛЯ ПРОКЛАДКИ ВНУТРИ ПОМЕЩЕНИЙ

Исполнение 2

ГОРЯЧЕЕ ЦИНКОВАНИЕ (ГОСТ 9.307-89)

КЛИМАТИЧЕСКОЕ ИСПОЛНЕНИЕ УТ 1,5 СООТВЕТСТВУЕТ (ГОСТ 15150 - 69)

ДЛЯ ПРОКЛАДКИ ВНУТРИ И СНАРУЖИ ПОМЕЩЕНИЙ

Артикул исполнение 1	Артикул исполнение 2	L (мм)	H (мм)	кг/шт	Уп. min
СК-20-150	СК-20-150-HD	150	20	0,31	1
СК-20-200	СК-20-200-HD	200	20	0,35	1
СК-20-250	СК-20-250-HD	250	20	0,39	1
СК-20-300	СК-20-300-HD	300	20	0,43	1
СК-20-400	СК-20-400-HD	400	20	0,51	1
СК-20-450	СК-20-450-HD	450	20	0,55	1
СК-20-500	СК-20-500-HD	500	20	0,59	1
СК-30-150	СК-30-150-HD	150	30	0,40	1
СК-30-200	СК-30-200-HD	200	30	0,46	1
СК-30-250	СК-30-250-HD	250	30	0,52	1
СК-30-300	СК-30-300-HD	300	30	0,58	1
СК-30-400	СК-30-400-HD	400	30	0,72	1
СК-30-450	СК-30-450-HD	450	30	0,78	1
СК-30-500	СК-30-500-HD	500	30	0,85	1

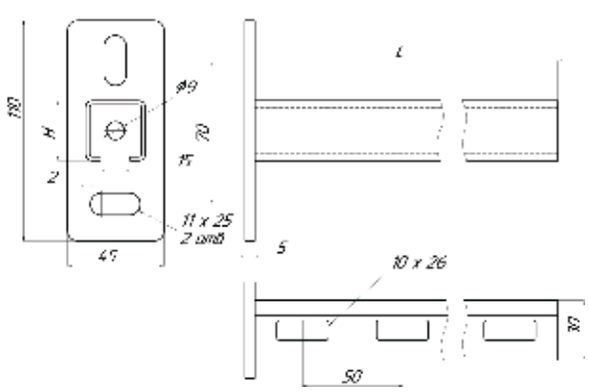

СКК Комплект консолей

GAL

HD

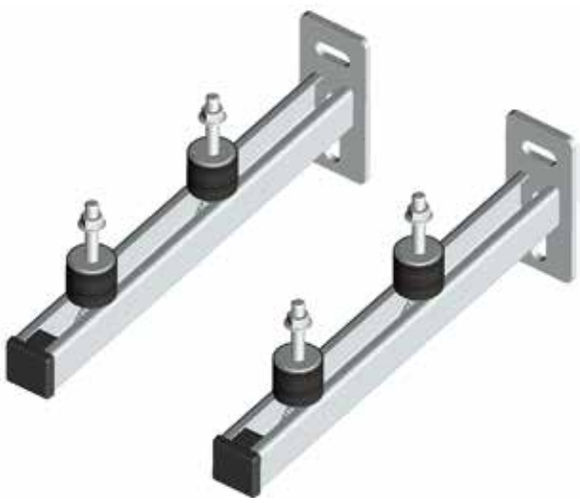

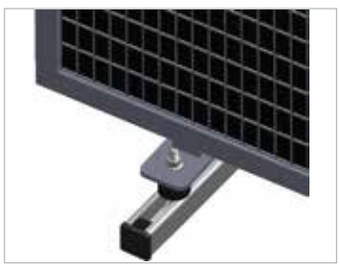

ОПИСАНИЕ

Свойства и преимущества

- ДЛЯ НАСТЕННОГО МОНТАЖА НАСОСОВ, КОМПРЕССОРОВ И ДРУГИХ ЛЁГКИХ УСТАНОВОК
- ВИБРОГАСИТЕЛЬ С ПРЕДВАРИТЕЛЬНО СМОНТИРОВАННОЙ МОНТАЖНОЙ ГАЙКОЙ, ШАЙБОЙ И ШЕСТИГРАННОЙ КОНТРГАЙКОЙ
- ЗВУКОИЗОЛЯЦИЯ С ПОМОЩЬЮ ВИБРОГАСИТЕЛЯ

Комплект:

- 2 КОНСОЛИ
- 4 ВИБРОГАСИТЕЛЯ
- 2 ДЕКОРАТИВНЫЕ ЗАГЛУШКИ ДЛЯ ТОРЦОВ ПРОФИЛЯ
- МОНТАЖНЫЕ ЭЛЕМЕНТЫ

Материал

СТАЛЬ 3, ГОСТ 380-2005

Исполнение 1

ГАЛЬВАНИЧЕСКОЕ ЦИНКОВАНИЕ (ГОСТ 9.301-86)

КЛИМАТИЧЕСКОЕ ИСПОЛНЕНИЕ УТ 2,5 СООТВЕТСТВУЕТ (ГОСТ 15150 - 69)

ДЛЯ ПРОКЛАДКИ ВНУТРИ ПОМЕЩЕНИЙ

Исполнение 2

ГОРЯЧЕЕ ЦИНКОВАНИЕ (ГОСТ 9.307-89)

КЛИМАТИЧЕСКОЕ ИСПОЛНЕНИЕ УТ 1,5 СООТВЕТСТВУЕТ (ГОСТ 15150 - 69)

ДЛЯ ПРОКЛАДКИ ВНУТРИ И СНАРУЖИ ПОМЕЩЕНИЙ

Артикул исполнение 1	Артикул исполнение 2	L (мм)	M (мм)	S (мм)	Fa (N)	кг/шт	Уп. min
СКК-300	СКК-300-HD	300	8	5	1200	0,59	1
СКК-400	СКК-400-HD	400	8	5	700	0,78	1
СКК-500	СКК-500-HD	500	8	5	500	0,98	1

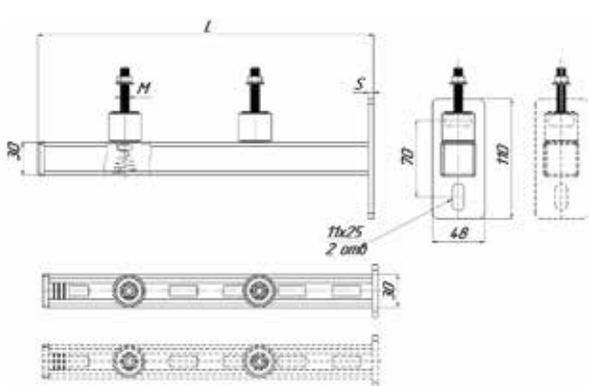

РК Подпорка для консолей

GAL

TDZ

ОПИСАНИЕ

Свойства и преимущества

- УКРЕПЛЯЮЩАЯ ПОДПОРКА 45°
- УСТАНОВКА В КАЧЕСТВЕ ОПОРНОГО ЭЛЕМЕНТА В ТРЕХ ПОЛОЖЕНИЯХ КОНСОЛИ
- УВЕЛИЧИВАЕТ НЕСУЩУЮ СПОСОБНОСТЬ КОНСОЛИ
- СОЗДАНИЕ ОПОРНЫХ И УСИЛИВАЮЩИХ КОНСТРУКЦИЙ С ПРОФИЛЕМ

Материал

СТАЛЬ 3, ГОСТ 380-2005

Исполнение 1

ГАЛЬВАНИЧЕСКОЕ ЦИНКОВАНИЕ (ГОСТ 9.301-86)
КЛИМАТИЧЕСКОЕ ИСПОЛНЕНИЕ УТ 2,5 СООТВЕТСТВУЕТ (ГОСТ 15150 - 69)
ДЛЯ ПРОКЛАДКИ ВНУТРИ ПОМЕЩЕНИЙ

Исполнение 2

ТЕРМОДИФФУЗИОННОЕ ЦИНКОВАНИЕ (ГОСТ 9.316-2006)
КЛИМАТИЧЕСКОЕ ИСПОЛНЕНИЕ УТ 1,5 СООТВЕТСТВУЕТ (ГОСТ 15150 - 69)
ДЛЯ ПРОКЛАДКИ ВНУТРИ И СНАРУЖИ ПОМЕЩЕНИЙ

Артикул		H (мм)	кг/шт	Уп. min
исполнение 1	исполнение 2			
РК-250	РК-250-TDZ	250	0,75	1
РК-350	РК-350-TDZ	350	1,25	1

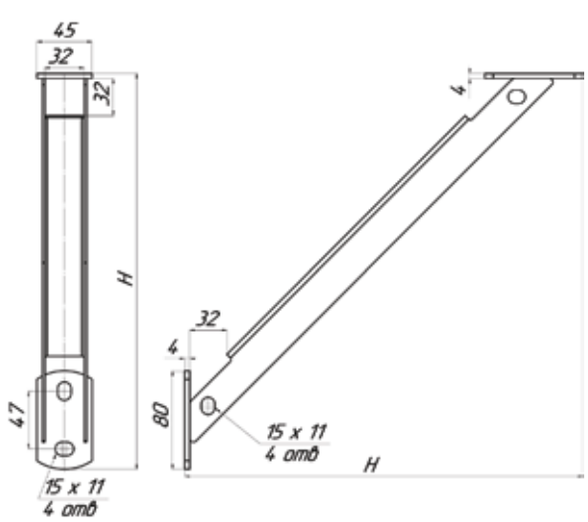

АССОРТИМЕНТ

LP, MP, SP - 41	LPD, MPD, SPD - 41	LP, MP, SP - 21	LPD, MPD, SPD - 21	SP-52	SP-72
стр. 41	стр. 42	стр. 43	стр. 44	стр. 45	стр. 46

PK	TB	TBP	TKP	TK	SGP
стр. 47	стр. 48	стр. 49	стр. 50	стр. 51	стр. 52

SGK	SGD	SG	SGF-10	PR-1	PR-2
стр. 53	стр. 53	стр. 54	стр. 54	стр. 55	стр. 55

BP-1	BP-2	BP-3	BP-4	BPL-4	BPD-4
	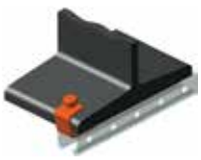				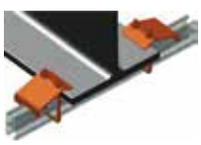
стр. 56	стр. 56	стр. 57	стр. 57	стр. 58	стр. 59

АССОРТИМЕНТ

BP-5	BP-6	BP-7	BP-8	BPS	P-1
стр. 59	стр. 60	стр. 60	стр. 61	стр. 61	стр. 62

P-1-2	P-1-3	P-2	P-3	P-4	P-5
стр. 62	стр. 63	стр. 63	стр. 64	стр. 64	стр. 65

PO-2	PU-4-45	PU-2	PU-3	PU-4	PUU-4
стр. 65	стр. 66	стр. 66	стр. 67	стр. 67	стр. 68

PUU-5	PU-4-135	PUD	PUT	PP-3	PP-5
стр. 68	стр. 69	стр. 69	стр. 70	стр. 70	стр. 71

АССОРТИМЕНТ

PP-6	PP-7	PZ-2	PZ-3	PZ-4	PL-3
стр. 71	стр. 72	стр. 72	стр. 73	стр. 73	стр. 74

PT	PT-45	PT-90	PTL-90	PTP-90	PX
стр. 74	стр. 75	стр. 75	стр. 76	стр. 76	стр. 77

PUO-2	PUL	PPM	PPB	OTL	OTP
	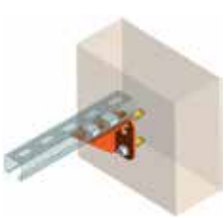				
стр. 77	стр. 78	стр. 78	стр. 79	стр. 79	стр. 80

KM	KM-3D	SVU-21	SVU-41	SVE-21	SVE-41
стр. 80	стр. 81	стр. 81	стр. 82	стр. 82	стр. 83

АССОРТИМЕНТ

ST	SO-45	SOD	SOD-2	OP-2	SPO
стр. 83	стр. 84	стр. 84	стр. 85	стр. 85	стр. 86

SPU	SPU-2	SPD	SPLT	SPLU	US
стр. 86	стр. 87	стр. 87	стр. 88	стр. 88	стр. 89

SUU-3-45	SUU-8-45	SUU-4	SUU-8	SUT-1	PUT-2
стр. 89	стр. 90	стр. 90	стр. 91	стр. 91	стр. 92

S-3	S-4	UK	PTT	P-41-45	Z-21
		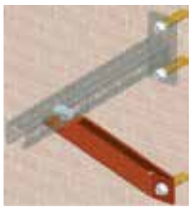			
стр. 92	стр. 93	стр. 93	стр. 94	стр. 94	стр. 95

АССОРТИМЕНТ

Z-41	SK-21	SKD-21	SK-41	SKD-41	SKS-21
стр. 96	стр. 97	стр. 98	стр. 99	стр. 100	стр. 101

SKSD-21	SKS-41	SKSD-41	SK-52	SK-72	SS-21
стр. 102	стр. 103	стр. 104	стр. 105	стр. 106	стр. 107

SSD-21	SS-41	SSD-41
стр. 108	стр. 109	стр. 110

Страт профиль 41x41

SZ

HD

SS

RAL

ОПИСАНИЕ

Свойства и преимущества

- КРЕПЛЕНИЕ ИНЖЕНЕРНЫХ СИСТЕМ
- ЗУБЦЫ ДЛЯ ТОЧНОГО ПОЗИЦИОНИРОВАНИЯ И НАДЕЖНОГО СОЕДИНЕНИЯ ЭЛЕМЕНТОВ
- РАССТОЯНИЕ ОТ КРАЯ ПРОФИЛЯ ДО НАЧАЛА ПЕРФОРАЦИИ ВСЕГДА ОДИНАКОВО
- УДОБСТВО В ИСПОЛЬЗОВАНИИ
- БЫСТРЫЙ МОНТАЖ
- ПЕРФОРАЦИЯ ПО ВСЕЙ ДЛИНЕ
- СТАЛЬ МАРКИ 08ПС, ГОСТ 1050 – 88

СТРУКТУРА АРТИКУЛА

LP (1,5)
MP (2,0)
SP (2,5)
–
41
–
300
400
...
...
3000
6000
–
SZ (Сендзимир, не указывается)
HD (Горячий цинк)
SS (Нержавеющая сталь)
RAL (Порошковая окраска)

Вариант исполнения
Длина (L), мм
Высота, мм
Тип (толщина) (S), мм

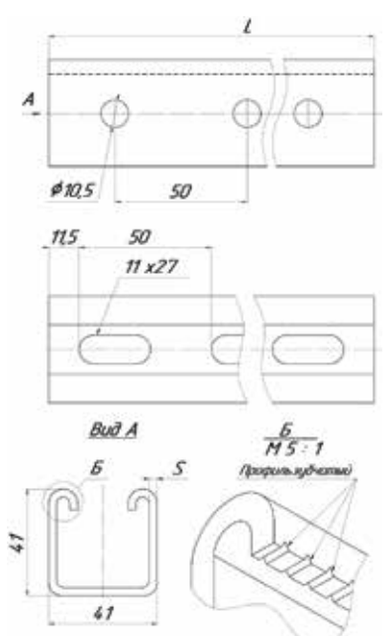

ПРИМЕР АРТИКУЛА: SP-41-3000

› ВОЗМОЖНО ИЗГОТОВЛЕНИЕ ЛЮБОЙ ДЛИНЫ С ШАГОМ 100 ММ

› С ПОКРЫТИЕМ "СЕНДЗИМИР" для внутреннего использования (климатическое исполнение УТ 2,5, ГОСТ 15150-69)

› С ПОКРЫТИЕМ "ГОРЯЧЕЕ ЦИНКОВАНИЕ" для внешнего и внутреннего использования (климатическое исполнение УТ 1,5, ГОСТ 15150-69)

› ДЕТАЛЬНУЮ ИНФОРМАЦИЮ О НАГРУЗКАХ (F) МОЖНО НАЙТИ В ТАБЛИЦАХ РАСЧЕТНЫХ ДОПУСТИМЫХ НАГРУЗОК

Страт профиль двойной 41x41

SZ

HD

SS

RAL

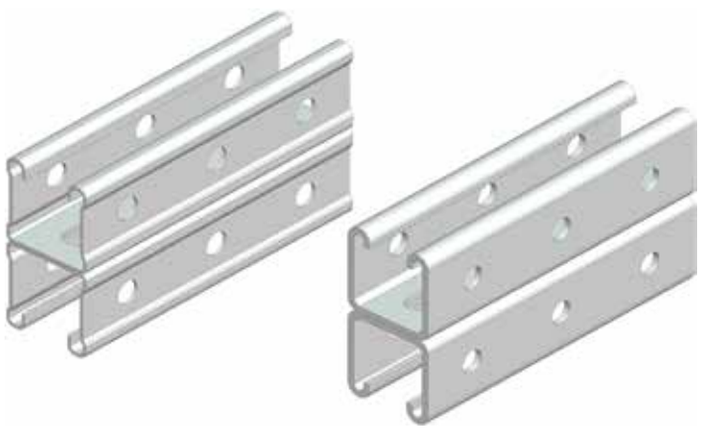

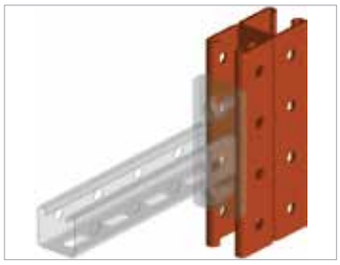

ОПИСАНИЕ

Свойства и преимущества

- КРЕПЛЕНИЕ ИНЖЕНЕРНЫХ СИСТЕМ
- ЗУБЦЫ ДЛЯ ТОЧНОГО ПОЗИЦИОНИРОВАНИЯ И НАДЕЖНОГО СОЕДИНЕНИЯ ЭЛЕМЕНТОВ
- РАССТОЯНИЕ ОТ КРАЯ ПРОФИЛЯ ДО НАЧАЛА ПЕРФОРАЦИИ ВСЕГДА ОДИНАКОВО
- УДОБСТВО В ИСПОЛЬЗОВАНИИ
- БЫСТРЫЙ МОНТАЖ
- ПЕРФОРАЦИЯ ПО ВСЕЙ ДЛИНЕ
- СТАЛЬ МАРКИ 08ПС, ГОСТ 1050 – 88

СТРУКТУРА АРТИКУЛА

LPD (1,5)
MPD (2,0)
SPD (2,5)
–
41
–
300
400
...
...
3000
6000
–
SZ (Сендзимир, не указывается)
HD (Горячий цинк)
SS (Нержавеющая сталь)
RAL (Порошковая окраска)

Вариант исполнения

Длина (L), мм

Высота, мм

Тип (толщина) (S), мм

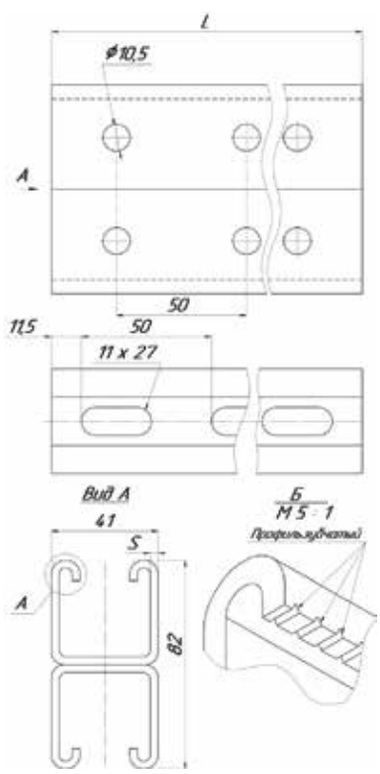

ПРИМЕР АРТИКУЛА: SPD-41-3000

› ВОЗМОЖНО ИЗГОТОВЛЕНИЕ ЛЮБОЙ ДЛИНЫ С ШАГОМ 100 ММ

› С ПОКРЫТИЕМ "СЕНДЗИМИР" для внутреннего использования (климатическое исполнение УТ 2,5, ГОСТ 15150-69)

› С ПОКРЫТИЕМ "ГОРЯЧЕЕ ЦИНКОВАНИЕ" для внешнего и внутреннего использования (климатическое исполнение УТ 1,5, ГОСТ 15150-69)

› ДЕТАЛЬНУЮ ИНФОРМАЦИЮ О НАГРУЗКАХ (F) МОЖНО НАЙТИ В ТАБЛИЦАХ РАСЧЕТНЫХ ДОПУСТИМЫХ НАГРУЗОК

Страт профиль 41x21

SZ

HD

SS

RAL

ОПИСАНИЕ

Свойства и преимущества

- КРЕПЛЕНИЕ ИНЖЕНЕРНЫХ СИСТЕМ
- ЗУБЦЫ ДЛЯ ТОЧНОГО ПОЗИЦИОНИРОВАНИЯ И НАДЕЖНОГО СОЕДИНЕНИЯ ЭЛЕМЕНТОВ
- РАССТОЯНИЕ ОТ КРАЯ ПРОФИЛЯ ДО НАЧАЛА ПЕРФОРАЦИИ ВСЕГДА ОДИНАКОВО
- УДОБСТВО В ИСПОЛЬЗОВАНИИ
- БЫСТРЫЙ МОНТАЖ
- ПЕРФОРАЦИЯ ПО ВСЕЙ ДЛИНЕ
- СТАЛЬ МАРКИ 08ПС, ГОСТ 1050 – 88

СТРУКТУРА АРТИКУЛА

LP (1,5)
MP (2,0)
SP (2,5)
–
21
–
300
400
...
...
3000
6000
–
SZ (Сендзимир, не указывается)
HD (Горячий цинк)
SS (Нержавеющая сталь)
RAL (Порошковая окраска)

Вариант исполнения
Длина (L), мм
Высота, мм
Тип (толщина) (S), мм

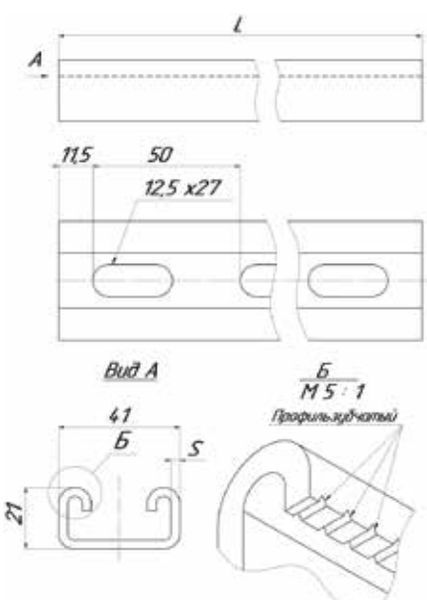

ПРИМЕР АРТИКУЛА: SP-21-3000

› ВОЗМОЖНО ИЗГОТОВЛЕНИЕ ЛЮБОЙ ДЛИНЫ С ШАГОМ 100 ММ

› С ПОКРЫТИЕМ "СЕНДЗИМИР" для внутреннего использования (КЛИМАТИЧЕСКОЕ ИСПОЛНЕНИЕ УТ 2,5, ГОСТ 15150-69)

› С ПОКРЫТИЕМ "ГОРЯЧЕЕ ЦИНКОВАНИЕ" для внешнего и внутреннего использования (КЛИМАТИЧЕСКОЕ ИСПОЛНЕНИЕ УТ 1,5, ГОСТ 15150-69)

› ДЕТАЛЬНУЮ ИНФОРМАЦИЮ О НАГРУЗКАХ (F) МОЖНО НАЙТИ В ТАБЛИЦАХ РАСЧЕТНЫХ ДОПУСТИМЫХ НАГРУЗОК

Страт профиль двойной 41x21

SZ

HD

SS

RAL

ОПИСАНИЕ

Свойства и преимущества

- КРЕПЛЕНИЕ ИНЖЕНЕРНЫХ СИСТЕМ
- ЗУБЦЫ ДЛЯ ТОЧНОГО ПОЗИЦИОНИРОВАНИЯ И НАДЕЖНОГО СОЕДИНЕНИЯ ЭЛЕМЕНТОВ
- РАССТОЯНИЕ ОТ КРАЯ ПРОФИЛЯ ДО НАЧАЛА ПЕРФОРАЦИИ ВСЕГДА ОДИНАКОВО
- УДОБСТВО В ИСПОЛЬЗОВАНИИ
- БЫСТРЫЙ МОНТАЖ
- ПЕРФОРАЦИЯ ПО ВСЕЙ ДЛИНЕ
- СТАЛЬ МАРКИ 08ПС, ГОСТ 1050 – 88

СТРУКТУРА АРТИКУЛА

LPD (1,5)
MPD (2,0)
SPD (2,5)
–
21
–
300
400
...
...
3000
6000
–
SZ (Сендзимир, не указывается)
HD (Горячий цинк)
SS (Нержавеющая сталь)
RAL (Порошковая окраска)

Вариант исполнения
Длина (L), мм
Высота, мм
Тип (толщина) (S), мм

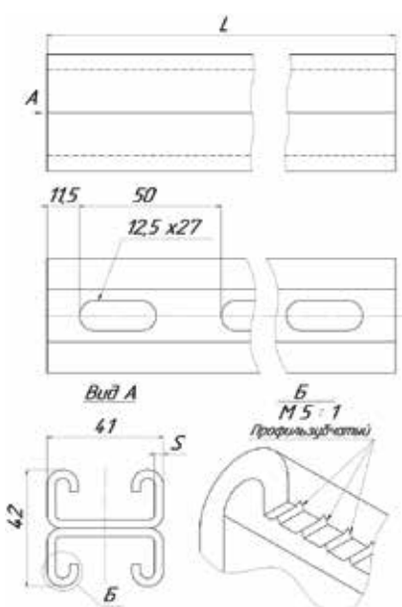

ПРИМЕР АРТИКУЛА: SPD-21-3000

› ВОЗМОЖНО ИЗГОТОВЛЕНИЕ ЛЮБОЙ ДЛИНЫ С ШАГОМ 100 ММ

› С ПОКРЫТИЕМ "СЕНДЗИМИР" для внутреннего использования (климатическое исполнение УТ 2,5, ГОСТ 15150-69)

› С ПОКРЫТИЕМ "ГОРЯЧЕЕ ЦИНКОВАНИЕ" для внешнего и внутреннего использования (климатическое исполнение УТ 1,5, ГОСТ 15150-69)

› ДЕТАЛЬНУЮ ИНФОРМАЦИЮ О НАГРУЗКАХ (F) МОЖНО НАЙТИ В ТАБЛИЦАХ РАСЧЕТНЫХ ДОПУСТИМЫХ НАГРУЗОК

SP-52 Страт профиль 41x52

SZ

HD

RAL

ОПИСАНИЕ

Свойства и преимущества

- КРЕПЛЕНИЕ ИНЖЕНЕРНЫХ СИСТЕМ
- НЕСУЩАЯ СПОСОБНОСТЬ УВЕЛИЧЕНА ДОПОЛНИТЕЛЬНОЙ ОТБОРТОВКОЙ БОКОВЫХ СТЕНОК
- ЗУБЦЫ ДЛЯ ТОЧНОГО ПОЗИЦИОНИРОВАНИЯ И НАДЕЖНОГО СОЕДИНЕНИЯ ЭЛЕМЕНТОВ
- РАССТОЯНИЕ ОТ КРАЯ ПРОФИЛЯ ДО НАЧАЛА ПЕРФОРАЦИИ ВСЕГДА ОДИНАКОВО
- УДОБСТВО В ИСПОЛЬЗОВАНИИ
- БЫСТРЫЙ МОНТАЖ
- ПЕРФОРАЦИЯ ПО ВСЕЙ ДЛИНЕ

Материал

СТАЛЬ МАРКИ 08ПС, ГОСТ 1050 - 88

Исполнение 1

ЦИНКОВАНИЕ ПО МЕТОДУ СЕНДЗИМИРА (ГОСТ 9.302-88)
КЛИМАТИЧЕСКОЕ ИСПОЛНЕНИЕ УТ 2,5 СООТВЕТСТВУЕТ (ГОСТ 15150-69)
ДЛЯ ПРОКЛАДКИ ВНУТРИ ПОМЕЩЕНИЙ

Исполнение 2

ГОРЯЧЕЕ ЦИНКОВАНИЕ МЕТОДОМ ОКУНАНИЯ (ГОСТ Р 9.307-89)
КЛИМАТИЧЕСКОЕ ИСПОЛНЕНИЕ УТ 1,5 СООТВЕТСТВУЕТ (ГОСТ 15150-69)
ДЛЯ ПРОКЛАДКИ ВНУТРИ И СНАРУЖИ ПОМЕЩЕНИЙ

Артикул исполнение 1	Артикул исполнение 2	L (мм)	S (мм)	кг/шт	Уп. min
SP-52-6000	SP-52-6000-HD	6000	2,5	17,4	1
SP-52-3000	SP-52-3000-HD	3000	2,5	8,70	1
SP-52-2000	SP-52-2000-HD	2000	2,5	5,80	1
SP-52-1000	SP-52-1000-HD	1000	2,5	2,90	1
SP-52-800	SP-52-800-HD	800	2,5	2,80	1
SP-52-600	SP-52-600-HD	600	2,5	2,20	1
SP-52-500	SP-52-500-HD	500	2,5	1,45	1
SP-52-400	SP-52-400-HD	400	2,5	1,02	1
SP-52-300	SP-52-300-HD	300	2,5	0,80	1

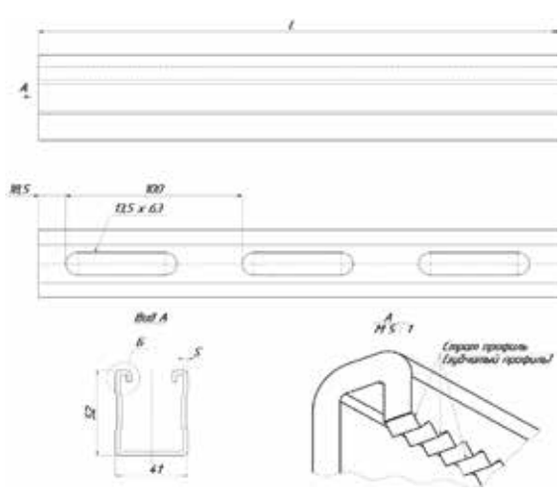

Детальную информацию о нагрузках (F) можно найти в таблицах расчетных допустимых нагрузок.
По заказу возможно изготовление любой длины с шагом 100 мм.

SP-72 Страт профиль 41x72

SZ

HD

RAL

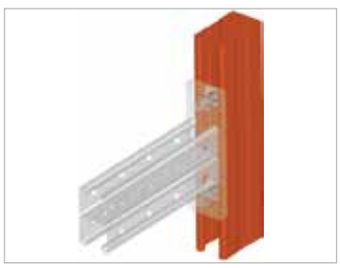

ОПИСАНИЕ

Свойства и преимущества

- КРЕПЛЕНИЕ ИНЖЕНЕРНЫХ СИСТЕМ
- НЕСУЩАЯ СПОСОБНОСТЬ УВЕЛИЧЕНА ДОПОЛНИТЕЛЬНОЙ ОТБОРТОВКОЙ БОКОВЫХ СТЕНОК
- ЗУБЦЫ ДЛЯ ТОЧНОГО ПОЗИЦИОНИРОВАНИЯ И НАДЕЖНОГО СОЕДИНЕНИЯ ЭЛЕМЕНТОВ
- РАССТОЯНИЕ ОТ КРАЯ ПРОФИЛЯ ДО НАЧАЛА ПЕРФОРАЦИИ ВСЕГДА ОДИНАКОВО
- УДОБСТВО В ИСПОЛЬЗОВАНИИ
- БЫСТРЫЙ МОНТАЖ
- ПЕРФОРАЦИЯ ПО ВСЕЙ ДЛИНЕ

Материал

СТАЛЬ МАРКИ 08ПС, ГОСТ 1050 - 88

Исполнение 1

ЦИНКОВАНИЕ ПО МЕТОДУ СЕНДЗИМИРА (ГОСТ 9.302-88)
КЛИМАТИЧЕСКОЕ ИСПОЛНЕНИЕ УТ 2,5 СООТВЕТСТВУЕТ (ГОСТ 15150-69)
ДЛЯ ПРОКЛАДКИ ВНУТРИ ПОМЕЩЕНИЙ

Исполнение 2

ГОРЯЧЕЕ ЦИНКОВАНИЕ МЕТОДОМ ОКУНАНИЯ (ГОСТ Р 9.307-89)
КЛИМАТИЧЕСКОЕ ИСПОЛНЕНИЕ УТ 1,5 СООТВЕТСТВУЕТ (ГОСТ 15150-69)
ДЛЯ ПРОКЛАДКИ ВНУТРИ И СНАРУЖИ ПОМЕЩЕНИЙ

Артикул исполнение 1	Артикул исполнение 2	L (мм)	S (мм)	кг/шт	Уп. min
SP-72-6000	SP-72-6000-HD	6000	2,5	22,02	1
SP-72-3000	SP-72-3000-HD	3000	2,5	11,01	1
SP-72-2000	SP-72-2000-HD	2000	2,5	7,34	1
SP-72-1000	SP-72-1000-HD	1000	2,5	3,67	1
SP-72-800	SP-72-800-HD	800	2,5	2,77	1
SP-72-600	SP-72-600-HD	600	2,5	2,20	1
SP-72-500	SP-72-500-HD	500	2,5	1,83	1
SP-72-400	SP-72-400-HD	400	2,5	1,52	1
SP-72-300	SP-72-300-HD	300	2,5	0,96	1

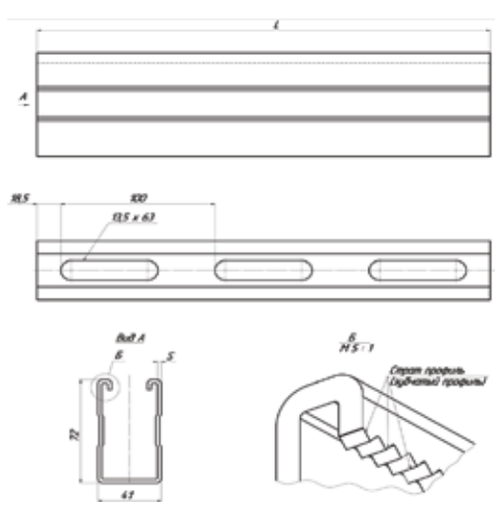

Детальную информацию о нагрузках (F) можно найти в таблицах расчетных допустимых нагрузок.
По заказу возможно изготовление любой длины с шагом 100 мм.

РК Приварное крепление для 41 профиля

WC

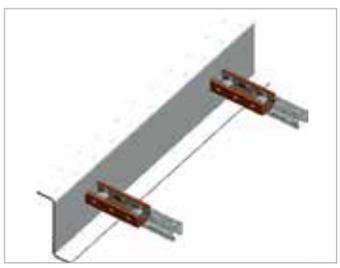

ОПИСАНИЕ

Свойства и преимущества

- ПРИМЕНЯЕТСЯ ДЛЯ ПРИВАРКИ К ПРОГОНАМ И ПРОЧИМ НЕСУЩИМ КОНСТРУКЦИЯМ ДЛЯ ПОСЛЕДУЮЩЕГО КРЕПЛЕНИЯ ПРОФИЛЕЙ

Материал

СТАЛЬ 3, ГОСТ 380-2005

Исполнение

БЕЗ ПОКРЫТИЯ

ДЛЯ ПРОКЛАДКИ ВНУТРИ ПОМЕЩЕНИЙ

Артикул	кг/шт	Уп. min
РК	0,84	1

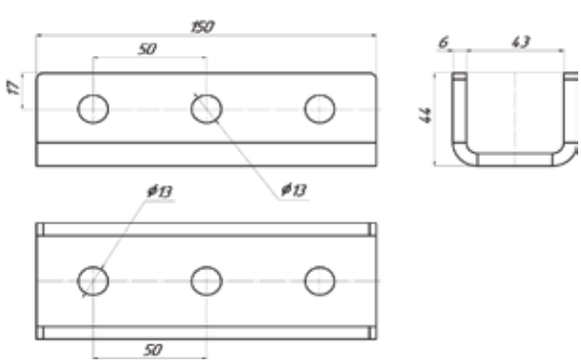

ТВ Т-болт

GAL

TDZ

ОПИСАНИЕ

Свойства и преимущества

- УДОБСТВО В ИСПОЛЬЗОВАНИИ
- БЫСТРЫЙ И ПРОСТОЙ МОНТАЖ

Материал

СТАЛЬ 3, ГОСТ 380-2005

Исполнение 1

ГАЛЬВАНИЧЕСКОЕ ЦИНКОВАНИЕ (ГОСТ 9.301-86)
КЛИМАТИЧЕСКОЕ ИСПОЛНЕНИЕ УТ 2,5 СООТВЕТСТВУЕТ (ГОСТ 15150 - 69)
ДЛЯ ПРОКЛАДКИ ВНУТРИ ПОМЕЩЕНИЙ

Исполнение 2

ТЕРМОДИФФУЗИОННОЕ ЦИНКОВАНИЕ (ГОСТ 9.316-2006)
КЛИМАТИЧЕСКОЕ ИСПОЛНЕНИЕ УТ 1,5 СООТВЕТСТВУЕТ (ГОСТ 15150 - 69)
ДЛЯ ПРОКЛАДКИ ВНУТРИ И СНАРУЖИ ПОМЕЩЕНИЙ

Артикул		M (мм)	L (мм)	S (мм)	кг/шт	Уп. min
исполнение 1	исполнение 2					
ТВ-8-30	ТВ-8-30-TDZ	8	30	6	0,035	25
ТВ-8-40	ТВ-8-40-TDZ	8	40	6	0,040	25
ТВ-8-50	ТВ-8-50-TDZ	8	50	6	0,040	25
ТВ-8-60	ТВ-8-60-TDZ	8	60	6	0,043	25
ТВ-10-30	ТВ-10-30-TDZ	10	30	8	0,050	25
ТВ-10-40	ТВ-10-40-TDZ	10	40	8	0,054	25
ТВ-10-50	ТВ-10-50-TDZ	10	50	8	0,059	25
ТВ-10-60	ТВ-10-60-TDZ	10	60	8	0,065	25
ТВ-12-30	ТВ-12-30-TDZ	12	30	10	0,062	25
ТВ-12-40	ТВ-12-40-TDZ	12	40	10	0,066	25
ТВ-12-50	ТВ-12-50-TDZ	12	50	10	0,074	25
ТВ-12-60	ТВ-12-60-TDZ	12	60	10	0,082	25

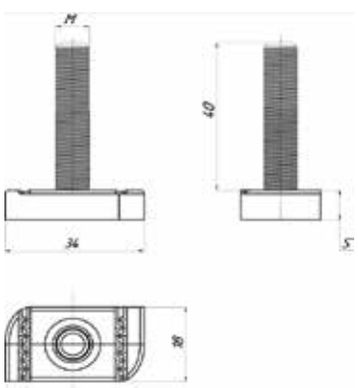

ТВР Т-болт с пружиной

GAL

ОПИСАНИЕ

Свойства и преимущества

- УДОБСТВО В ИСПОЛЬЗОВАНИИ
- БЫСТРЫЙ И ПРОСТОЙ МОНТАЖ

Материал

СТАЛЬ 3, ГОСТ 380-2005

Исполнение

ГАЛЬВАНИЧЕСКОЕ ЦИНКОВАНИЕ (ГОСТ 9.301-86)

КЛИМАТИЧЕСКОЕ ИСПОЛНЕНИЕ УТ 2,5 СООТВЕТСТВУЕТ (ГОСТ 15150-69)

ДЛЯ ПРОКЛАДКИ ВНУТРИ ПОМЕЩЕНИЙ

Артикул	L (мм)	S (мм)	M (мм)	кг/шт	Уп. min
ТВР-8-30	30	6	8	0,038	50
ТВР-8-40	40	6	8	0,042	50
ТВР-8-50	50	6	8	0,043	50
ТВР-8-60	60	6	8	0,046	50
ТВР-10-30	30	8	10	0,053	50
ТВР-10-40	40	8	10	0,057	50
ТВР-10-50	50	8	10	0,062	50
ТВР-10-60	60	8	10	0,068	50
ТВР-12-30	30	9	12	0,065	50
ТВР-12-40	40	9	12	0,069	50
ТВР-12-50	50	9	12	0,076	50
ТВР-12-60	60	9	12	0,084	50

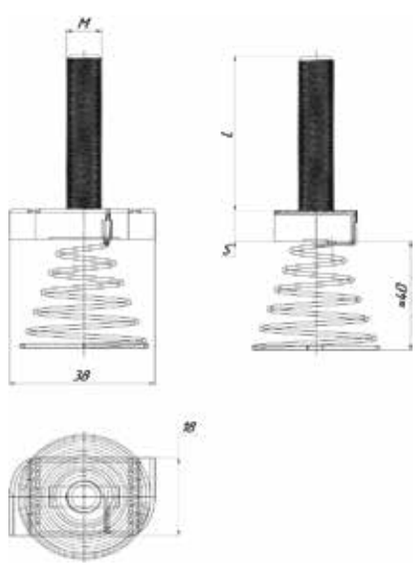

Т-болт с пружиной M10, M12 не подходит для профилей с высотой 21 мм

ТКР Т-комплект

GAL

TDZ

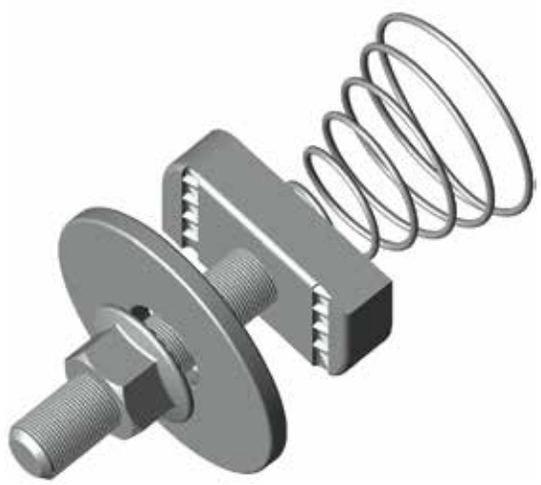

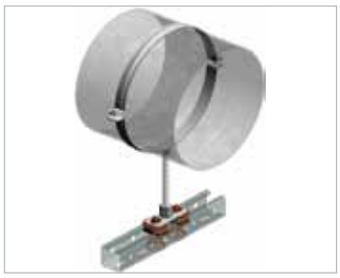

ОПИСАНИЕ

Свойства и преимущества

- Т-КОМПЛЕКТ ПРЕДВАРИТЕЛЬНО СОБРАН И ГОТОВ К УСТАНОВКЕ
- УДОБСТВО В ИСПОЛЬЗОВАНИИ
- БЫСТРЫЙ И ПРОСТОЙ МОНТАЖ
- ЭКОНОМИЯ ДО 40% ВРЕМЕНИ МОНТАЖА

Материал

СТАЛЬ 3, ГОСТ 380-2005

Исполнение

ГАЛЬВАНИЧЕСКОЕ ЦИНКОВАНИЕ (ГОСТ 9.301-86)

КЛИМАТИЧЕСКОЕ ИСПОЛНЕНИЕ УТ 2,5 СООТВЕТСТВУЕТ (ГОСТ 15150-69)

ДЛЯ ПРОКЛАДКИ ВНУТРИ ПОМЕЩЕНИЙ

Исполнение 2

ТЕРМОДИФФУЗИОННОЕ ЦИНКОВАНИЕ (ГОСТ 9.316-2006)

КЛИМАТИЧЕСКОЕ ИСПОЛНЕНИЕ УТ 1,5 СООТВЕТСТВУЕТ (ГОСТ 15150 - 69)

ДЛЯ ПРОКЛАДКИ ВНУТРИ И СНАРУЖИ ПОМЕЩЕНИЙ

Артикул исполнение 1	Артикул исполнение 2	M (мм)	L (мм)	S (мм)	кг/шт	Уп. min
ТКР-8-30	ТКР-8-30-TDZ	8	30	6	0,071	50
ТКР-8-40	ТКР-8-40-TDZ	8	40	6	0,075	50
ТКР-8-50	ТКР-8-50-TDZ	8	50	6	0,076	50
ТКР-8-60	ТКР-8-60-TDZ	8	60	6	0,080	50
ТКР-10-30	ТКР-10-30-TDZ	10	30	8	0,090	50
ТКР-10-40	ТКР-10-40-TDZ	10	40	8	0,094	50
ТКР-10-50	ТКР-10-50-TDZ	10	50	8	0,099	50
ТКР-10-60	ТКР-10-60-TDZ	10	60	8	0,105	50
ТКР-12-30	ТКР-12-30-TDZ	12	30	10	0,108	50
ТКР-12-40	ТКР-12-40-TDZ	12	40	10	0,112	50
ТКР-12-50	ТКР-12-50-TDZ	12	50	10	0,120	50
ТКР-12-60	ТКР-12-60-TDZ	12	60	10	0,128	50

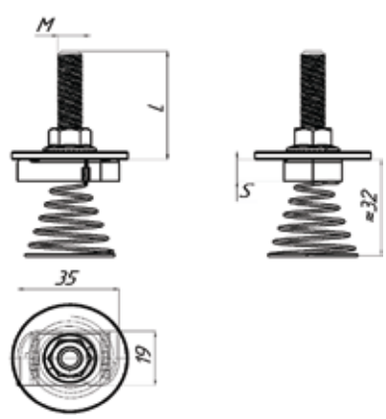

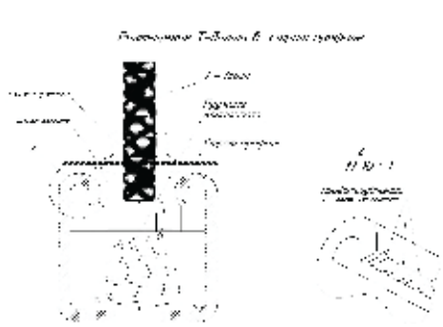

Т-болт с пружиной M10, M12 не подходит для профилей с высотой 21 мм

ТК Т-болт с опорой

GAL

TDZ

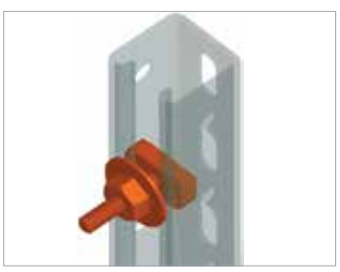

ОПИСАНИЕ

Свойства и преимущества

- Т-БОЛТ ПРЕДВАРИТЕЛЬНО СОБРАН И ГОТОВ К УСТАНОВКЕ
- НЕОБХОДИМО ВСТАВИТЬ В ОТВЕРСТИЕ ПРОФИЛЯ И ПОВЕРНУТЬ НА 90°ДЛЯ ФИКСАЦИИ
- ФОРМА ГОЛОВКИ БОЛТА ИДЕАЛЬНО ПОДХОДИТ К ПЕРФОРАЦИИ СТРАТ-ПРОФИЛЯ
- ПОСЛЕ УСТАНОВКИ Т-БОЛТА, ГАЙКУ НЕОБХОДИМР ЗАТЯНУТЬ ГАЕЧНЫМ КЛЮЧОМ (МАКСМ. КРУТЯЩИЙ МОМЕНТ НЕ БОЛЕЕ 80НМ)
- УДОБСТВО В ИСПОЛЬЗОВАНИИ
- ЭКОНОМИЯ ДО 40% ВРЕМЕНИ МОНТАЖА

Материал

СТАЛЬ 3, ГОСТ 380-2005

Исполнение

ГАЛЬВАНИЧЕСКОЕ ЦИНКОВАНИЕ (ГОСТ 9.301-86)

КЛИМАТИЧЕСКОЕ ИСПОЛНЕНИЕ УТ 2,5 СООТВЕТСТВУЕТ (ГОСТ 15150-69)

ДЛЯ ПРОКЛАДКИ ВНУТРИ ПОМЕЩЕНИЙ

Исполнение 2

ТЕРМОДИФФУЗИОННОЕ ЦИНКОВАНИЕ (ГОСТ 9.316-2006)

КЛИМАТИЧЕСКОЕ ИСПОЛНЕНИЕ УТ 1,5 СООТВЕТСТВУЕТ (ГОСТ 15150 - 69)

ДЛЯ ПРОКЛАДКИ ВНУТРИ И СНАРУЖИ ПОМЕЩЕНИЙ

Артикул		M (мм)	L (мм)	S (мм)	кг/шт	Уп. min
исполнение 1	исполнение 2					
ТК-8-30	ТК-8-30-TDZ	8	30	6	0,069	25
ТК-8-40	ТК-8-40-TDZ	8	40	6	0,072	25
ТК-8-50	ТК-8-50-TDZ	8	50	6	0,074	25
ТК-8-60	ТК-8-60-TDZ	8	60	6	0,077	25
ТК-10-30	ТК-10-30-TDZ	10	30	8	0,087	25
ТК-10-40	ТК-10-40-TDZ	10	40	8	0,091	25
ТК-10-50	ТК-10-50-TDZ	10	50	8	0,096	25
ТК-10-60	ТК-10-60-TDZ	10	60	8	0,103	25
ТК-12-30	ТК-12-30-TDZ	12	30	10	0,106	25
ТК-12-40	ТК-12-40-TDZ	12	40	10	0,110	25
ТК-12-50	ТК-12-50-TDZ	12	50	10	0,117	25
ТК-12-60	ТК-12-60-TDZ	12	60	10	0,125	25

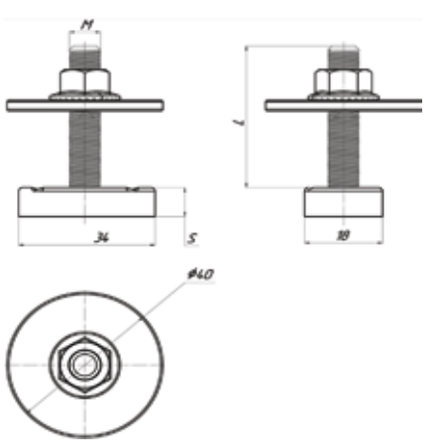

SGP Страт-гайка с конусной пружиной

GAL

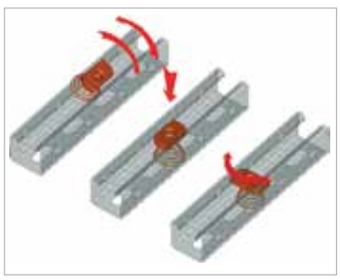

ОПИСАНИЕ

Свойства и преимущества

- УДОБСТВО В ИСПОЛЬЗОВАНИИ
- БЫСТРЫЙ И ПРОСТОЙ МОНТАЖ
- КОНУСНАЯ ПРУЖИНА ПРЕДОТВРАЩАЕТ ПОПАДАНИЕ В ПЕРФОРАЦИЮ СТРАТ-ПРОФИЛЯ

Исполнение

ГАЛЬВАНИЧЕСКОЕ ЦИНКОВАНИЕ (ГОСТ 9.301-86)

КЛИМАТИЧЕСКОЕ ИСПОЛНЕНИЕ УТ 2,5 СООТВЕТСТВУЕТ (ГОСТ 15150-69)

ДЛЯ ПРОКЛАДКИ ВНУТРИ ПОМЕЩЕНИЙ

Материал

СТАЛЬ 3, ГОСТ 380-2005

Артикул	M (мм)	S (мм)	кг/шт	Уп. min
SGP-6	6	6	0,029	25
SGP-8	8	6	0,029	25
SGP-10	10	8	0,034	25
SGP-12	12	9	0,037	25

Страт-гайка с пружиной M10, M12 не подходит для профилей с высотой 21мм

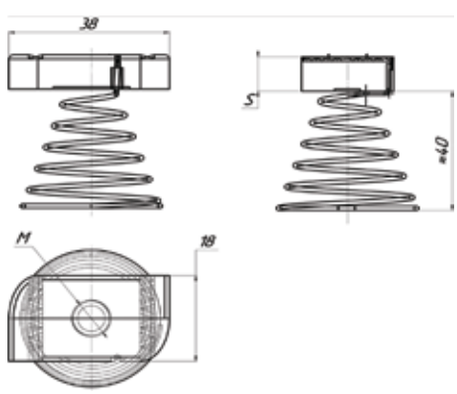

SGK Страт-гайка с короткой пружиной

GAL

ОПИСАНИЕ

Свойства и преимущества
- УДОБСТВО В ИСПОЛЬЗОВАНИИ
- БЫСТРЫЙ И ПРОСТОЙ МОНТАЖ
- ИСПОЛЬЗУЕТСЯ С КОНСОЛЯМИ, СТОЙКАМИ И МОНТАЖНЫМ ПРОФИЛЕМ 41Х21

Материал
СТАЛЬ 3, ГОСТ 380-2005

Исполнение
ГАЛЬВАНИЧЕСКОЕ ЦИНКОВАНИЕ (ГОСТ 9.301-86)
КЛИМАТИЧЕСКОЕ ИСПОЛНЕНИЕ УТ 2,5
СООТВЕТСТВУЕТ (ГОСТ 15150-69)
ДЛЯ ПРОКЛАДКИ ВНУТРИ ПОМЕЩЕНИЙ

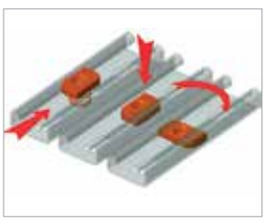

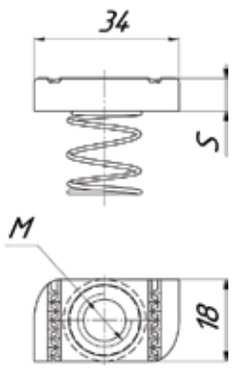

Артикул	M (мм)	S (мм)	кг/шт	Уп. min
SGK-6	6	6	0,027	25
SGK-8	8	6	0,027	25
SGK-10	10	8	0,033	25
SGK-12	12	8	0,035	25

SGD Страт-гайка с длинной пружиной

GAL

ОПИСАНИЕ

Свойства и преимущества
- УДОБСТВО В ИСПОЛЬЗОВАНИИ
- БЫСТРЫЙ И ПРОСТОЙ МОНТАЖ
- ИСПОЛЬЗУЕТСЯ С КОНСОЛЯМИ, СТОЙКАМИ И МОНТАЖНЫМ ПРОФИЛЕМ 41Х41

Материал
СТАЛЬ 3, ГОСТ 380-2005

Исполнение
ГАЛЬВАНИЧЕСКОЕ ЦИНКОВАНИЕ (ГОСТ 9.301-86)
КЛИМАТИЧЕСКОЕ ИСПОЛНЕНИЕ УТ 2,5
СООТВЕТСТВУЕТ (ГОСТ 15150-69)
ДЛЯ ПРОКЛАДКИ ВНУТРИ ПОМЕЩЕНИЙ

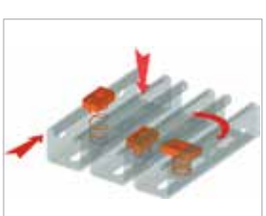

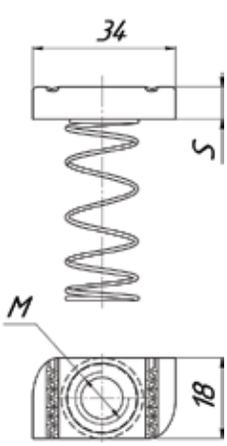

Артикул	M (мм)	S (мм)	кг/шт	Уп. min
SGD-6	6	6	0,028	25
SGD-8	8	6	0,028	25
SGD-10	10	8	0,034	25
SGD-12	12	8	0,036	25

SG Страт-гайка

GAL

TDZ

ОПИСАНИЕ

Свойства и преимущества
- ДЛЯ КРЕПКОГО СОЕДИНЕНИЯ ВСЕХ ВИДОВ СТРАТ-ПРОФИЛЕЙ
- БЕЗ СВАРКИ И СВЕРЛЕНИЯ
- УДОБСТВО В ИСПОЛЬЗОВАНИИ
- БЫСТРЫЙ И ПРОСТОЙ МОНТАЖ

Материал
СТАЛЬ 3, ГОСТ 380-2005

Исполнение 1
ГАЛЬВАНИЧЕСКОЕ ЦИНКОВАНИЕ (ГОСТ 9.301-86)
КЛИМАТИЧЕСКОЕ ИСПОЛНЕНИЕ УТ 2,5 СООТВЕТСТВУЕТ (ГОСТ 15150-69)
ДЛЯ ПРОКЛАДКИ ВНУТРИ ПОМЕЩЕНИЙ

Исполнение 2
ТЕРМОДИФФУЗИОННОЕ ЦИНКОВАНИЕ (ГОСТ Р 9.316-2006)
КЛИМАТИЧЕСКОЕ ИСПОЛНЕНИЕ УТ 1,5 СООТВЕТСТВУЕТ (ГОСТ 15150-69)
ДЛЯ ПРОКЛАДКИ ВНУТРИ И СНАРУЖИ ПОМЕЩЕНИЙ

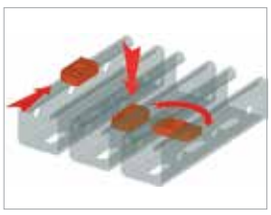

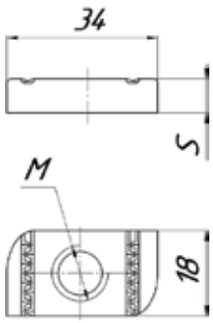

Артикул исполнение 1	Артикул исполнение 2	M (мм)	S (мм)	кг/шт	Уп. min
SG-6	SG-6-TDZ	6	6	0,026	50
SG-8	SG-8-TDZ	8	6	0,026	50
SG-10	SG-10-TDZ	10	8	0,032	50
SG-12	SG-12-TDZ	12	8	0,034	50

SGF-10 Страт-гайка с фиксатором

ОПИСАНИЕ

Свойства и преимущества
- ФИКСАТОР СТРАТ-ГАЙКИ ДЛЯ МОНТАЖНЫХ СТРАТ-ПРОФИЛЕЙ
- ВОЗМОЖНОСТЬ КРЕПЛЕНИЯ К ПРОФИЛЯМ В ОДНОЙ ПЛОСКОСТИ
- ОБЕСПЕЧИВАЕТ НЕПОСРЕДСТВЕННОЕ КРЕПЛЕНИЕ К ПРОФИЛЯМ НЕРАЗБОРНЫЙ КОМПОНЕНТ, УДОБНЫЙ ДЛЯ ИСПОЛЬЗОВАНИЯ

Материал
СТАЛЬ 3, ГОСТ 380-2005, ПОЛИЭТИЛЕН

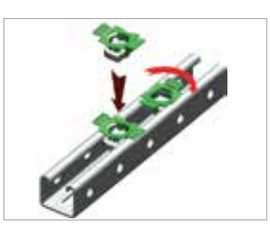

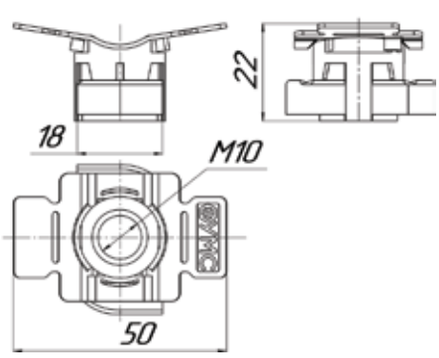

PR-1 Прижим 1

GAL

TDZ

ОПИСАНИЕ

Свойства и преимущества

- ИСПОЛЬЗУЮТСЯ В ПАРЕ
- АДАПТИРОВАН К ШИРИНЕ К СТРАТ-ПРОФИЛЕЙ УМС
- ПОДХОДИТ К ТИПОВЫМ СТАНДАРТНЫМ БАЛОЧНЫМ ПРОФИЛЯМ
- БЫСТРОЕ КРЕПЛЕНИЕ БЕЗ СВЕРЛЕНИЯ И СВАРКИ

Материал

СТАЛЬ 3, ГОСТ 380-2005

Исполнение 1

ГАЛЬВАНИЧЕСКОЕ ЦИНКОВАНИЕ (ГОСТ 9.301-86)

КЛИМАТИЧЕСКОЕ ИСПОЛНЕНИЕ УТ 2,5 СООТВЕТСТВУЕТ (ГОСТ 15150-69)

ДЛЯ ПРОКЛАДКИ ВНУТРИ ПОМЕЩЕНИЙ

Исполнение 2

ТЕРМОДИФФУЗИОННОЕ ЦИНКОВАНИЕ (ГОСТ Р 9.316-2006)

КЛИМАТИЧЕСКОЕ ИСПОЛНЕНИЕ УТ 1,5 СООТВЕТСТВУЕТ (ГОСТ 15150-69)

ДЛЯ ПРОКЛАДКИ ВНУТРИ И СНАРУЖИ ПОМЕЩЕНИЙ

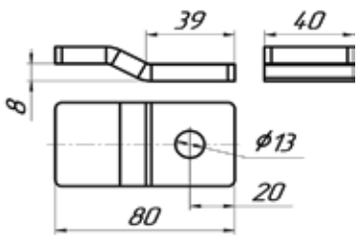

Артикул		кг/шт	Уп. min
исполнение 1	исполнение 2		
PR-1	PR-1-TDZ	0,140	1

PR-2 Прижим 2

GAL

TDZ

ОПИСАНИЕ

Свойства и преимущества

- НАДЕЖНАЯ ФИКСАЦИЯ НА ОПОРНОЙ ПОВЕРХНОСТИ БЛАГОДАРЯ ЗУБАТОМУ ПРОФИЛЮ
- ПОДХОДИТ К БОЛЬШИНСТВУ ТОЛЩИН СТАНДАРТНЫХ ПРОФИЛЕЙ СТАЛЬНЫХ БАЛОК
- БЫСТРОЕ, ПРОСТОЕ КРЕПЛЕНИЕ БЕЗ СВЕРЛЕНИЯ И СВАРКИ

Материал

СТАЛЬ 3, ГОСТ 380-2005

Исполнение 1

ГАЛЬВАНИЧЕСКОЕ ЦИНКОВАНИЕ (ГОСТ 9.301-86)

КЛИМАТИЧЕСКОЕ ИСПОЛНЕНИЕ УТ 2,5 СООТВЕТСТВУЕТ (ГОСТ 15150-69)

ДЛЯ ПРОКЛАДКИ ВНУТРИ ПОМЕЩЕНИЙ

Исполнение 2

ТЕРМОДИФФУЗИОННОЕ ЦИНКОВАНИЕ (ГОСТ Р 9.316-2006)

КЛИМАТИЧЕСКОЕ ИСПОЛНЕНИЕ УТ 1,5 СООТВЕТСТВУЕТ (ГОСТ 15150-69)

ДЛЯ ПРОКЛАДКИ ВНУТРИ И СНАРУЖИ ПОМЕЩЕНИЙ

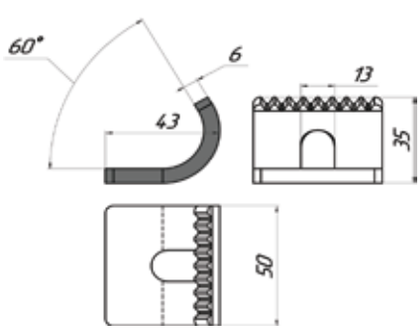

Артикул		кг/шт	Уп. min
исполнение 1	исполнение 2		
PR-2	PR-2-TDZ	0,125	1

BP-1 Балочный прижим 1

GAL

TDZ

ОПИСАНИЕ

Свойства и преимущества

- ЭЛЕМЕНТ ДЛЯ ПОПЕРЕЧНОГО КРЕПЛЕНИЯ МОНТАЖНЫХ ПРОФИЛЕЙ К ГОРИЗОНТАЛЬНЫМ БАЛКАМ
- БОЛТЫ В КОМПЛЕКТЕ

Материал

СТАЛЬ 3, ГОСТ 380-2005

Исполнение 1

ГАЛЬВАНИЧЕСКОЕ ЦИНКОВАНИЕ (ГОСТ 9.301-86)

КЛИМАТИЧЕСКОЕ ИСПОЛНЕНИЕ УТ 2,5 СООТВЕТСТВУЕТ (ГОСТ 15150-69)

ДЛЯ ПРОКЛАДКИ ВНУТРИ ПОМЕЩЕНИЙ

Исполнение 2

ТЕРМОДИФФУЗИОННОЕ ЦИНКОВАНИЕ (ГОСТ Р 9.316-2006)

КЛИМАТИЧЕСКОЕ ИСПОЛНЕНИЕ УТ 1,5 СООТВЕТСТВУЕТ (ГОСТ 15150-69)

ДЛЯ ПРОКЛАДКИ ВНУТРИ И СНАРУЖИ ПОМЕЩЕНИЙ

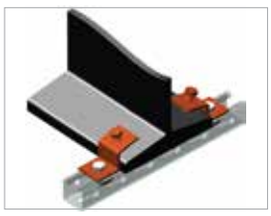

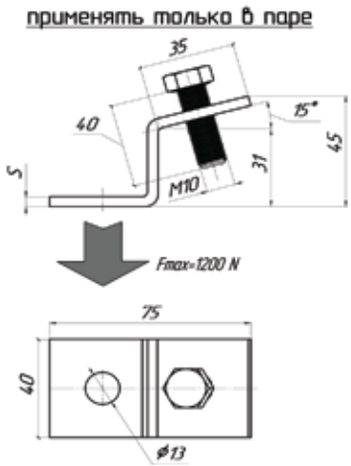

Артикул исполнение 1	Артикул исполнение 2	S (мм)	кг/шт	Уп. min
BP-1	BP-1-TDZ	5	0,150	1

BP-2 Балочный прижим 2

GAL

TDZ

ОПИСАНИЕ

Свойства и преимущества

- ЭЛЕМЕНТ ДЛЯ КРЕПЛЕНИЯ МОНТАЖНЫХ ПРОФИЛЕЙ К ГОРИЗОНТАЛЬНЫМ БАЛКАМ
- БОЛТЫ В КОМПЛЕКТЕ

Материал

СТАЛЬ 3, ГОСТ 380-2005

Исполнение 1

ГАЛЬВАНИЧЕСКОЕ ЦИНКОВАНИЕ (ГОСТ 9.301-86)

КЛИМАТИЧЕСКОЕ ИСПОЛНЕНИЕ УТ 2,5 СООТВЕТСТВУЕТ (ГОСТ 15150-69)

ДЛЯ ПРОКЛАДКИ ВНУТРИ ПОМЕЩЕНИЙ

Исполнение 2

ТЕРМОДИФФУЗИОННОЕ ЦИНКОВАНИЕ (ГОСТ Р 9.316-2006)

КЛИМАТИЧЕСКОЕ ИСПОЛНЕНИЕ УТ 1,5 СООТВЕТСТВУЕТ (ГОСТ 15150-69)

ДЛЯ ПРОКЛАДКИ ВНУТРИ И СНАРУЖИ ПОМЕЩЕНИЙ

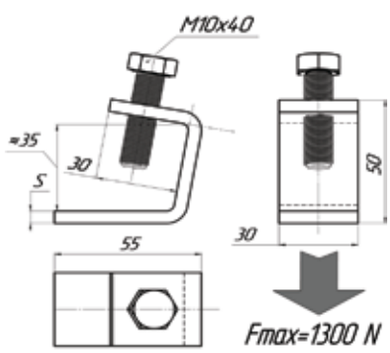

Артикул исполнение 1	Артикул исполнение 2	S (мм)	кг/шт	Уп. min
BP-2	BP-2-TDZ	5	0,121	1

BP-3 Балочный прижим 3

GAL

TDZ

ОПИСАНИЕ

Свойства и преимущества

- ЭЛЕМЕНТ ДЛЯ ПОПЕРЕЧНОГО КРЕПЛЕНИЯ МОНТАЖНЫХ ПРОФИЛЕЙ К ГОРИЗОНТАЛЬНЫМ БАЛКАМ
- БОЛТЫ В КОМПЛЕКТЕ

Материал

СТАЛЬ 3, ГОСТ 380-2005

Исполнение 1

ГАЛЬВАНИЧЕСКОЕ ЦИНКОВАНИЕ (ГОСТ 9.301-86)

КЛИМАТИЧЕСКОЕ ИСПОЛНЕНИЕ УТ 2,5 СООТВЕТСТВУЕТ (ГОСТ 15150-69)

ДЛЯ ПРОКЛАДКИ ВНУТРИ ПОМЕЩЕНИЙ

Исполнение 2

ТЕРМОДИФФУЗИОННОЕ ЦИНКОВАНИЕ (ГОСТ Р 9.316-2006)

КЛИМАТИЧЕСКОЕ ИСПОЛНЕНИЕ УТ 1,5 СООТВЕТСТВУЕТ (ГОСТ 15150-69)

ДЛЯ ПРОКЛАДКИ ВНУТРИ И СНАРУЖИ ПОМЕЩЕНИЙ

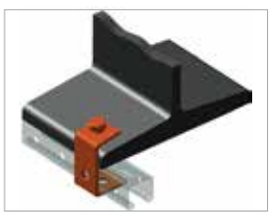

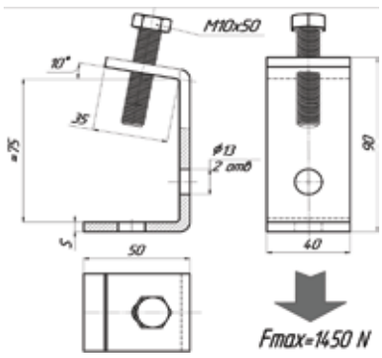

Артикул		S (мм)	кг/шт	Уп. min
исполнение 1	исполнение 2			
BP-3	BP-3-TDZ	8	0,368	1

BP-4 Балочный прижим 4

GAL

TDZ

ОПИСАНИЕ

Свойства и преимущества

- КРЕПЛЕНИЕ ПРОФИЛЕЙ К СТАЛЬНЫМ БАЛКАМ
- ПОЛНАЯ ПРЕДВАРИТЕЛЬНАЯ СБОРКА
- ПРИЖИМ ВСЕГДА ИСПОЛЬЗУЕТСЯ ПОПАРНО
- БЫСТРОЕ, ПРОСТОЕ КРЕПЛЕНИЕ
- БЕЗ СВЕРЛЕНИЯ ИЛИ СВАРКИ

Материал

СТАЛЬ 3, ГОСТ 380-2005

Исполнение 1

ГАЛЬВАНИЧЕСКОЕ ЦИНКОВАНИЕ (ГОСТ 9.301-86)

КЛИМАТИЧЕСКОЕ ИСПОЛНЕНИЕ УТ 2,5 СООТВЕТСТВУЕТ (ГОСТ 15150-69)

ДЛЯ ПРОКЛАДКИ ВНУТРИ ПОМЕЩЕНИЙ

Исполнение 2

ТЕРМОДИФФУЗИОННОЕ ЦИНКОВАНИЕ (ГОСТ Р 9.316-2006)

КЛИМАТИЧЕСКОЕ ИСПОЛНЕНИЕ УТ 1,5 СООТВЕТСТВУЕТ (ГОСТ 15150-69)

ДЛЯ ПРОКЛАДКИ ВНУТРИ И СНАРУЖИ ПОМЕЩЕНИЙ

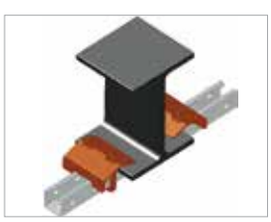

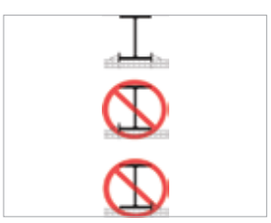

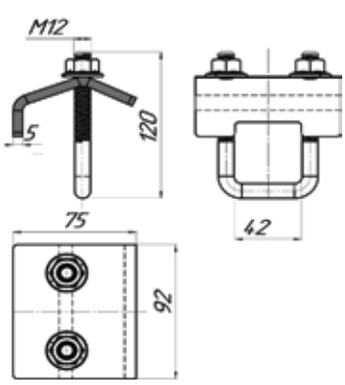

Артикул		M (мм)	L (мм)	кг/шт	Уп. min
исполнение 1	исполнение 2				
BP-4	BP-4-TDZ	12	120	0,530	1

BPL-4 Балочный прижим 4 для легких нагрузок

GAL

TDZ

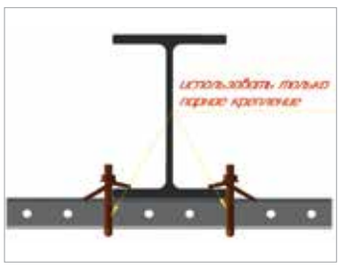

ОПИСАНИЕ

Свойства и преимущества

- КРЕПЛЕНИЕ ПРОФИЛЕЙ К СТАЛЬНЫМ БАЛКАМ
- ПОЛНАЯ ПРЕДВАРИТЕЛЬНАЯ СБОРКА
- ПРИЖИМ ВСЕГДА ИСПОЛЬЗУЕТСЯ ПОПАРНО
- БЫСТРОЕ, ПРОСТОЕ КРЕПЛЕНИЕ
- БЕЗ СВЕРЛЕНИЯ ИЛИ СВАРКИ

Материал

СТАЛЬ 3, ГОСТ 380-2005

Исполнение

ГАЛЬВАНИЧЕСКОЕ ЦИНКОВАНИЕ (ГОСТ 9.301-86)

КЛИМАТИЧЕСКОЕ ИСПОЛНЕНИЕ УТ 2,5 СООТВЕТСТВУЕТ (ГОСТ 15150-69)

ДЛЯ ПРОКЛАДКИ ВНУТРИ ПОМЕЩЕНИЙ

Исполнение 2

ТЕРМОДИФФУЗИОННОЕ ЦИНКОВАНИЕ (ГОСТ 9.316-2006)

КЛИМАТИЧЕСКОЕ ИСПОЛНЕНИЕ УТ 1,5 СООТВЕТСТВУЕТ (ГОСТ 15150 - 69)

ДЛЯ ПРОКЛАДКИ ВНУТРИ И СНАРУЖИ ПОМЕЩЕНИЙ

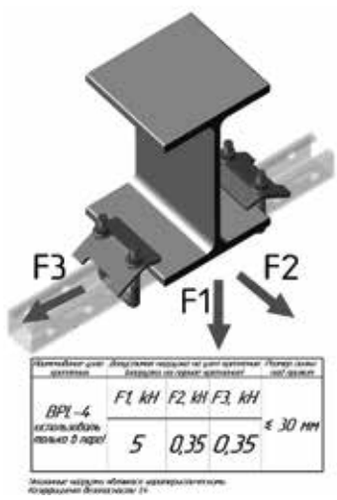

Артикул исполнение 1	Артикул исполнение 2	кг/шт	Уп. min
BPL-4	BPL-4-TDZ	0,285	1

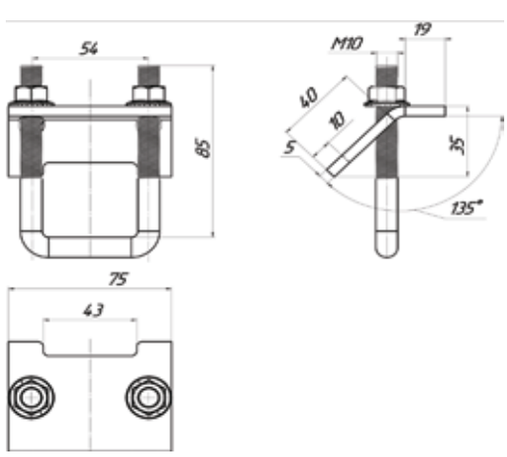

BPD-4 Балочный прижим 4 двойной

GAL

TDZ

ОПИСАНИЕ

Свойства и преимущества

- КРЕПЛЕНИЕ ДВОЙНЫХ ПРОФИЛЕЙ К СТАЛЬНЫМ БАЛКАМ
- ПОЛНАЯ ПРЕДВАРИТЕЛЬНАЯ СБОРКА
- ПРИЖИМ ВСЕГДА ИСПОЛЬЗУЕТСЯ ПОПАРНО
- ДЛЯ ПОВЫШЕННЫХ НАГРУЗОК
- БЫСТРОЕ, ПРОСТОЕ КРЕПЛЕНИЕ БЕЗ СВЕРЛЕНИЯ ИЛИ СВАРКИ

Материал

СТАЛЬ 3, ГОСТ 380-2005

Исполнение 1

ГАЛЬВАНИЧЕСКОЕ ЦИНКОВАНИЕ (ГОСТ 9.301-86)

КЛИМАТИЧЕСКОЕ ИСПОЛНЕНИЕ УТ 2,5 СООТВЕТСТВУЕТ (ГОСТ 15150-69)

ДЛЯ ПРОКЛАДКИ ВНУТРИ ПОМЕЩЕНИЙ

Исполнение 2

ТЕРМОДИФФУЗИОННОЕ ЦИНКОВАНИЕ (ГОСТ Р 9.316-2006)

КЛИМАТИЧЕСКОЕ ИСПОЛНЕНИЕ УТ 1,5 СООТВЕТСТВУЕТ (ГОСТ 15150-69)

ДЛЯ ПРОКЛАДКИ ВНУТРИ И СНАРУЖИ ПОМЕЩЕНИЙ

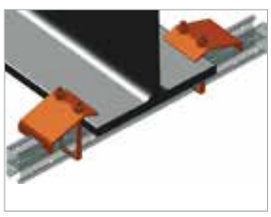

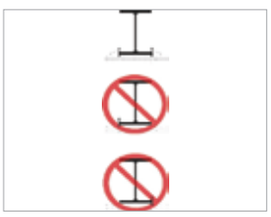

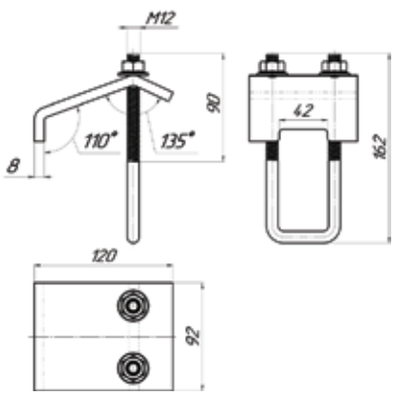

Артикул исполнение 1	Артикул исполнение 2	L (мм)	M (мм)	S (мм)	кг/шт	Уп. min
BPD-4	BPD-4-TDZ	162	12	8	0,590	1

BP-5 Балочный прижим 5

GAL

TDZ

ОПИСАНИЕ

Свойства и преимущества

- ИСПОЛЬЗУЮТСЯ В ПАРЕ
- МОДУЛЬНЫЙ ЭЛЕМЕНТ ДЛЯ ПРОФЕССИОНАЛЬНЫХ МОНТАЖНЫХ РЕШЕНИЙ
- ХОРОШАЯ АДАПТАЦИЯ К ШИРИНЕ МОНТАЖНЫХ СТРАТ-ПРОФИЛЕЙ УМС
- ПОДХОДИТ К БОЛЬШИНСТВУ ТОЛЩИН СТАНДАРТНЫХ ПРОФИЛЕЙ СТАЛЬНЫХ БАЛОК
- ВОЗМОЖНОСТЬ ПОСЛЕДУЮЩЕЙ ВЫВЕРКИ ПРОФИЛЯ ВДОЛЬ И ПОПЕРЁК БАЛКИ
- БЫСТРОЕ, ПРОСТОЕ КРЕПЛЕНИЕ БЕЗ СВЕРЛЕНИЯ И СВАРКИ
- КОМПЛЕКТ БОЛТ M10X40 + СТРАТ ГАЙКА M10

Материал

СТАЛЬ 3, ГОСТ 380-2005

Исполнение 1

ГАЛЬВАНИЧЕСКОЕ ЦИНКОВАНИЕ (ГОСТ 9.301-86)

КЛИМАТИЧЕСКОЕ ИСПОЛНЕНИЕ УТ 2,5 СООТВЕТСТВУЕТ (ГОСТ 15150-69)

ДЛЯ ПРОКЛАДКИ ВНУТРИ ПОМЕЩЕНИЙ

Исполнение 2

ТЕРМОДИФФУЗИОННОЕ ЦИНКОВАНИЕ (ГОСТ Р 9.316-2006)

КЛИМАТИЧЕСКОЕ ИСПОЛНЕНИЕ УТ 1,5 СООТВЕТСТВУЕТ (ГОСТ 15150-69)

ДЛЯ ПРОКЛАДКИ ВНУТРИ И СНАРУЖИ ПОМЕЩЕНИЙ

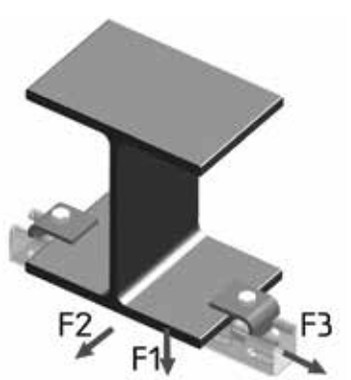

Наименование узла крепления	Допустимая нагрузка на узел крепления (нагрузка на первое крепление)			Размер шага лей прижим
BP-5 (использовать только 1 прижим)	F1, kH	F2, kH	F3, kH	
	3,8	0,35	0,35	≤ 20 мм

Указанные нагрузки являются характеристическими.
Коэффициент безопасности 1,4

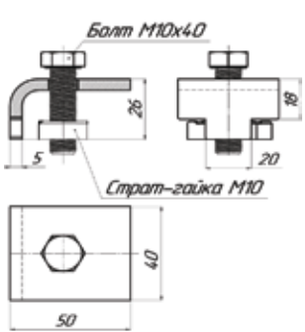

Артикул исполнение 1	Артикул исполнение 2	кг/шт	Уп. min
BP-5	BP-5-TDZ	0,169	1

BP-6 Балочный прижим 6

GAL

TDZ

ОПИСАНИЕ

Свойства и преимущества

- МОДУЛЬНЫЙ ЭЛЕМЕНТ ДЛЯ ПРОФЕССИОНАЛЬНЫХ МОНТАЖНЫХ РЕШЕНИЙ
- ХОРОШАЯ АДАПТАЦИЯ К ШИРИНЕ МОНТАЖНЫХ СТРАТ-ПРОФИЛЕЙ УМС
- ПОДХОДИТ К БОЛЬШИНСТВУ ТОЛЩИН СТАНДАРТНЫХ ПРОФИЛЕЙ СТАЛЬНЫХ БАЛОК
- ВОЗМОЖНОСТЬ ПОСЛЕДУЮЩЕЙ ВЫВЕРКИ ПРОФИЛЯ ВДОЛЬ И ПОПЕРЁК БАЛКИ
- БЫСТРОЕ, ПРОСТОЕ КРЕПЛЕНИЕ БЕЗ СВЕРЛЕНИЯ И СВАРКИ
- КОМПЛЕКТ БОЛТ M10X40 + СТРАТ ГАЙКА M10

Материал

СТАЛЬ 3, ГОСТ 380-2005

Исполнение 1

ГАЛЬВАНИЧЕСКОЕ ЦИНКОВАНИЕ (ГОСТ 9.301-86)

КЛИМАТИЧЕСКОЕ ИСПОЛНЕНИЕ УТ 2,5 СООТВЕТСТВУЕТ (ГОСТ 15150-69)

ДЛЯ ПРОКЛАДКИ ВНУТРИ ПОМЕЩЕНИЙ

Исполнение 2

ТЕРМОДИФФУЗИОННОЕ ЦИНКОВАНИЕ (ГОСТ Р 9.316-2006)

КЛИМАТИЧЕСКОЕ ИСПОЛНЕНИЕ УТ 1,5 СООТВЕТСТВУЕТ (ГОСТ 15150-69)

ДЛЯ ПРОКЛАДКИ ВНУТРИ И СНАРУЖИ ПОМЕЩЕНИЙ

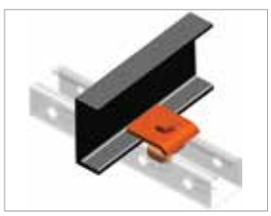

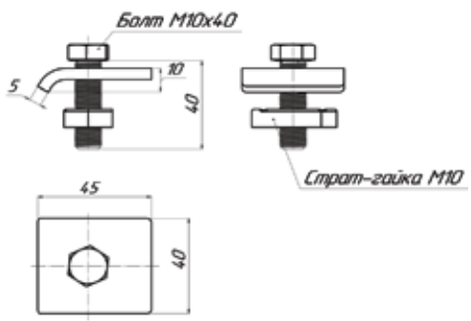

Артикул		кг/шт	Уп. min
исполнение 1	исполнение 2		
BP-6	BP-6-TDZ	0,164	1

BP-7 Балочный прижим 7

GAL

TDZ

ОПИСАНИЕ

Свойства и преимущества

- ИСПОЛЬЗУЮТСЯ В ПАРЕ
- МОДУЛЬНЫЙ ЭЛЕМЕНТ ДЛЯ ПРОФЕССИОНАЛЬНЫХ МОНТАЖНЫХ РЕШЕНИЙ
- ХОРОШАЯ АДАПТАЦИЯ К ШИРИНЕ МОНТАЖНЫХ СТРАТ-ПРОФИЛЕЙ УМС
- ПОДХОДИТ К БОЛЬШИНСТВУ ТОЛЩИН СТАНДАРТНЫХ ПРОФИЛЕЙ СТАЛЬНЫХ БАЛОК
- ВОЗМОЖНОСТЬ ПОСЛЕДУЮЩЕЙ ВЫВЕРКИ ПРОФИЛЯ ВДОЛЬ И ПОПЕРЁК БАЛКИ
- БЫСТРОЕ, ПРОСТОЕ КРЕПЛЕНИЕ БЕЗ СВЕРЛЕНИЯ И СВАРКИ
- БОЛТЫ В КОМПЛЕКТЕ

Материал

СТАЛЬ 3, ГОСТ 380-2005

Исполнение 1

ГАЛЬВАНИЧЕСКОЕ ЦИНКОВАНИЕ (ГОСТ 9.301-86)

КЛИМАТИЧЕСКОЕ ИСПОЛНЕНИЕ УТ 2,5 СООТВЕТСТВУЕТ (ГОСТ 15150-69)

ДЛЯ ПРОКЛАДКИ ВНУТРИ ПОМЕЩЕНИЙ

Исполнение 2

ТЕРМОДИФФУЗИОННОЕ ЦИНКОВАНИЕ (ГОСТ Р 9.316-2006)

КЛИМАТИЧЕСКОЕ ИСПОЛНЕНИЕ УТ 1,5 СООТВЕТСТВУЕТ (ГОСТ 15150-69)

ДЛЯ ПРОКЛАДКИ ВНУТРИ И СНАРУЖИ ПОМЕЩЕНИЙ

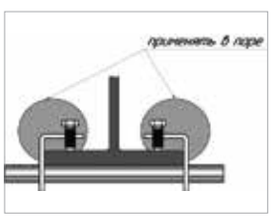

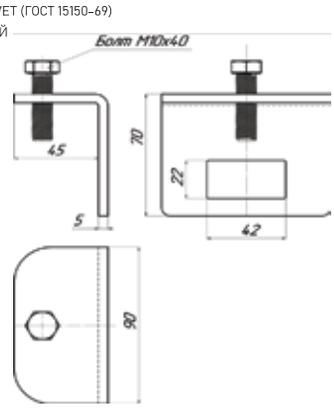

Артикул		кг/шт	Уп. min
исполнение 1	исполнение 2		
BP-7	BP-7-TDZ	0,370	1

BP-8 Балочный прижим 8

GAL

TDZ

ОПИСАНИЕ

Свойства и преимущества

- ИСПОЛЬЗУЮТСЯ В ПАРЕ
- МОДУЛЬНЫЙ ЭЛЕМЕНТ ДЛЯ ПРОФЕССИОНАЛЬНЫХ МОНТАЖНЫХ РЕШЕНИЙ
- ХОРОШАЯ АДАПТАЦИЯ К ШИРИНЕ МОНТАЖНЫХ СТРАТ-ПРОФИЛЕЙ УМС
- ПОДХОДИТ К БОЛЬШИНСТВУ ТОЛЩИН СТАНДАРТНЫХ ПРОФИЛЕЙ СТАЛЬНЫХ БАЛОК
- ВОЗМОЖНОСТЬ ПОСЛЕДУЮЩЕЙ ВЫВЕРКИ ПРОФИЛЯ ВДОЛЬ И ПОПЕРЁК БАЛКИ
- БЫСТРОЕ, ПРОСТОЕ КРЕПЛЕНИЕ БЕЗ СВЕРЛЕНИЯ И СВАРКИ
- БОЛТЫ В КОМПЛЕКТЕ

Материал

СТАЛЬ 3, ГОСТ 380-2005

Исполнение 1

ГАЛЬВАНИЧЕСКОЕ ЦИНКОВАНИЕ (ГОСТ 9.301-86)

КЛИМАТИЧЕСКОЕ ИСПОЛНЕНИЕ УТ 2,5 СООТВЕТСТВУЕТ (ГОСТ 15150-69)

ДЛЯ ПРОКЛАДКИ ВНУТРИ ПОМЕЩЕНИЙ

Исполнение 2

ТЕРМОДИФФУЗИОННОЕ ЦИНКОВАНИЕ (ГОСТ Р 9.316-2006)

КЛИМАТИЧЕСКОЕ ИСПОЛНЕНИЕ УТ 1,5 СООТВЕТСТВУЕТ (ГОСТ 15150-69)

ДЛЯ ПРОКЛАДКИ ВНУТРИ И СНАРУЖИ ПОМЕЩЕНИЙ

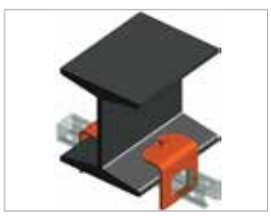

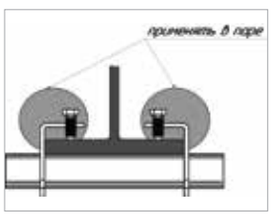

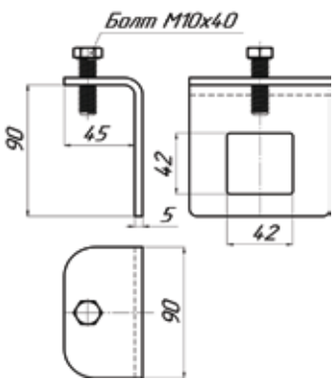

Артикул исполнение 1	Артикул исполнение 2	кг/шт	Уп. min
BP-8	BP-8-TDZ	0,430	1

BPS Балочный прижим для страт-профиля

GAL

TDZ

ОПИСАНИЕ

Свойства и преимущества

- МОДУЛЬНЫЙ ЭЛЕМЕНТ ДЛЯ ПРОФЕССИОНАЛЬНЫХ МОНТАЖНЫХ РЕШЕНИЙ
- УВЕЛИЧЕННАЯ НЕСУЩАЯ СПОСОБНОСТЬ БЛАГОДАРЯ ФИКСИРУЮЩИМ ПАЗАМ ПОД СТРАТ-ПРОФИЛЬ
- ХОРОШАЯ АДАПТАЦИЯ К ШИРИНЕ МОНТАЖНЫХ СТРАТ-ПРОФИЛЕЙ
- ПОДХОДИТ К БОЛЬШИНСТВУ ТОЛЩИН СТАНДАРТНЫХ ПРОФИЛЕЙ СТАЛЬНЫХ БАЛОК
- ВОЗМОЖНОСТЬ ПОСЛЕДУЮЩЕЙ ВЫВЕРКИ ПРОФИЛЯ ВДОЛЬ И ПОПЕРЕК БАЛКИ
- БЫСТРОЕ, ПРОСТОЕ КРЕПЛЕНИЕ БЕЗ СВЕРЛЕНИЯ И СВАРКИ
- БОЛТЫ В КОМПЛЕКТЕ

Материал

СТАЛЬ 3, ГОСТ 380-2005

Исполнение 1

ГАЛЬВАНИЧЕСКОЕ ЦИНКОВАНИЕ (ГОСТ 9.301-86)

КЛИМАТИЧЕСКОЕ ИСПОЛНЕНИЕ УТ 2,5 СООТВЕТСТВУЕТ (ГОСТ 15150-69)

ДЛЯ ПРОКЛАДКИ ВНУТРИ ПОМЕЩЕНИЙ

Исполнение 2

ТЕРМОДИФФУЗИОННОЕ ЦИНКОВАНИЕ (ГОСТ Р 9.316-2006)

КЛИМАТИЧЕСКОЕ ИСПОЛНЕНИЕ УТ 1,5 СООТВЕТСТВУЕТ (ГОСТ 15150-69)

ДЛЯ ПРОКЛАДКИ ВНУТРИ И СНАРУЖИ ПОМЕЩЕНИЙ

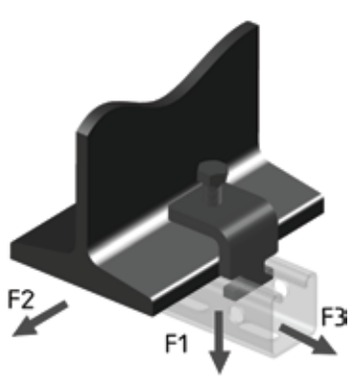

Наименование для крепления	Внутренняя нагрузка на узел крепления			Размер полки под прижим
	F1, kH	F2, kH	F3, kH	
BPS	3,0	1,25	1,25	≤ 22 мм

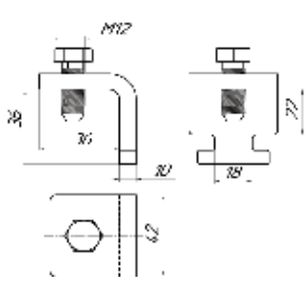

Артикул исполнение 1	Артикул исполнение 2	кг/шт	Уп. min
BPS	BPS-TDZ	0,260	1

P-1 Пластина с одним отв. (опорная пластина)

GAL

TDZ

ОПИСАНИЕ

Свойства и преимущества

- ОПОРНАЯ ПЛАСТИНА ДЛЯ МОНТАЖА ХОМУТОВ, ШПИЛЕК И Т.Д.
- ДЛЯ БОЛЬШЕЙ СТАБИЛЬНОСТИ КОНСТРУКЦИИ

Материал

СТАЛЬ 3, ГОСТ 380-2005

Исполнение 1

ГАЛЬВАНИЧЕСКОЕ ЦИНКОВАНИЕ (ГОСТ 9.301-86)

КЛИМАТИЧЕСКОЕ ИСПОЛНЕНИЕ УТ 2,5 СООТВЕТСТВУЕТ (ГОСТ 15150-69)

ДЛЯ ПРОКЛАДКИ ВНУТРИ ПОМЕЩЕНИЙ

Исполнение 2

ТЕРМОДИФФУЗИОННОЕ ЦИНКОВАНИЕ (ГОСТ Р 9.316-2006)

КЛИМАТИЧЕСКОЕ ИСПОЛНЕНИЕ УТ 1,5 СООТВЕТСТВУЕТ (ГОСТ 15150-69)

ДЛЯ ПРОКЛАДКИ ВНУТРИ И СНАРУЖИ ПОМЕЩЕНИЙ

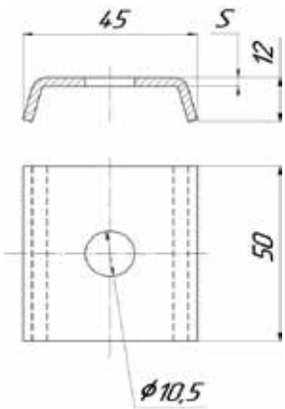

Артикул исполнение 1	Артикул исполнение 2	S (мм)	кг/шт	Уп. min
P-1	P-1-TDZ	2,5	0,04	1

P-1-2 Пластина с одним отв.

GAL

TDZ

ОПИСАНИЕ

Свойства и преимущества

- ПЛАСТИНА ДЛЯ МОНТАЖА ХОМУТОВ, ШПИЛЕК И Т.Д.
- ДЛЯ УВЕЛИЧЕНИИ НЕСУЩЕЙ СПОСОБНОСТИ
- МОНТАЖНЫХ УЗЛОВ И КОНСТРУКЦИЙ

Материал

СТАЛЬ 3, ГОСТ 380-2005

Исполнение 1

ГАЛЬВАНИЧЕСКОЕ ЦИНКОВАНИЕ (ГОСТ 9.301-86)

КЛИМАТИЧЕСКОЕ ИСПОЛНЕНИЕ УТ 2,5 СООТВЕТСТВУЕТ (ГОСТ 15150-69)

ДЛЯ ПРОКЛАДКИ ВНУТРИ ПОМЕЩЕНИЙ

Исполнение 2

ТЕРМОДИФФУЗИОННОЕ ЦИНКОВАНИЕ (ГОСТ Р 9.316-2006)

КЛИМАТИЧЕСКОЕ ИСПОЛНЕНИЕ УТ 1,5 СООТВЕТСТВУЕТ (ГОСТ 15150-69)

ДЛЯ ПРОКЛАДКИ ВНУТРИ И СНАРУЖИ ПОМЕЩЕНИЙ

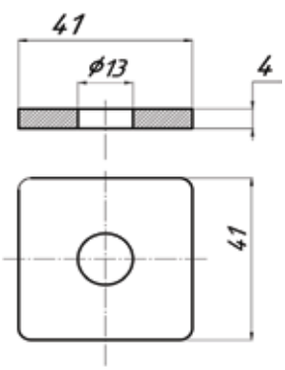

Артикул исполнение 1	Артикул исполнение 2	кг/шт	Уп. min
P-1-2	P-1-2-TDZ	0,051	1

P-1-3 Пластина с одним отверстием 2

GAL

TDZ

ОПИСАНИЕ

Свойства и преимущества

- ДЛЯ РАВНОМЕРНОГ РАСПРЕДЕЛЕНИЯ НАГРУЗКИ НА ОПОРНУЮ ПОВЕРХНОСТЬ СТРАТ-ПРОФИЛЯ
- ДЛЯ БОЛЬШОЙ СТАБИЛЬНОСТИ КОНСТРУКЦИИ
- ПРЕДОТВРАЩАЕТ ДЕФОРМАЦИЮ ПРОФИЛЯ

Материал

СТАЛЬ 3, ГОСТ 380-2005

Исполнение 1

ГАЛЬВАНИЧЕСКОЕ ЦИНКОВАНИЕ (ГОСТ 9.301-86)

КЛИМАТИЧЕСКОЕ ИСПОЛНЕНИЕ УТ 2,5 СООТВЕТСТВУЕТ (ГОСТ 15150-69)

ДЛЯ ПРОКЛАДКИ ВНУТРИ ПОМЕЩЕНИЙ

Исполнение 2

ТЕРМОДИФФУЗИОННОЕ ЦИНКОВАНИЕ (ГОСТ Р 9.316-2006)

КЛИМАТИЧЕСКОЕ ИСПОЛНЕНИЕ УТ 1,5 СООТВЕТСТВУЕТ (ГОСТ 15150-69)

ДЛЯ ПРОКЛАДКИ ВНУТРИ И СНАРУЖИ ПОМЕЩЕНИЙ

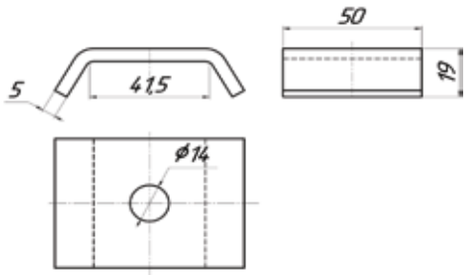

Артикул исполнение 1	Артикул исполнение 2	кг/шт	Уп. min
P-1-3	P-1-3-TDZ	0,075	1

P-2 Пластина с двумя отв.

GAL

TDZ

ОПИСАНИЕ

Свойства и преимущества

- ПЛОСКИЙ ЭЛЕМЕНТ ДЛЯ СОЕДИНЕНИЯ МОНТАЖНЫХ ПРОФИЛЕЙ

Материал

СТАЛЬ 3, ГОСТ 380-2005

Исполнение 1

ГАЛЬВАНИЧЕСКОЕ ЦИНКОВАНИЕ (ГОСТ 9.301-86)

КЛИМАТИЧЕСКОЕ ИСПОЛНЕНИЕ УТ 2,5 СООТВЕТСТВУЕТ (ГОСТ 15150-69)

ДЛЯ ПРОКЛАДКИ ВНУТРИ ПОМЕЩЕНИЙ

Исполнение 2

ТЕРМОДИФФУЗИОННОЕ ЦИНКОВАНИЕ (ГОСТ Р 9.316-2006)

КЛИМАТИЧЕСКОЕ ИСПОЛНЕНИЕ УТ 1,5 СООТВЕТСТВУЕТ (ГОСТ 15150-69)

ДЛЯ ПРОКЛАДКИ ВНУТРИ И СНАРУЖИ ПОМЕЩЕНИЙ

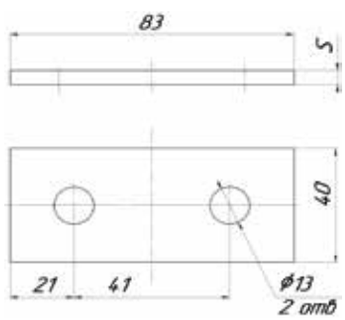

Артикул исполнение 1	Артикул исполнение 2	S (мм)	кг/шт	Уп. min
P-2	P-2-TDZ	5	0,125	1

P-3 Пластина с тремя отв.

GAL

TDZ

ОПИСАНИЕ

Свойства и преимущества

- ПЛОСКИЙ ЭЛЕМЕНТ ДЛЯ СОЕДИНЕНИЯ МОНТАЖНЫХ ПРОФИЛЕЙ

Материал

СТАЛЬ 3, ГОСТ 380-2005

Исполнение 1

ГАЛЬВАНИЧЕСКОЕ ЦИНКОВАНИЕ (ГОСТ 9.301-86)

КЛИМАТИЧЕСКОЕ ИСПОЛНЕНИЕ УТ 2,5 СООТВЕТСТВУЕТ (ГОСТ 15150-69)

ДЛЯ ПРОКЛАДКИ ВНУТРИ ПОМЕЩЕНИЙ

Исполнение 2

ТЕРМОДИФФУЗИОННОЕ ЦИНКОВАНИЕ (ГОСТ Р 9.316-2006)

КЛИМАТИЧЕСКОЕ ИСПОЛНЕНИЕ УТ 1,5 СООТВЕТСТВУЕТ (ГОСТ 15150-69)

ДЛЯ ПРОКЛАДКИ ВНУТРИ И СНАРУЖИ ПОМЕЩЕНИЙ

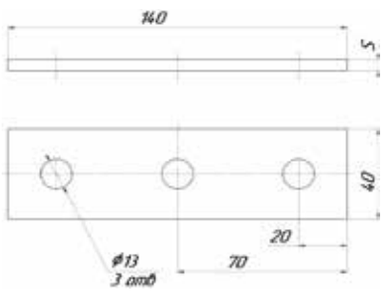

Артикул исполнение 1	Артикул исполнение 2	S (мм)	кг/шт	Уп. min
P-3	P-3-TDZ	5	0,215	1

P-4 Пластина с четырьмя отв.

GAL

TDZ

ОПИСАНИЕ

Свойства и преимущества

- ПЛОСКИЙ ЭЛЕМЕНТ ДЛЯ СОЕДИНЕНИЯ МОНТАЖНЫХ ПРОФИЛЕЙ

Материал

СТАЛЬ 3, ГОСТ 380-2005

Исполнение 1

ГАЛЬВАНИЧЕСКОЕ ЦИНКОВАНИЕ (ГОСТ 9.301-86)

КЛИМАТИЧЕСКОЕ ИСПОЛНЕНИЕ УТ 2,5 СООТВЕТСТВУЕТ (ГОСТ 15150-69)

ДЛЯ ПРОКЛАДКИ ВНУТРИ ПОМЕЩЕНИЙ

Исполнение 2

ТЕРМОДИФФУЗИОННОЕ ЦИНКОВАНИЕ (ГОСТ Р 9.316-2006)

КЛИМАТИЧЕСКОЕ ИСПОЛНЕНИЕ УТ 1,5 СООТВЕТСТВУЕТ (ГОСТ 15150-69)

ДЛЯ ПРОКЛАДКИ ВНУТРИ И СНАРУЖИ ПОМЕЩЕНИЙ

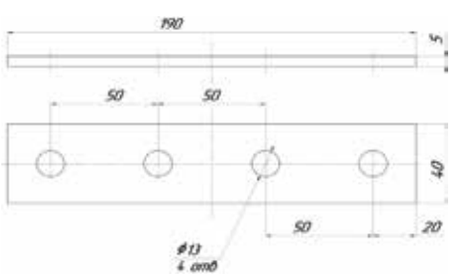

Артикул исполнение 1	Артикул исполнение 2	S (мм)	кг/шт	Уп. min
P-4	P-4-TDZ	5	0,280	1

P-5 Пластина с пятью отв.

GAL

TDZ

ОПИСАНИЕ

Свойства и преимущества

- ПЛОСКИЙ ЭЛЕМЕНТ ДЛЯ СОЕДИНЕНИЯ МОНТАЖНЫХ ПРОФИЛЕЙ

Материал

СТАЛЬ 3, ГОСТ 380-2005

Исполнение 1

ГАЛЬВАНИЧЕСКОЕ ЦИНКОВАНИЕ (ГОСТ 9.301-86)

КЛИМАТИЧЕСКОЕ ИСПОЛНЕНИЕ УТ 2,5 СООТВЕТСТВУЕТ (ГОСТ 15150-69)

ДЛЯ ПРОКЛАДКИ ВНУТРИ ПОМЕЩЕНИЙ

Исполнение 2

ТЕРМОДИФФУЗИОННОЕ ЦИНКОВАНИЕ (ГОСТ Р 9.316-2006)

КЛИМАТИЧЕСКОЕ ИСПОЛНЕНИЕ УТ 1,5 СООТВЕТСТВУЕТ (ГОСТ 15150-69)

ДЛЯ ПРОКЛАДКИ ВНУТРИ И СНАРУЖИ ПОМЕЩЕНИЙ

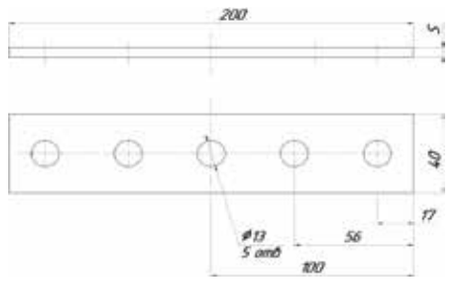

Артикул исполнение 1	Артикул исполнение 2	S (мм)	кг/шт	Уп. min
P-5	P-5-TDZ	5	0,350	1

PO-2 Пластина с ограничителем 2 отв.

GAL

TDZ

ОПИСАНИЕ

Свойства и преимущества

- НАДЕЖНАЯ КРЕПЕЖНАЯ СИСТЕМА ДЛЯ U-ОБРАЗНЫХ ХОМУТОВ
- ДЛЯ МОНТАЖА РАЗЛИЧНЫХ ВСПОМОГАТЕЛЬНЫХ СТАЛЬНЫХ КОНСТРУКЦИЙ
- ДЛЯ ПРОМЫШЛЕННОГО И КОММЕРЧЕСКОГО ПРИМЕНЕНИЯ
- КРЕПЛЕНИЕ С ПОМОЩЬЮ U-ОБРАЗНЫХ ХОМУТОВ ДЛЯ ТРУБ БЕЗ ИЗОЛЯЦИИ
- ДЛЯ МОНТАЖА ТРУБОПРОВОДОВ ДИАМЕТРОМ ДО 600 ММ
- ОТСУТСТВИЕ ИСПОЛЬЗОВАНИЯ СВАРКИ
- ПРОСТОЙ МОНТАЖ

Материал

Сталь 3, ГОСТ 380-2005

Исполнение 1

ГАЛЬВАНИЧЕСКОЕ ЦИНКОВАНИЕ (ГОСТ 9.301-86)

КЛИМАТИЧЕСКОЕ ИСПОЛНЕНИЕ УТ 2,5 СООТВЕТСТВУЕТ (ГОСТ 15150-69)

ДЛЯ ПРОКЛАДКИ ВНУТРИ ПОМЕЩЕНИЙ

Исполнение 2

ТЕРМОДИФФУЗИОННОЕ ЦИНКОВАНИЕ (ГОСТ Р 9.316-2006)

КЛИМАТИЧЕСКОЕ ИСПОЛНЕНИЕ УТ 1,5 СООТВЕТСТВУЕТ (ГОСТ 15150-69)

ДЛЯ ПРОКЛАДКИ ВНУТРИ И СНАРУЖИ ПОМЕЩЕНИЙ

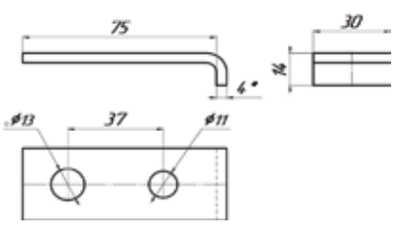

Артикул исполнение 1	Артикул исполнение 2	кг/шт	Уп. min
PO-2	PO-2-TDZ	0,07	1

*Размер корректируется по согласованию с заказчиком

PU-4-45 Пластина угловая 45° 4 отв.

GAL

TDZ

ОПИСАНИЕ

Свойства и преимущества

- УГЛОВОЙ ЭЛЕМЕНТ ДЛЯ СОЕДИНЕНИЯ МОНТАЖНЫХ ПРОФИЛЕЙ

Материал

СТАЛЬ 3, ГОСТ 380-2005

Исполнение 1

ГАЛЬВАНИЧЕСКОЕ ЦИНКОВАНИЕ (ГОСТ 9.301-86)

КЛИМАТИЧЕСКОЕ ИСПОЛНЕНИЕ УТ 2,5 СООТВЕТСТВУЕТ (ГОСТ 15150-69)

ДЛЯ ПРОКЛАДКИ ВНУТРИ ПОМЕЩЕНИЙ

Исполнение 2

ТЕРМОДИФФУЗИОННОЕ ЦИНКОВАНИЕ (ГОСТ Р 9.316-2006)

КЛИМАТИЧЕСКОЕ ИСПОЛНЕНИЕ УТ 1,5 СООТВЕТСТВУЕТ (ГОСТ 15150-69)

ДЛЯ ПРОКЛАДКИ ВНУТРИ И СНАРУЖИ ПОМЕЩЕНИЙ

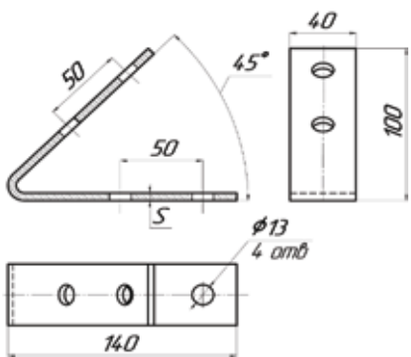

Артикул исполнение 1	Артикул исполнение 2	S (мм)	кг/шт	Уп. min
PU-4-45	PU-4-45-TDZ	5	0,280	1

PU-2 Пластина угловая 90° 2 отв.

GAL

TDZ

ОПИСАНИЕ

Свойства и преимущества

- УГЛОВОЙ ЭЛЕМЕНТ ДЛЯ СОЕДИНЕНИЯ МОНТАЖНЫХ

Материал

СТАЛЬ 3, ГОСТ 380-2005

Исполнение 1

ГАЛЬВАНИЧЕСКОЕ ЦИНКОВАНИЕ (ГОСТ 9.301-86)

КЛИМАТИЧЕСКОЕ ИСПОЛНЕНИЕ УТ 2,5 СООТВЕТСТВУЕТ (ГОСТ 15150-69)

ДЛЯ ПРОКЛАДКИ ВНУТРИ ПОМЕЩЕНИЙ

Исполнение 2

ТЕРМОДИФФУЗИОННОЕ ЦИНКОВАНИЕ (ГОСТ Р 9.316-2006)

КЛИМАТИЧЕСКОЕ ИСПОЛНЕНИЕ УТ 1,5 СООТВЕТСТВУЕТ (ГОСТ 15150-69)

ДЛЯ ПРОКЛАДКИ ВНУТРИ И СНАРУЖИ ПОМЕЩЕНИЙ

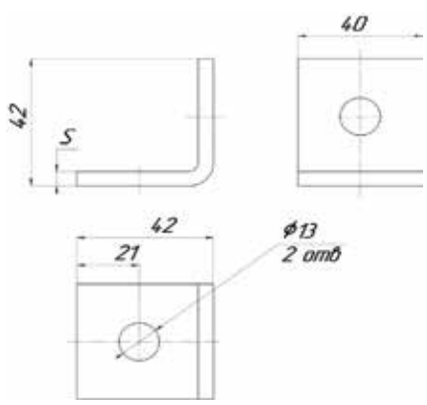

Артикул исполнение 1	Артикул исполнение 2	S (мм)	кг/шт	Уп. min
PU-2	PU-2-TDZ	5	0,125	1

PU-3 Пластина угловая 90° 3 отв.

GAL

TDZ

ОПИСАНИЕ

Свойства и преимущества

- УГЛОВОЙ ЭЛЕМЕНТ ДЛЯ СОЕДИНЕНИЯ МОНТАЖНЫХ ПРОФИЛЕЙ

Материал

СТАЛЬ 3, ГОСТ 380-2005

Исполнение 1

ГАЛЬВАНИЧЕСКОЕ ЦИНКОВАНИЕ (ГОСТ 9.301-86)

КЛИМАТИЧЕСКОЕ ИСПОЛНЕНИЕ УТ 2,5 СООТВЕТСТВУЕТ (ГОСТ 15150-69)

ДЛЯ ПРОКЛАДКИ ВНУТРИ ПОМЕЩЕНИЙ

Исполнение 2

ТЕРМОДИФФУЗИОННОЕ ЦИНКОВАНИЕ (ГОСТ Р 9.316-2006)

КЛИМАТИЧЕСКОЕ ИСПОЛНЕНИЕ УТ 1,5 СООТВЕТСТВУЕТ (ГОСТ 15150-69)

ДЛЯ ПРОКЛАДКИ ВНУТРИ И СНАРУЖИ ПОМЕЩЕНИЙ

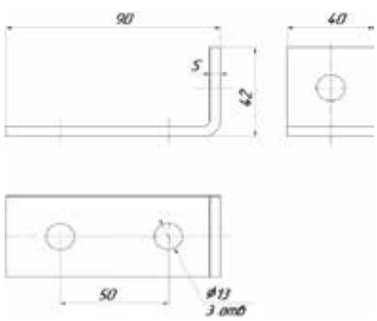

Артикул исполнение 1	Артикул исполнение 2	S (мм)	кг/шт	Уп. min
PU-3	PU-3-TDZ	5	0,19	1

PU-4 Пластина угловая 90° 4 отв.

GAL

TDZ

ОПИСАНИЕ

Свойства и преимущества

- УГЛОВОЙ ЭЛЕМЕНТ ДЛЯ СОЕДИНЕНИЯ МОНТАЖНЫХ ПРОФИЛЕЙ

Материал

СТАЛЬ 3, ГОСТ 380-2005

Исполнение 1

ГАЛЬВАНИЧЕСКОЕ ЦИНКОВАНИЕ (ГОСТ 9.301-86)

КЛИМАТИЧЕСКОЕ ИСПОЛНЕНИЕ УТ 2,5 СООТВЕТСТВУЕТ (ГОСТ 15150-69)

ДЛЯ ПРОКЛАДКИ ВНУТРИ ПОМЕЩЕНИЙ

Исполнение 2

ТЕРМОДИФФУЗИОННОЕ ЦИНКОВАНИЕ (ГОСТ Р 9.316-2006)

КЛИМАТИЧЕСКОЕ ИСПОЛНЕНИЕ УТ 1,5 СООТВЕТСТВУЕТ (ГОСТ 15150-69)

ДЛЯ ПРОКЛАДКИ ВНУТРИ И СНАРУЖИ ПОМЕЩЕНИЙ

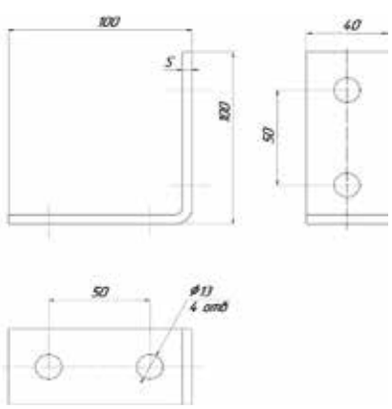

Артикул исполнение 1	Артикул исполнение 2	S (мм)	кг/шт	Уп. min
PU-4	PU-4-TDZ	5	0,280	1

PUU-4 Пластина угловая усиленная 90° 4 отв.

GAL

TDZ

ОПИСАНИЕ

Свойства и преимущества

- СБОРКА КАРКАСОВ И ДРУГИХ СБОРНЫХ КОНСТРУКЦИЙ
- КРЕПЛЕНИЕ ПРОФИЛЕЙ К ПОЛАМ, ПЕРЕКРЫТИЯМ И СТЕНАМ
- БЫСТРОТА И ПРОСТОТА В УСТАНОВКЕ
- ВЫСОКАЯ НАДЕЖНОСТЬ
- УНИВЕРСАЛЬНОСТЬ

Материал

СТАЛЬ 3, ГОСТ 380-2005

Исполнение 1

ГАЛЬВАНИЧЕСКОЕ ЦИНКОВАНИЕ (ГОСТ 9.301-86)

КЛИМАТИЧЕСКОЕ ИСПОЛНЕНИЕ УТ 2,5 СООТВЕТСТВУЕТ (ГОСТ 15150-69)

ДЛЯ ПРОКЛАДКИ ВНУТРИ ПОМЕЩЕНИЙ

Исполнение 2

ТЕРМОДИФФУЗИОННОЕ ЦИНКОВАНИЕ (ГОСТ Р 9.316-2006)

КЛИМАТИЧЕСКОЕ ИСПОЛНЕНИЕ УТ 1,5 СООТВЕТСТВУЕТ (ГОСТ 15150-69)

ДЛЯ ПРОКЛАДКИ ВНУТРИ И СНАРУЖИ ПОМЕЩЕНИЙ

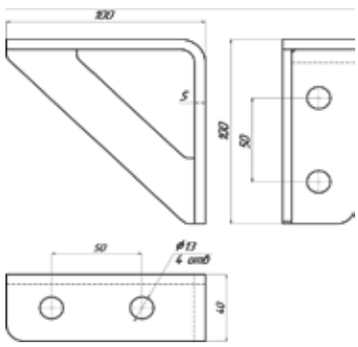

Артикул исполнение 1	Артикул исполнение 2	S (мм)	кг/шт	Уп. min
PUU-4	PUU-4-TDZ	4	0,410	1

*Размер корректируется по согласованию с заказчиком

PUU-5 Пластина угловая усиленная 90° 5 отв.

GAL

TDZ

ОПИСАНИЕ

Свойства и преимущества

- СБОРКА КАРКАСОВ И ДРУГИХ СБОРНЫХ КОНСТРУКЦИЙ
- КРЕПЛЕНИЕ ПРОФИЛЕЙ К ПОЛАМ, ПЕРЕКРЫТИЯМ И СТЕНАМ
- БЫСТРОТА И ПРОСТОТА В УСТАНОВКЕ
- ВЫСОКАЯ НАДЕЖНОСТЬ
- УНИВЕРСАЛЬНОСТЬ

Материал

СТАЛЬ 3, ГОСТ 380-2005

Исполнение 1

ГАЛЬВАНИЧЕСКОЕ ЦИНКОВАНИЕ (ГОСТ 9.301-86)

КЛИМАТИЧЕСКОЕ ИСПОЛНЕНИЕ УТ 2,5 СООТВЕТСТВУЕТ (ГОСТ 15150-69)

ДЛЯ ПРОКЛАДКИ ВНУТРИ ПОМЕЩЕНИЙ

Исполнение 2

ТЕРМОДИФФУЗИОННОЕ ЦИНКОВАНИЕ (ГОСТ Р 9.316-2006)

КЛИМАТИЧЕСКОЕ ИСПОЛНЕНИЕ УТ 1,5 СООТВЕТСТВУЕТ (ГОСТ 15150-69)

ДЛЯ ПРОКЛАДКИ ВНУТРИ И СНАРУЖИ ПОМЕЩЕНИЙ

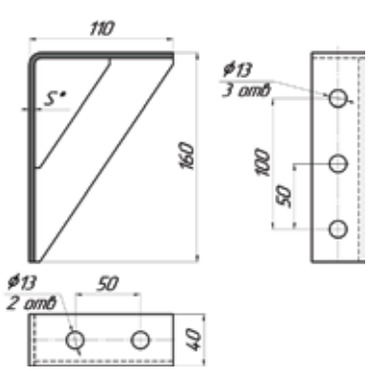

Артикул исполнение 1	Артикул исполнение 2	кг/шт	Уп. min
PUU-5	PUU-5-TDZ	0,600	1

*Размер корректируется по согласованию с заказчиком

PU-4-135 Пластина угловая 135° 4 отв.

GAL

TDZ

ОПИСАНИЕ

Свойства и преимущества

- УГЛОВОЙ ЭЛЕМЕНТ ДЛЯ СОЕДИНЕНИЯ МОНТАЖНЫХ ПРОФИЛЕЙ

Материал

СТАЛЬ 3, ГОСТ 380-2005

Исполнение 1

ГАЛЬВАНИЧЕСКОЕ ЦИНКОВАНИЕ (ГОСТ 9.301-86)

КЛИМАТИЧЕСКОЕ ИСПОЛНЕНИЕ УТ 2,5 СООТВЕТСТВУЕТ (ГОСТ 15150-69)

ДЛЯ ПРОКЛАДКИ ВНУТРИ ПОМЕЩЕНИЙ

Исполнение 2

ТЕРМОДИФФУЗИОННОЕ ЦИНКОВАНИЕ (ГОСТ Р 9.316-2006)

КЛИМАТИЧЕСКОЕ ИСПОЛНЕНИЕ УТ 1,5 СООТВЕТСТВУЕТ (ГОСТ 15150-69)

ДЛЯ ПРОКЛАДКИ ВНУТРИ И СНАРУЖИ ПОМЕЩЕНИЙ

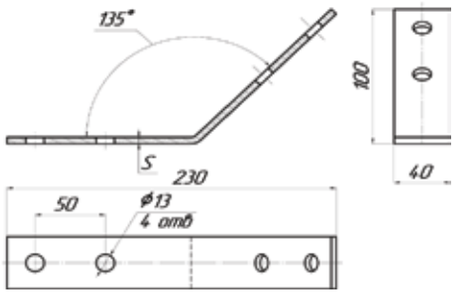

Артикул исполнение 1	Артикул исполнение 2	S (мм)	кг/шт	Уп. min
PU-4-135	PU-4-135-TDZ	5	0,280	1

PUD Пластина угловая двухсторонняя

GAL

TDZ

ОПИСАНИЕ

Свойства и преимущества

- ПРОСТОТА В УСТАНОВКЕ
- СОЗДАНИЕ КОНСТРУКЦИЙ
- УНИВЕРСАЛЬНОСТЬ
- ВЫСОКАЯ НАДЕЖНОСТЬ

Материал

СТАЛЬ 3, ГОСТ 380-2005

Исполнение 1

ГАЛЬВАНИЧЕСКОЕ ЦИНКОВАНИЕ (ГОСТ 9.301-86)

КЛИМАТИЧЕСКОЕ ИСПОЛНЕНИЕ УТ 2,5 СООТВЕТСТВУЕТ (ГОСТ 15150-69)

ДЛЯ ПРОКЛАДКИ ВНУТРИ ПОМЕЩЕНИЙ

Исполнение 2

ТЕРМОДИФФУЗИОННОЕ ЦИНКОВАНИЕ (ГОСТ Р 9.316-2006)

КЛИМАТИЧЕСКОЕ ИСПОЛНЕНИЕ УТ 1,5 СООТВЕТСТВУЕТ (ГОСТ 15150-69)

ДЛЯ ПРОКЛАДКИ ВНУТРИ И СНАРУЖИ ПОМЕЩЕНИЙ

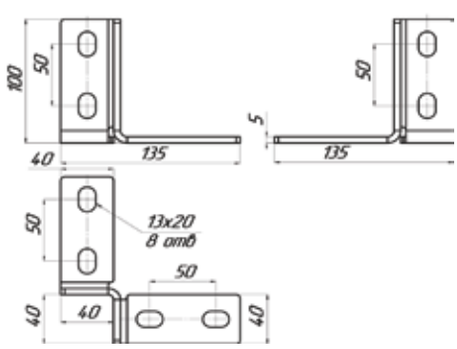

Артикул исполнение 1	Артикул исполнение 2	S (мм)	кг/шт	Уп. min
PUD	PUD-TDZ	5	0,540	1

PUT Пластина угловая трехсторонняя

GAL

TDZ

ОПИСАНИЕ

Свойства и преимущества
- ПРОСТОТА В УСТАНОВКЕ
- СОЗДАНИЕ КОНСТРУКЦИЙ
- УНИВЕРСАЛЬНОСТЬ
- ВЫСОКАЯ НАДЕЖНОСТЬ

Материал
СТАЛЬ 3, ГОСТ 380-2005

Исполнение 1
ГАЛЬВАНИЧЕСКОЕ ЦИНКОВАНИЕ (ГОСТ 9.301-86)
КЛИМАТИЧЕСКОЕ ИСПОЛНЕНИЕ УТ 2,5 СООТВЕТСТВУЕТ (ГОСТ 15150-69)
ДЛЯ ПРОКЛАДКИ ВНУТРИ ПОМЕЩЕНИЙ

Исполнение 2
ТЕРМОДИФФУЗИОННОЕ ЦИНКОВАНИЕ (ГОСТ Р 9.316-2006)
КЛИМАТИЧЕСКОЕ ИСПОЛНЕНИЕ УТ 1,5 СООТВЕТСТВУЕТ (ГОСТ 15150-69)
ДЛЯ ПРОКЛАДКИ ВНУТРИ И СНАРУЖИ ПОМЕЩЕНИЙ

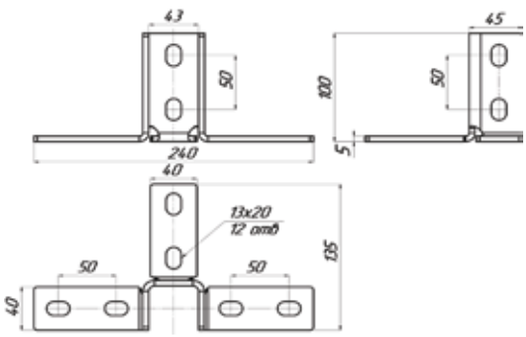

Артикул исполнение 1	Артикул исполнение 2	S (мм)	кг/шт	Уп. min
PUT	PUT-TDZ	5	0,800	1

PP-3 Пластина П-образная 3 отв. под профиль 41x21

GAL

TDZ

ОПИСАНИЕ

Свойства и преимущества
- ПЕРЕКРЕСТНОЕ СОЕДИНЕНИЕ ДВУХ МОНТАЖНЫХ ПРОФИЛЕЙ
- УДОБСТВО В ИСПОЛЬЗОВАНИИ

Материал
СТАЛЬ 3, ГОСТ 380-2005

Исполнение 1
ГАЛЬВАНИЧЕСКОЕ ЦИНКОВАНИЕ (ГОСТ 9.301-86)
КЛИМАТИЧЕСКОЕ ИСПОЛНЕНИЕ УТ 2,5 СООТВЕТСТВУЕТ (ГОСТ 15150-69)
ДЛЯ ПРОКЛАДКИ ВНУТРИ ПОМЕЩЕНИЙ

Исполнение 2
ТЕРМОДИФФУЗИОННОЕ ЦИНКОВАНИЕ (ГОСТ Р 9.316-2006)
КЛИМАТИЧЕСКОЕ ИСПОЛНЕНИЕ УТ 1,5 СООТВЕТСТВУЕТ (ГОСТ 15150-69)
ДЛЯ ПРОКЛАДКИ ВНУТРИ И СНАРУЖИ ПОМЕЩЕНИЙ

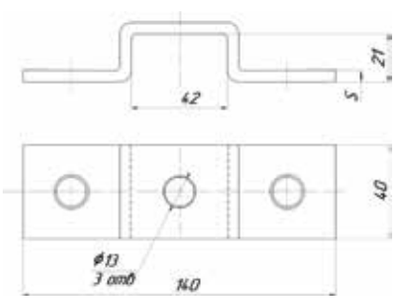

Артикул исполнение 1	Артикул исполнение 2	S (мм)	кг/шт	Уп. min
PP-3	PP-3-TDZ	4	0,250	1

PP-5 Пластина П-образная 5 отв. под профиль 41x41

GAL

TDZ

ОПИСАНИЕ

Свойства и преимущества
- ПЕРЕКРЕСТНОЕ СОЕДИНЕНИЕ ДВУХ МОНТАЖНЫХ ПРОФИЛЕЙ
- УДОБСТВО В ИСПОЛЬЗОВАНИИ

Материал
СТАЛЬ 3, ГОСТ 380-2005

Исполнение 1
ГАЛЬВАНИЧЕСКОЕ ЦИНКОВАНИЕ (ГОСТ 9.301-86)
КЛИМАТИЧЕСКОЕ ИСПОЛНЕНИЕ УТ 2,5 СООТВЕТСТВУЕТ (ГОСТ 15150-69)
ДЛЯ ПРОКЛАДКИ ВНУТРИ ПОМЕЩЕНИЙ

Исполнение 2
ТЕРМОДИФФУЗИОННОЕ ЦИНКОВАНИЕ (ГОСТ Р 9.316-2006)
КЛИМАТИЧЕСКОЕ ИСПОЛНЕНИЕ УТ 1,5 СООТВЕТСТВУЕТ (ГОСТ 15150-69)
ДЛЯ ПРОКЛАДКИ ВНУТРИ И СНАРУЖИ ПОМЕЩЕНИЙ

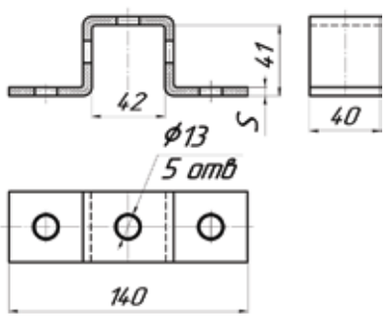

Артикул исполнение 1	Артикул исполнение 2	S (мм)	кг/шт	Уп. min
PP-5	PP-5-TDZ	4	0,285	1

PP-6 Пластина П-образная 6 отв. под двойной профиль 41x41

GAL

TDZ

ОПИСАНИЕ

Свойства и преимущества
- ПЕРЕКРЕСТНОЕ СОЕДИНЕНИЕ ДВУХ МОНТАЖНЫХ ПРОФИЛЕЙ
- УДОБСТВО В ИСПОЛЬЗОВАНИИ

Материал
СТАЛЬ 3, ГОСТ 380-2005

Исполнение 1
ГАЛЬВАНИЧЕСКОЕ ЦИНКОВАНИЕ (ГОСТ 9.301-86)
КЛИМАТИЧЕСКОЕ ИСПОЛНЕНИЕ УТ 2,5 СООТВЕТСТВУЕТ (ГОСТ 15150-69)
ДЛЯ ПРОКЛАДКИ ВНУТРИ ПОМЕЩЕНИЙ

Исполнение 2
ТЕРМОДИФФУЗИОННОЕ ЦИНКОВАНИЕ (ГОСТ Р 9.316-2006)
КЛИМАТИЧЕСКОЕ ИСПОЛНЕНИЕ УТ 1,5 СООТВЕТСТВУЕТ (ГОСТ 15150-69)
ДЛЯ ПРОКЛАДКИ ВНУТРИ И СНАРУЖИ ПОМЕЩЕНИЙ

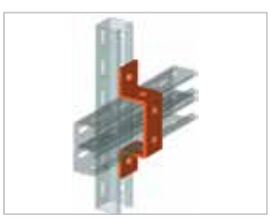

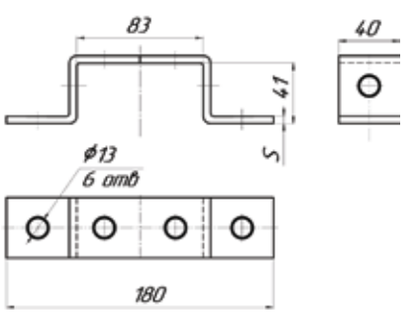

Артикул исполнение 1	Артикул исполнение 2	S (мм)	кг/шт	Уп. min
PP-6	PP-6-TDZ	4	0,365	1

PP-7 Пластина П-образная 7 отв. под профиль 82x41

GAL

TDZ

ОПИСАНИЕ

Свойства и преимущества
- ПЕРЕКРЕСТНОЕ СОЕДИНЕНИЕ ДВУХ МОНТАЖНЫХ ПРОФИЛЕЙ
- УДОБСТВО В ИСПОЛЬЗОВАНИИ

Материал
СТАЛЬ 3, ГОСТ 380-2005

Исполнение 1
ГАЛЬВАНИЧЕСКОЕ ЦИНКОВАНИЕ (ГОСТ 9.301-86)
КЛИМАТИЧЕСКОЕ ИСПОЛНЕНИЕ УТ 2,5 СООТВЕТСТВУЕТ (ГОСТ 15150-69)
ДЛЯ ПРОКЛАДКИ ВНУТРИ ПОМЕЩЕНИЙ

Исполнение 2
ТЕРМОДИФФУЗИОННОЕ ЦИНКОВАНИЕ (ГОСТ Р 9.316-2006)
КЛИМАТИЧЕСКОЕ ИСПОЛНЕНИЕ УТ 1,5 СООТВЕТСТВУЕТ (ГОСТ 15150-69)
ДЛЯ ПРОКЛАДКИ ВНУТРИ И СНАРУЖИ ПОМЕЩЕНИЙ

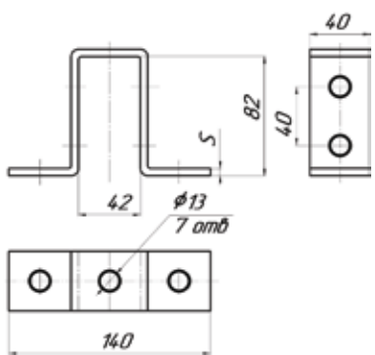

Артикул исполнение 1	Артикул исполнение 2	S (мм)	кг/шт	Уп. min
PP-7	PP-7-TDZ	4	0,425	1

PZ-2 Пластина Z-образная 2 отв.

GAL

TDZ

ОПИСАНИЕ

Свойства и преимущества
- ПЕРЕКРЕСТНОЕ СОЕДИНЕНИЕ МОНТАЖНОГО ПРОФИЛЯ 41X21

Материал
СТАЛЬ 3, ГОСТ 380-2005

Исполнение 1
ГАЛЬВАНИЧЕСКОЕ ЦИНКОВАНИЕ (ГОСТ 9.301-86)
КЛИМАТИЧЕСКОЕ ИСПОЛНЕНИЕ УТ 2,5 СООТВЕТСТВУЕТ (ГОСТ 15150-69)
ДЛЯ ПРОКЛАДКИ ВНУТРИ ПОМЕЩЕНИЙ

Исполнение 2
ТЕРМОДИФФУЗИОННОЕ ЦИНКОВАНИЕ (ГОСТ Р 9.316-2006)
КЛИМАТИЧЕСКОЕ ИСПОЛНЕНИЕ УТ 1,5 СООТВЕТСТВУЕТ (ГОСТ 15150-69)
ДЛЯ ПРОКЛАДКИ ВНУТРИ И СНАРУЖИ ПОМЕЩЕНИЙ

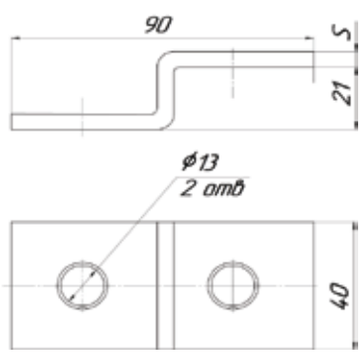

Артикул исполнение 1	Артикул исполнение 2	S (мм)	кг/шт	Уп. min
PZ-2	PZ-2-TDZ	5	0,115	1

PZ-3 Пластина Z-образная 3 отв.

GAL

TDZ

ОПИСАНИЕ

Свойства и преимущества

- ПЕРЕКРЕСТНОЕ СОЕДИНЕНИЕ МОНТАЖНОГО ПРОФИЛЯ 41Х41

Материал

СТАЛЬ 3, ГОСТ 380-2005

Исполнение 1

ГАЛЬВАНИЧЕСКОЕ ЦИНКОВАНИЕ (ГОСТ 9.301-86)

КЛИМАТИЧЕСКОЕ ИСПОЛНЕНИЕ УТ 2,5 СООТВЕТСТВУЕТ (ГОСТ 15150-69)

ДЛЯ ПРОКЛАДКИ ВНУТРИ ПОМЕЩЕНИЙ

Исполнение 2

ТЕРМОДИФФУЗИОННОЕ ЦИНКОВАНИЕ (ГОСТ Р 9.316-2006)

КЛИМАТИЧЕСКОЕ ИСПОЛНЕНИЕ УТ 1,5 СООТВЕТСТВУЕТ (ГОСТ 15150-69)

ДЛЯ ПРОКЛАДКИ ВНУТРИ И СНАРУЖИ ПОМЕЩЕНИЙ

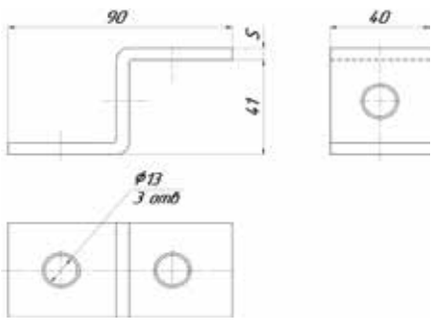

Артикул исполнение 1	Артикул исполнение 2	S (мм)	кг/шт	Уп. min
PZ-3	PZ-3-TDZ	5	0,140	1

PZ-4 Пластина Z-образная 4 отв.

GAL

TDZ

ОПИСАНИЕ

Свойства и преимущества

- ПЕРЕКРЕСТНОЕ СОЕДИНЕНИЕ ДВОЙНОГО МОНТАЖНОГО ПРОФИЛЯ 41Х21

Материал

СТАЛЬ 3, ГОСТ 380-2005

Исполнение 1

ГАЛЬВАНИЧЕСКОЕ ЦИНКОВАНИЕ (ГОСТ 9.301-86)

КЛИМАТИЧЕСКОЕ ИСПОЛНЕНИЕ УТ 2,5 СООТВЕТСТВУЕТ (ГОСТ 15150-69)

ДЛЯ ПРОКЛАДКИ ВНУТРИ ПОМЕЩЕНИЙ

Исполнение 2

ТЕРМОДИФФУЗИОННОЕ ЦИНКОВАНИЕ (ГОСТ Р 9.316-2006)

КЛИМАТИЧЕСКОЕ ИСПОЛНЕНИЕ УТ 1,5 СООТВЕТСТВУЕТ (ГОСТ 15150-69)

ДЛЯ ПРОКЛАДКИ ВНУТРИ И СНАРУЖИ ПОМЕЩЕНИЙ

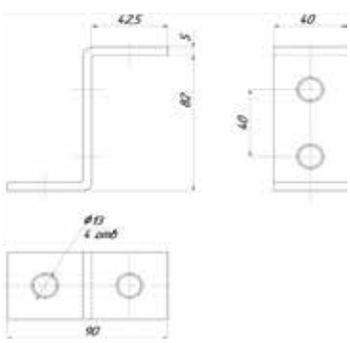

Артикул исполнение 1	Артикул исполнение 2	S (мм)	кг/шт	Уп. min
PZ-4	PZ-4-TDZ	5	0,185	1

PL-3 Пластина L-образная 3 отв.

GAL

TDZ

ОПИСАНИЕ

Свойства и преимущества

- ПЛОСКИЙ ЭЛЕМЕНТ ДЛЯ СОЕДИНЕНИЯ МОНТАЖНЫХ ПРОФИЛЕЙ

Материал

СТАЛЬ 3, ГОСТ 380-2005

Исполнение 1

ГАЛЬВАНИЧЕСКОЕ ЦИНКОВАНИЕ (ГОСТ 9.301-86)

КЛИМАТИЧЕСКОЕ ИСПОЛНЕНИЕ УТ 2,5 СООТВЕТСТВУЕТ (ГОСТ 15150-69)

ДЛЯ ПРОКЛАДКИ ВНУТРИ ПОМЕЩЕНИЙ

Исполнение 2

ТЕРМОДИФФУЗИОННОЕ ЦИНКОВАНИЕ (ГОСТ Р 9.316-2006)

КЛИМАТИЧЕСКОЕ ИСПОЛНЕНИЕ УТ 1,5 СООТВЕТСТВУЕТ (ГОСТ 15150-69)

ДЛЯ ПРОКЛАДКИ ВНУТРИ И СНАРУЖИ ПОМЕЩЕНИЙ

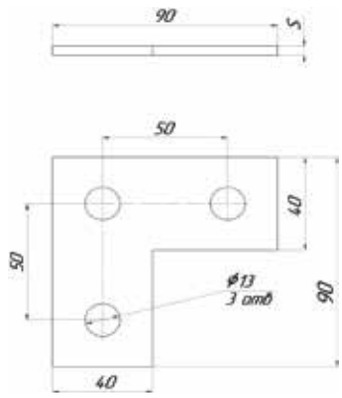

Артикул исполнение 1	Артикул исполнение 2	S (мм)	кг/шт	Уп. min
PL-3	PL-3-TDZ	5	0,215	1

PT Пластина T-образная 4 отв.

GAL

TDZ

ОПИСАНИЕ

Свойства и преимущества

- ПЛОСКИЙ ЭЛЕМЕНТ ДЛЯ СОЕДИНЕНИЯ МОНТАЖНЫХ ПРОФИЛЕЙ

Материал

СТАЛЬ 3, ГОСТ 380-2005

Исполнение 1

ГАЛЬВАНИЧЕСКОЕ ЦИНКОВАНИЕ (ГОСТ 9.301-86)

КЛИМАТИЧЕСКОЕ ИСПОЛНЕНИЕ УТ 2,5 СООТВЕТСТВУЕТ (ГОСТ 15150-69)

ДЛЯ ПРОКЛАДКИ ВНУТРИ ПОМЕЩЕНИЙ

Исполнение 2

ТЕРМОДИФФУЗИОННОЕ ЦИНКОВАНИЕ (ГОСТ Р 9.316-2006)

КЛИМАТИЧЕСКОЕ ИСПОЛНЕНИЕ УТ 1,5 СООТВЕТСТВУЕТ (ГОСТ 15150-69)

ДЛЯ ПРОКЛАДКИ ВНУТРИ И СНАРУЖИ ПОМЕЩЕНИЙ

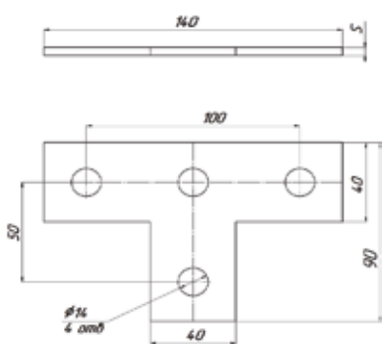

Артикул исполнение 1	Артикул исполнение 2	S (мм)	кг/шт	Уп. min
PT	PT-TDZ	5	0,270	1

PT-45 Пластина Т-образная 45° 4 отв.

GAL

TDZ

ОПИСАНИЕ

Свойства и преимущества

- ЭЛЕМЕНТ ДЛЯ СОЕДИНЕНИЯ МОНТАЖНЫХ ПРОФИЛЕЙ

Материал

СТАЛЬ 3, ГОСТ 380-2005

Исполнение 1

ГАЛЬВАНИЧЕСКОЕ ЦИНКОВАНИЕ (ГОСТ 9.301-86)

КЛИМАТИЧЕСКОЕ ИСПОЛНЕНИЕ УТ 2,5 СООТВЕТСТВУЕТ (ГОСТ 15150-69)

ДЛЯ ПРОКЛАДКИ ВНУТРИ ПОМЕЩЕНИЙ

Исполнение 2

ТЕРМОДИФФУЗИОННОЕ ЦИНКОВАНИЕ (ГОСТ Р 9.316-2006)

КЛИМАТИЧЕСКОЕ ИСПОЛНЕНИЕ УТ 1,5 СООТВЕТСТВУЕТ (ГОСТ 15150-69)

ДЛЯ ПРОКЛАДКИ ВНУТРИ И СНАРУЖИ ПОМЕЩЕНИЙ

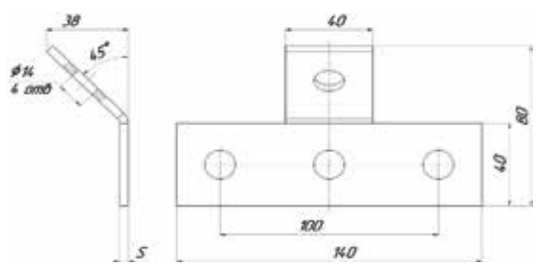

Артикул исполнение 1	Артикул исполнение 2	S (мм)	кг/шт	Уп. min
PT-45	PT-45-TDZ	5	0,270	1

PT-90 Пластина Т-образная 90°

GAL

TDZ

ОПИСАНИЕ

Свойства и преимущества

- ЭЛЕМЕНТ ДЛЯ СОЕДИНЕНИЯ МОНТАЖНЫХ ПРОФИЛЕЙ ПОД УГЛОМ 90°

Материал

СТАЛЬ МАРКИ 08СП, ГОСТ 1050-88

Исполнение 1

ГАЛЬВАНИЧЕСКОЕ ЦИНКОВАНИЕ (ГОСТ 9.301-86)

КЛИМАТИЧЕСКОЕ ИСПОЛНЕНИЕ УТ 2,5 СООТВЕТСТВУЕТ (ГОСТ 15150-69)

ДЛЯ ПРОКЛАДКИ ВНУТРИ ПОМЕЩЕНИЙ

Исполнение 2

ТЕРМОДИФФУЗИОННОЕ ЦИНКОВАНИЕ (ГОСТ Р 9.316-2006)

КЛИМАТИЧЕСКОЕ ИСПОЛНЕНИЕ УТ 1,5 СООТВЕТСТВУЕТ (ГОСТ 15150-69)

ДЛЯ ПРОКЛАДКИ ВНУТРИ И СНАРУЖИ ПОМЕЩЕНИЙ

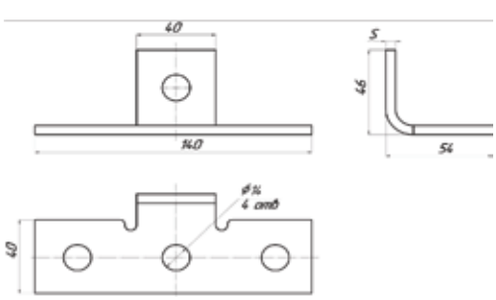

Артикул исполнение 1	Артикул исполнение 2	S (мм)	кг/шт	Уп. min
PT-90	PT-90-TDZ	4	0,270	1

PTL-90 Пластина Т-образная 90° левая

GAL

TDZ

ОПИСАНИЕ

Свойства и преимущества

- ЭЛЕМЕНТ ДЛЯ СОЕДИНЕНИЯ МОНТАЖНЫХ ПРОФИЛЕЙ

Материал

СТАЛЬ МАРКИ 08СП, ГОСТ 1050-88

Исполнение 1

ГАЛЬВАНИЧЕСКОЕ ЦИНКОВАНИЕ (ГОСТ 9.301-86)

КЛИМАТИЧЕСКОЕ ИСПОЛНЕНИЕ УТ 2,5 СООТВЕТСТВУЕТ (ГОСТ 15150-69)

ДЛЯ ПРОКЛАДКИ ВНУТРИ ПОМЕЩЕНИЙ

Исполнение 2

ТЕРМОДИФФУЗИОННОЕ ЦИНКОВАНИЕ (ГОСТ Р 9.316-2006)

КЛИМАТИЧЕСКОЕ ИСПОЛНЕНИЕ УТ 1,5 СООТВЕТСТВУЕТ (ГОСТ 15150-69)

ДЛЯ ПРОКЛАДКИ ВНУТРИ И СНАРУЖИ ПОМЕЩЕНИЙ

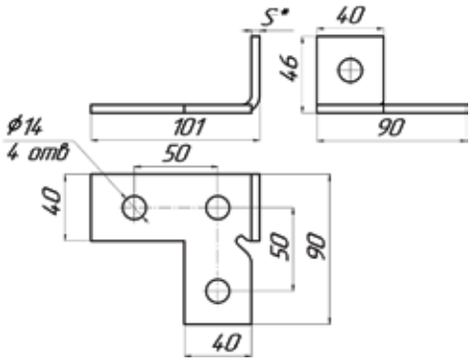

Артикул исполнение 1	Артикул исполнение 2	S (мм)	кг/шт	Уп. min
PTL-90	PTL-90-TDZ	4	0,270	1

PTP-90 Пластина Т-образная 90° правая

GAL

TDZ

ОПИСАНИЕ

Свойства и преимущества

- ЭЛЕМЕНТ ДЛЯ СОЕДИНЕНИЯ МОНТАЖНЫХ ПРОФИЛЕЙ

Материал

СТАЛЬ МАРКИ 08СП, ГОСТ 1050-88

Исполнение 1

ГАЛЬВАНИЧЕСКОЕ ЦИНКОВАНИЕ (ГОСТ 9.301-86)

КЛИМАТИЧЕСКОЕ ИСПОЛНЕНИЕ УТ 2,5 СООТВЕТСТВУЕТ (ГОСТ 15150-69)

ДЛЯ ПРОКЛАДКИ ВНУТРИ ПОМЕЩЕНИЙ

Исполнение 2

ТЕРМОДИФФУЗИОННОЕ ЦИНКОВАНИЕ (ГОСТ Р 9.316-2006)

КЛИМАТИЧЕСКОЕ ИСПОЛНЕНИЕ УТ 1,5 СООТВЕТСТВУЕТ (ГОСТ 15150-69)

ДЛЯ ПРОКЛАДКИ ВНУТРИ И СНАРУЖИ ПОМЕЩЕНИЙ

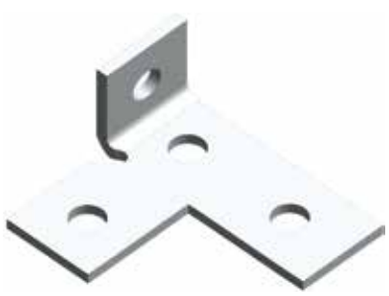

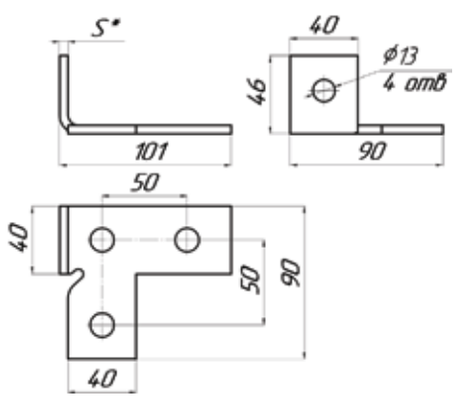

Артикул исполнение 1	Артикул исполнение 2	S (мм)	кг/шт	Уп. min
PTP-90	PTP-90-TDZ	4	0,270	1

PX Пластина Х-образная 5 отв.

GAL

TDZ

ОПИСАНИЕ

Свойства и преимущества

- ПЛОСКИЙ ЭЛЕМЕНТ ДЛЯ СОЕДИНЕНИЯ МОНТАЖНЫХ ПРОФИЛЕЙ

Материал

СТАЛЬ 3, ГОСТ 380-2005

Исполнение 1

ГАЛЬВАНИЧЕСКОЕ ЦИНКОВАНИЕ (ГОСТ 9.301-86)

КЛИМАТИЧЕСКОЕ ИСПОЛНЕНИЕ УТ 2,5 СООТВЕТСТВУЕТ (ГОСТ 15150-69)

ДЛЯ ПРОКЛАДКИ ВНУТРИ ПОМЕЩЕНИЙ

Исполнение 2

ТЕРМОДИФФУЗИОННОЕ ЦИНКОВАНИЕ (ГОСТ Р 9.316-2006)

КЛИМАТИЧЕСКОЕ ИСПОЛНЕНИЕ УТ 1,5 СООТВЕТСТВУЕТ (ГОСТ 15150-69)

ДЛЯ ПРОКЛАДКИ ВНУТРИ И СНАРУЖИ ПОМЕЩЕНИЙ

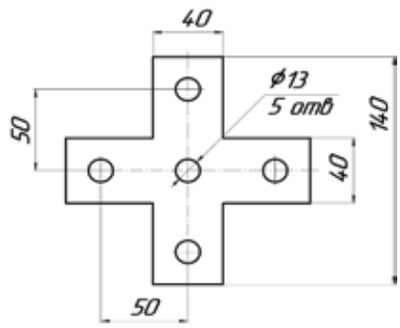

Артикул исполнение 1	Артикул исполнение 2	S (мм)	кг/шт	Уп. min
PX	PX-TDZ	5	0,270	1

PUO-2 Пластина угловая с ограничителем 2 отв.

GAL

TDZ

ОПИСАНИЕ

Свойства и преимущества

- СБОРКА КАРКАСОВ И ДР. КОНСТРУКЦИЙ
- ТИП УГОЛКА ПОД 90°
- ЛЕГКОСТЬ В УСТАНОВКЕ
- УДОБСТВО В ИСПОЛЬЗОВАНИИ
- УНИВЕРСАЛЬНОСТЬ

Материал

СТАЛЬ 3, ГОСТ 380-2005

Исполнение 1

ГАЛЬВАНИЧЕСКОЕ ЦИНКОВАНИЕ (ГОСТ 9.301-86)

КЛИМАТИЧЕСКОЕ ИСПОЛНЕНИЕ УТ 2,5 СООТВЕТСТВУЕТ (ГОСТ 15150-69)

ДЛЯ ПРОКЛАДКИ ВНУТРИ ПОМЕЩЕНИЙ

Исполнение 2

ТЕРМОДИФФУЗИОННОЕ ЦИНКОВАНИЕ (ГОСТ Р 9.316-2006)

КЛИМАТИЧЕСКОЕ ИСПОЛНЕНИЕ УТ 1,5 СООТВЕТСТВУЕТ (ГОСТ 15150-69)

ДЛЯ ПРОКЛАДКИ ВНУТРИ И СНАРУЖИ ПОМЕЩЕНИЙ

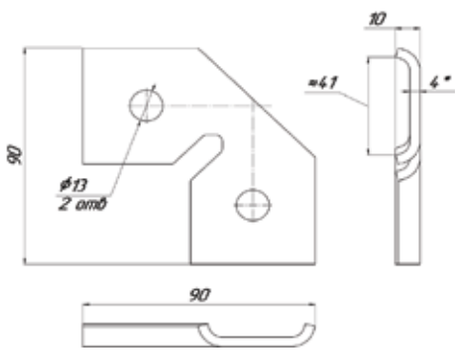

Артикул исполнение 1	Артикул исполнение 2	кг/шт	Уп. min
PUO-2	PUO-2-TDZ	0,080	1

*Размер корректируется по согласованию с заказчиком

PUL Пластина угловая

GAL

TDZ

ОПИСАНИЕ

Свойства и преимущества

- КРЕПЛЕНИЕ СТРАТ-ПРОФИЛЯ К ОПОРНЫМ ПОВЕРХНОСТЯМ
- РАБОТАЕТ В УСЛОВИЯХ ПОВЫШЕННЫХ СТАТИЧЕСКИХ НАГРУЗОК
- УНИВЕРСАЛЬНОСТЬ В ВЫБОРЕ КРЕПЕЖНЫХ ЭЛЕМЕНТОВ

Материал

СТАЛЬ 3, ГОСТ 380-2005

Исполнение 1

ГАЛЬВАНИЧЕСКОЕ ЦИНКОВАНИЕ (ГОСТ 9.301-86)

КЛИМАТИЧЕСКОЕ ИСПОЛНЕНИЕ УТ 2,5 СООТВЕТСТВУЕТ (ГОСТ 15150-69)

ДЛЯ ПРОКЛАДКИ ВНУТРИ ПОМЕЩЕНИЙ

Исполнение 2

ТЕРМОДИФФУЗИОННОЕ ЦИНКОВАНИЕ (ГОСТ Р 9.316-2006)

КЛИМАТИЧЕСКОЕ ИСПОЛНЕНИЕ УТ 1,5 СООТВЕТСТВУЕТ (ГОСТ 15150-69)

ДЛЯ ПРОКЛАДКИ ВНУТРИ И СНАРУЖИ ПОМЕЩЕНИЙ

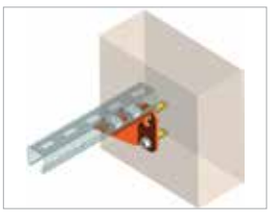

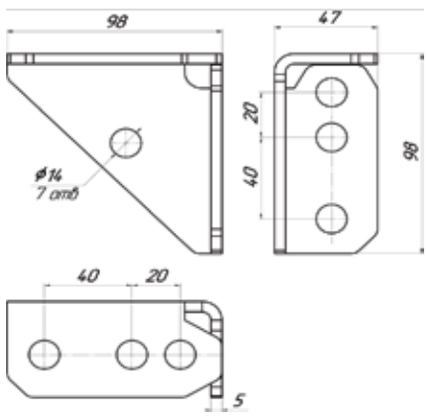

Артикул		кг/шт	Уп. min
исполнение 1	исполнение 2		
PUL	PUL-TDZ	0,450	1

PPM Пластина поворотная малая

GAL

TDZ

ОПИСАНИЕ

Свойства и преимущества

- ДЛЯ МОНТАЖА КОНСОЛЕЙ ПОД УГЛОМ ОТ 0° ДО 360° С ДИСКРЕТНЫМ ИЗМЕНЕНИЕМ УГЛА В ПЛОСКОСТИ ПЕРПЕНДИКУЛЯРНОЙ ОСИ ОПОРНОГО ПРОФИЛЯ
- ДЛЯ ПОДЪЕМА И СПУСКА ВЫСОКОВОЛЬТНЫХ КАБЕЛЬНЫХ ТРАСС

Материал

СТАЛЬ 3, ГОСТ 380-2005

Исполнение 1

ГАЛЬВАНИЧЕСКОЕ ЦИНКОВАНИЕ (ГОСТ 9.301-86)

КЛИМАТИЧЕСКОЕ ИСПОЛНЕНИЕ УТ 2,5 СООТВЕТСТВУЕТ (ГОСТ 15150-69)

ДЛЯ ПРОКЛАДКИ ВНУТРИ ПОМЕЩЕНИЙ

Исполнение 2

ТЕРМОДИФФУЗИОННОЕ ЦИНКОВАНИЕ (ГОСТ Р 9.316-2006)

КЛИМАТИЧЕСКОЕ ИСПОЛНЕНИЕ УТ 1,5 СООТВЕТСТВУЕТ (ГОСТ 15150-69)

ДЛЯ ПРОКЛАДКИ ВНУТРИ И СНАРУЖИ ПОМЕЩЕНИЙ

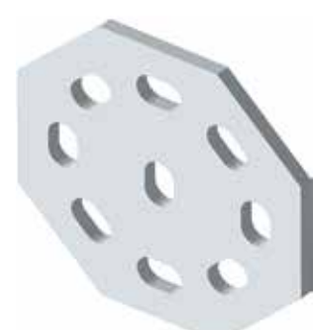

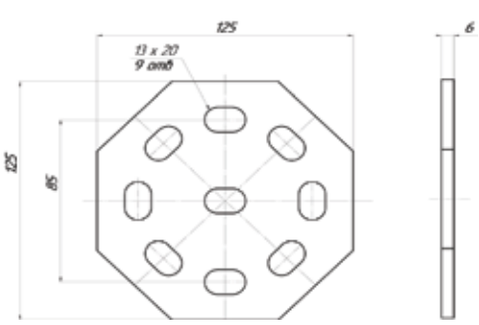

Артикул		кг/шт	Уп. min
исполнение 1	исполнение 2		
PPM	PPM-TDZ	0,500	1

PPB Пластина поворотная большая

GAL

TDZ

ОПИСАНИЕ

Свойства и преимущества

- ДЛЯ МОНТАЖА КОНСОЛЕЙ ПОД УГЛОМ ОТ 0° ДО 90° С ПЛАВНЫМ ИЗМЕНЕНИЕМ УГЛА В ПЛОСКОСТИ ПЕРПЕНДИКУЛЯРНОЙ ОСИ ОПОРНОГО ПРОФИЛЯ
- ДЛЯ ПОДЪЕМА И СПУСКА ВЫСОКОВОЛЬТНЫХ КАБЕЛЬНЫХ ТРАСС

Материал

СТАЛЬ 3, ГОСТ 380-2005

Исполнение 1

ГАЛЬВАНИЧЕСКОЕ ЦИНКОВАНИЕ (ГОСТ 9.301-86)

КЛИМАТИЧЕСКОЕ ИСПОЛНЕНИЕ УТ 2,5 СООТВЕТСТВУЕТ (ГОСТ 15150-69)

ДЛЯ ПРОКЛАДКИ ВНУТРИ ПОМЕЩЕНИЙ

Исполнение 2

ТЕРМОДИФФУЗИОННОЕ ЦИНКОВАНИЕ (ГОСТ Р 9.316-2006)

КЛИМАТИЧЕСКОЕ ИСПОЛНЕНИЕ УТ 1,5 СООТВЕТСТВУЕТ (ГОСТ 15150-69)

ДЛЯ ПРОКЛАДКИ ВНУТРИ И СНАРУЖИ ПОМЕЩЕНИЙ

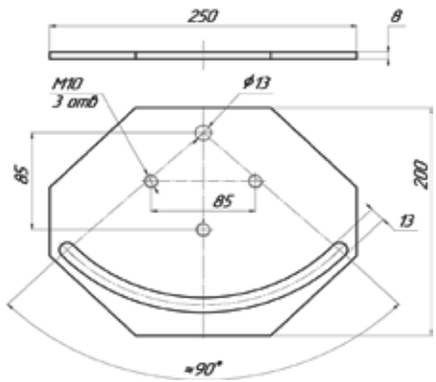

Артикул исполнение 1	Артикул исполнение 2	кг/шт	Уп. min
PPB	PPB-TDZ	1,70	1

OTL Ответвитель левый

GAL

TDZ

ОПИСАНИЕ

Свойства и преимущества

- ДЛЯ СБОРКИ ПРОСТРАНСТВЕННЫХ КОНСТРУКЦИЙ
- ОБЕСПЕЧИВАЕТ ГИБКОСТЬ МОНТАЖА
- ВЫДЕРЖИВАЕТ БОЛЬШИЕ СТАТИЧЕСКИЕ НАГРУЗКИ

Материал

СТАЛЬ 3, ГОСТ 380-2005

Исполнение 1

ГАЛЬВАНИЧЕСКОЕ ЦИНКОВАНИЕ (ГОСТ 9.301-86)

КЛИМАТИЧЕСКОЕ ИСПОЛНЕНИЕ УТ 2,5 СООТВЕТСТВУЕТ (ГОСТ 15150-69)

ДЛЯ ПРОКЛАДКИ ВНУТРИ ПОМЕЩЕНИЙ

Исполнение 2

ТЕРМОДИФФУЗИОННОЕ ЦИНКОВАНИЕ (ГОСТ Р 9.316-2006)

КЛИМАТИЧЕСКОЕ ИСПОЛНЕНИЕ УТ 1,5 СООТВЕТСТВУЕТ (ГОСТ 15150-69)

ДЛЯ ПРОКЛАДКИ ВНУТРИ И СНАРУЖИ ПОМЕЩЕНИЙ

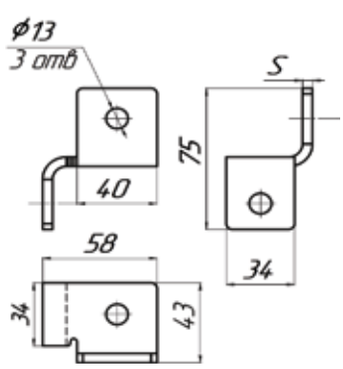

Артикул исполнение 1	Артикул исполнение 2	S (мм)	кг/шт	Уп. min
OTL	OTL-TDZ	4	0,210	1

OTP Ответвитель правый

GAL

TDZ

ОПИСАНИЕ

Свойства и преимущества

- ДЛЯ СБОРКИ ПРОСТРАНСТВЕННЫХ КОНСТРУКЦИЙ
- ОБЕСПЕЧИВАЕТ ГИБКОСТЬ МОНТАЖА
- ВЫДЕРЖИВАЕТ БОЛЬШИЕ СТАТИЧЕСКИЕ НАГРУЗКИ

Материал

СТАЛЬ 3, ГОСТ 380-2005

Исполнение 1

ГАЛЬВАНИЧЕСКОЕ ЦИНКОВАНИЕ (ГОСТ 9.301-86)

КЛИМАТИЧЕСКОЕ ИСПОЛНЕНИЕ УТ 2,5 СООТВЕТСТВУЕТ (ГОСТ 15150-69)

ДЛЯ ПРОКЛАДКИ ВНУТРИ ПОМЕЩЕНИЙ

Исполнение 2

ТЕРМОДИФФУЗИОННОЕ ЦИНКОВАНИЕ (ГОСТ Р 9.316-2006)

КЛИМАТИЧЕСКОЕ ИСПОЛНЕНИЕ УТ 1,5 СООТВЕТСТВУЕТ (ГОСТ 15150-69)

ДЛЯ ПРОКЛАДКИ ВНУТРИ И СНАРУЖИ ПОМЕЩЕНИЙ

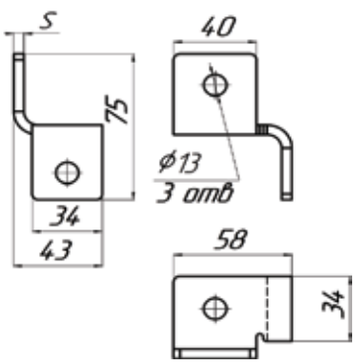

Артикул		S (мм)	кг/шт	Уп. min
исполнение 1	исполнение 2			
OTP	OTP-TDZ	4	0,210	1

KM Косынка монтажная

GAL

TDZ

ОПИСАНИЕ

Свойства и преимущества

- ДЛЯ СОЕДИНЕНИЙ ЭЛЕМЕНТОВ КОНСТРУКЦИЙ ТРАВЕРС, РАМНЫХ И СТЕЛЛАЖНЫХ СИСТЕМ
- МОЖЕТ СЛУЖИТЬ В КАЧЕСТВЕ УЗЛОВОГО УГОЛКА, УГЛОВОЙ КОНСОЛИ И ОПОРНОГО ЭЛЕМЕНТА
- ПЛАСТИНА ОБЕСПЕЧИВАЕТ УСИЛЕНИЕ НЕСУЩИХ КОНСТРУКЦИЙ

Материал

СТАЛЬ 3, ГОСТ 380-2005

Исполнение 1

ГАЛЬВАНИЧЕСКОЕ ЦИНКОВАНИЕ (ГОСТ 9.301-86)

КЛИМАТИЧЕСКОЕ ИСПОЛНЕНИЕ УТ 2,5 СООТВЕТСТВУЕТ (ГОСТ 15150-69)

ДЛЯ ПРОКЛАДКИ ВНУТРИ ПОМЕЩЕНИЙ

Исполнение 2

ТЕРМОДИФФУЗИОННОЕ ЦИНКОВАНИЕ (ГОСТ Р 9.316-2006)

КЛИМАТИЧЕСКОЕ ИСПОЛНЕНИЕ УТ 1,5 СООТВЕТСТВУЕТ (ГОСТ 15150-69)

ДЛЯ ПРОКЛАДКИ ВНУТРИ И СНАРУЖИ ПОМЕЩЕНИЙ

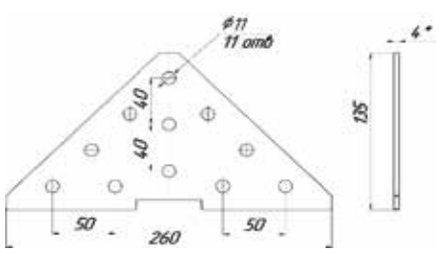

Артикул		кг/шт	Уп. min
исполнение 1	исполнение 2		
KM	KM-TDZ	0,570	1

KM-3D Косынка монтажная 3D

GAL

TDZ

ОПИСАНИЕ

Свойства и преимущества

- СОЕДИНИТЕЛЬНЫЙ ЭЛЕМЕНТ ДЛЯ КОНСТРУКЦИЙ ТРАВЕРС, РАМНЫХ И СТЕЛЛАЖНЫХ СИСТЕМ
- ПРИМЕНЯЕТСЯ ДЛЯ СОЗДАНИЯ ЖЕСТКИХ УГЛОВЫХ И УЗЛОВЫХ СОЕДИНЕНИЙ
- МОНТАЖ НА ГОРИЗОНТАЛЬНЫХ, ВЕРТИКАЛЬНЫХ ПОВЕРХНОСТЯХ

Материал

СТАЛЬ 3, ГОСТ 380-2005

Исполнение 1

ГАЛЬВАНИЧЕСКОЕ ЦИНКОВАНИЕ (ГОСТ 9.301-86)

КЛИМАТИЧЕСКОЕ ИСПОЛНЕНИЕ УТ 2,5 СООТВЕТСТВУЕТ (ГОСТ 15150-69)

ДЛЯ ПРОКЛАДКИ ВНУТРИ ПОМЕЩЕНИЙ

Исполнение 2

ТЕРМОДИФФУЗИОННОЕ ЦИНКОВАНИЕ (ГОСТ Р 9.316-2006)

КЛИМАТИЧЕСКОЕ ИСПОЛНЕНИЕ УТ 1,5 СООТВЕТСТВУЕТ (ГОСТ 15150-69)

ДЛЯ ПРОКЛАДКИ ВНУТРИ И СНАРУЖИ ПОМЕЩЕНИЙ

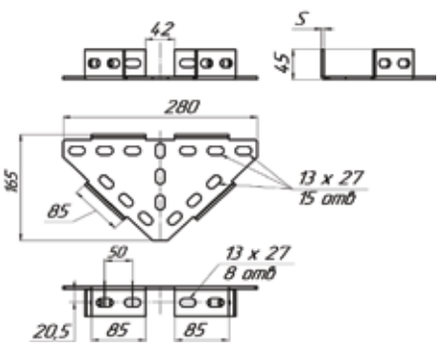

Артикул исполнение 1	Артикул исполнение 2	S (мм)	кг/шт	Уп. min
KM-3D	KM-3D-TDZ	4	1,140	1

*Размер корректируется по согласованию с заказчиком

SVU-21 Соединитель внутренний 41x21

GAL

TDZ

ОПИСАНИЕ

Свойства и преимущества

- СОЕДИНЕНИЕ МОНТАЖНЫХ ПРОФИЛЕЙ 41X21

Материал

СТАЛЬ 3, ГОСТ 380-2005

Исполнение 1

ГАЛЬВАНИЧЕСКОЕ ЦИНКОВАНИЕ (ГОСТ 9.301-86)

КЛИМАТИЧЕСКОЕ ИСПОЛНЕНИЕ УТ 2,5 СООТВЕТСТВУЕТ (ГОСТ 15150-69)

ДЛЯ ПРОКЛАДКИ ВНУТРИ ПОМЕЩЕНИЙ

Исполнение 2

ТЕРМОДИФФУЗИОННОЕ ЦИНКОВАНИЕ (ГОСТ Р 9.316-2006)

КЛИМАТИЧЕСКОЕ ИСПОЛНЕНИЕ УТ 1,5 СООТВЕТСТВУЕТ (ГОСТ 15150-69)

ДЛЯ ПРОКЛАДКИ ВНУТРИ И СНАРУЖИ ПОМЕЩЕНИЙ

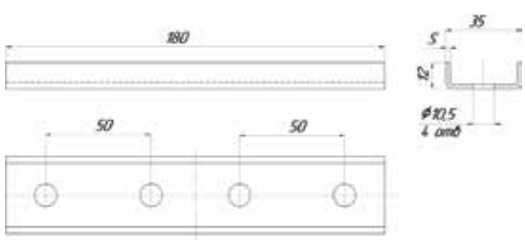

Артикул исполнение 1	Артикул исполнение 2	S (мм)	кг/шт	Уп. min
SVU-21	SVU-21-TDZ	2	0,170	1

SVU-41 Соединитель внутренний 41x41

GAL

TDZ

ОПИСАНИЕ

Свойства и преимущества

- СОЕДИНЕНИЕ МОНТАЖНЫХ ПРОФИЛЕЙ 41X41

Материал

СТАЛЬ 3, ГОСТ 380-2005

Исполнение 1

ГАЛЬВАНИЧЕСКОЕ ЦИНКОВАНИЕ (ГОСТ 9.301-86)

КЛИМАТИЧЕСКОЕ ИСПОЛНЕНИЕ УТ 2,5 СООТВЕТСТВУЕТ (ГОСТ 15150-69)

ДЛЯ ПРОКЛАДКИ ВНУТРИ ПОМЕЩЕНИЙ

Исполнение 2

ТЕРМОДИФФУЗИОННОЕ ЦИНКОВАНИЕ (ГОСТ Р 9.316-2006)

КЛИМАТИЧЕСКОЕ ИСПОЛНЕНИЕ УТ 1,5 СООТВЕТСТВУЕТ (ГОСТ 15150-69)

ДЛЯ ПРОКЛАДКИ ВНУТРИ И СНАРУЖИ ПОМЕЩЕНИЙ

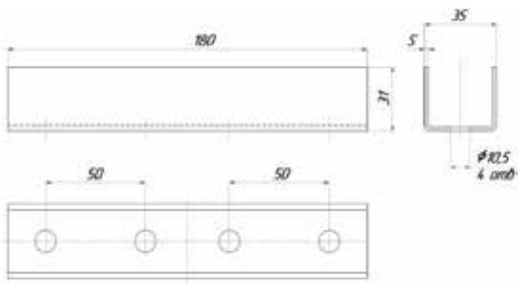

Артикул		S (мм)	кг/шт	Уп. min
исполнение 1	исполнение 2			
SVU-41	SVU-41-TDZ	2	0,260	1

SVE-21 Соединитель внешний 41x21

GAL

TDZ

ОПИСАНИЕ

Свойства и преимущества

- СОЕДИНЕНИЕ МОНТАЖНЫХ ПРОФИЛЕЙ 41X21 БЕЗ ПОТЕРИ НЕСУЩЕЙ СПОСОБНОСТИ

Материал

СТАЛЬ 3, ГОСТ 380-2005

Исполнение 1

ГАЛЬВАНИЧЕСКОЕ ЦИНКОВАНИЕ (ГОСТ 9.301-86)

КЛИМАТИЧЕСКОЕ ИСПОЛНЕНИЕ УТ 2,5 СООТВЕТСТВУЕТ (ГОСТ 15150-69)

ДЛЯ ПРОКЛАДКИ ВНУТРИ ПОМЕЩЕНИЙ

Исполнение 2

ТЕРМОДИФФУЗИОННОЕ ЦИНКОВАНИЕ (ГОСТ Р 9.316-2006)

КЛИМАТИЧЕСКОЕ ИСПОЛНЕНИЕ УТ 1,5 СООТВЕТСТВУЕТ (ГОСТ 15150-69)

ДЛЯ ПРОКЛАДКИ ВНУТРИ И СНАРУЖИ ПОМЕЩЕНИЙ

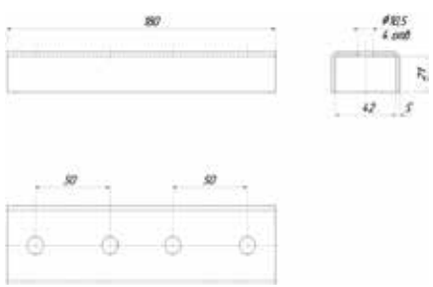

Артикул		S (мм)	кг/шт	Уп. min
исполнение 1	исполнение 2			
SVE-21	SVE-21-TDZ	4	0,455	1

SVE-41 Соединитель внешний 41x41

GAL

TDZ

ОПИСАНИЕ

Свойства и преимущества

- СОЕДИНЕНИЕ МОНТАЖНЫХ ПРОФИЛЕЙ 41X41 БЕЗ ПОТЕРИ НЕСУЩЕЙ СПОСОБНОСТИ

Материал

СТАЛЬ 3, ГОСТ 380-2005

Исполнение 1

ГАЛЬВАНИЧЕСКОЕ ЦИНКОВАНИЕ (ГОСТ 9.301-86)

КЛИМАТИЧЕСКОЕ ИСПОЛНЕНИЕ УТ 2,5 СООТВЕТСТВУЕТ (ГОСТ 15150-69)

ДЛЯ ПРОКЛАДКИ ВНУТРИ ПОМЕЩЕНИЙ

Исполнение 2

ТЕРМОДИФФУЗИОННОЕ ЦИНКОВАНИЕ (ГОСТ Р 9.316-2006)

КЛИМАТИЧЕСКОЕ ИСПОЛНЕНИЕ УТ 1,5 СООТВЕТСТВУЕТ (ГОСТ 15150-69)

ДЛЯ ПРОКЛАДКИ ВНУТРИ И СНАРУЖИ ПОМЕЩЕНИЙ

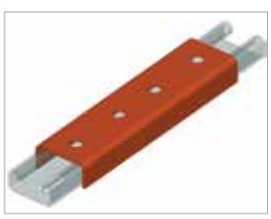

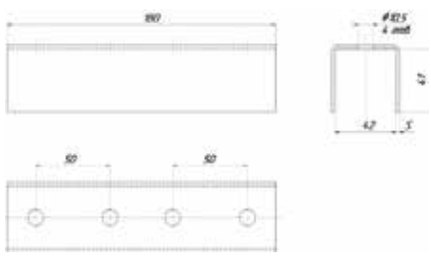

Артикул исполнение 1	Артикул исполнение 2	S (мм)	кг/шт	Уп. min
SVE-41	SVE-41-TDZ	4	0,680	1

ST Соединитель Т-образный

GAL

TDZ

ОПИСАНИЕ

Свойства и преимущества

- ДЛЯ КОНСТРУКЦИЙ ИЗ ПРОФИЛЕЙ
- ПРОСТОТА В УСТАНОВКЕ
- СОЗДАНИЕ КОНСТРУКЦИЙ
- ВЫСОКАЯ НАДЕЖНОСТЬ

Материал

СТАЛЬ 3, ГОСТ 380-2005

Исполнение 1

ГАЛЬВАНИЧЕСКОЕ ЦИНКОВАНИЕ (ГОСТ 9.301-86)

КЛИМАТИЧЕСКОЕ ИСПОЛНЕНИЕ УТ 2,5 СООТВЕТСТВУЕТ (ГОСТ 15150-69)

ДЛЯ ПРОКЛАДКИ ВНУТРИ ПОМЕЩЕНИЙ

Исполнение 2

ТЕРМОДИФФУЗИОННОЕ ЦИНКОВАНИЕ (ГОСТ Р 9.316-2006)

КЛИМАТИЧЕСКОЕ ИСПОЛНЕНИЕ УТ 1,5 СООТВЕТСТВУЕТ (ГОСТ 15150-69)

ДЛЯ ПРОКЛАДКИ ВНУТРИ И СНАРУЖИ ПОМЕЩЕНИЙ

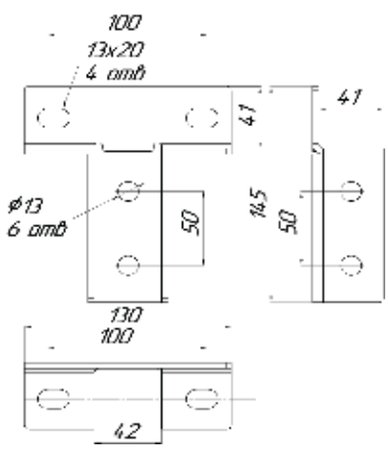

Артикул исполнение 1	Артикул исполнение 2	кг/шт	Уп. min
ST	ST-TDZ	0,610	1

SO-45 Страт опора 45°

GAL

TDZ

ОПИСАНИЕ

Свойства и преимущества

- КРЕПЛЕНИЕ ПРОФИЛЕЙ К ЛЮБОМУ БАЗОВОМУ МАТЕРИАЛУ
- НАДЕЖНОЕ КРЕПЛЕНИЕ
- УНИВЕРСАЛЬНОСТЬ
- ПРОСТОЕ И БЕЗОПАСНОЕ КРЕПЛЕНИЕ ПОД УГЛОМ 45°

Материал

СТАЛЬ 3, ГОСТ 380-2005

Исполнение 1

ГАЛЬВАНИЧЕСКОЕ ЦИНКОВАНИЕ (ГОСТ 9.301-86)

КЛИМАТИЧЕСКОЕ ИСПОЛНЕНИЕ УТ 2,5 СООТВЕТСТВУЕТ (ГОСТ 15150-69)

ДЛЯ ПРОКЛАДКИ ВНУТРИ ПОМЕЩЕНИЙ

Исполнение 2

ТЕРМОДИФФУЗИОННОЕ ЦИНКОВАНИЕ (ГОСТ Р 9.316-2006)

КЛИМАТИЧЕСКОЕ ИСПОЛНЕНИЕ УТ 1,5 СООТВЕТСТВУЕТ (ГОСТ 15150-69)

ДЛЯ ПРОКЛАДКИ ВНУТРИ И СНАРУЖИ ПОМЕЩЕНИЙ

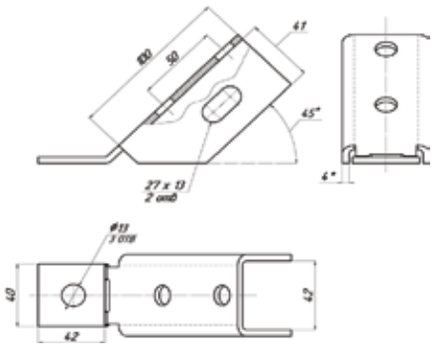

Артикул исполнение 1	Артикул исполнение 2	кг/шт	Уп. min
SO-45	SO-45-TDZ	0,410	1

*Размер корректируется по согласованию с заказчиком

SOD Страт опора двойная

GAL

TDZ

ОПИСАНИЕ

Свойства и преимущества

- КРЕПЛЕНИЕ ПРОФИЛЕЙ К БЕТОНУ
- НАДЕЖНОСТЬ И ПРОСТОТА МОНТАЖА
- УНИВЕРСАЛЬНОСТЬ

Материал

СТАЛЬ 3, ГОСТ 380-2005

Исполнение 1

ГАЛЬВАНИЧЕСКОЕ ЦИНКОВАНИЕ (ГОСТ 9.301-86)

КЛИМАТИЧЕСКОЕ ИСПОЛНЕНИЕ УТ 2,5 СООТВЕТСТВУЕТ (ГОСТ 15150-69)

ДЛЯ ПРОКЛАДКИ ВНУТРИ ПОМЕЩЕНИЙ

Исполнение 2

ТЕРМОДИФФУЗИОННОЕ ЦИНКОВАНИЕ (ГОСТ Р 9.316-2006)

КЛИМАТИЧЕСКОЕ ИСПОЛНЕНИЕ УТ 1,5 СООТВЕТСТВУЕТ (ГОСТ 15150-69)

ДЛЯ ПРОКЛАДКИ ВНУТРИ И СНАРУЖИ ПОМЕЩЕНИЙ

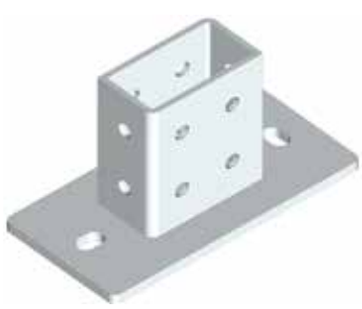

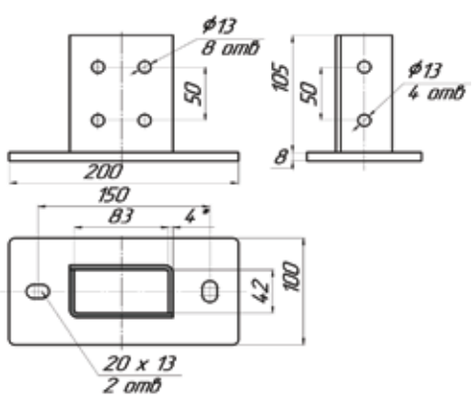

Артикул исполнение 1	Артикул исполнение 2	кг/шт	Уп. min
SOD	SOD-TDZ	1,550	1

*Размер корректируется по согласованию с заказчиком

SOD-2 Страт опора двойная 2

GAL

TDZ

ОПИСАНИЕ

Свойства и преимущества

- КРЕПЛЕНИЕ СТРАТ-ПРОФИЛЕЙ
- ВОЗМОЖНОСТЬ МОНТАЖА ПОД УГЛЫ 45° К ОПОРНОЙ ПОВЕРХНОСТИ
- НАДЕЖНОСТЬ И ПРОСТОТА МОНТАЖА

Материал

СТАЛЬ 3, ГОСТ 380-2005

Исполнение 1

ГАЛЬВАНИЧЕСКОЕ ЦИНКОВАНИЕ (ГОСТ 9.301-86)

КЛИМАТИЧЕСКОЕ ИСПОЛНЕНИЕ УТ 2,5 СООТВЕТСТВУЕТ (ГОСТ 15150-69)

ДЛЯ ПРОКЛАДКИ ВНУТРИ ПОМЕЩЕНИЙ

Исполнение 2

ТЕРМОДИФФУЗИОННОЕ ЦИНКОВАНИЕ (ГОСТ Р 9.316-2006)

КЛИМАТИЧЕСКОЕ ИСПОЛНЕНИЕ УТ 1,5 СООТВЕТСТВУЕТ (ГОСТ 15150-69)

ДЛЯ ПРОКЛАДКИ ВНУТРИ И СНАРУЖИ ПОМЕЩЕНИЙ

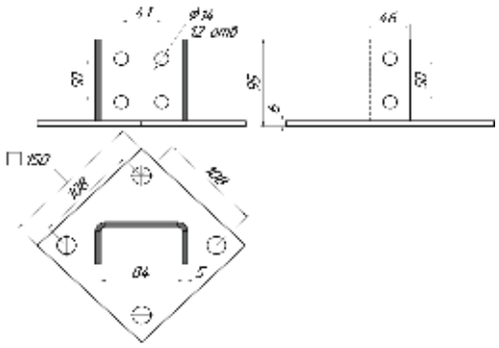

Артикул исполнение 1	Артикул исполнение 2	кг/шт	Уп. min
SOD-2	SOD-2-TDZ	1,990	1

OP-2 Опора поворотная 2

GAL

TDZ

ОПИСАНИЕ

Свойства и преимущества

- МОНТАЖ ПРОФИЛЯ К ЛЮБОМУ БАЗОВОМУ МАТЕРИАЛУ
- ПРИМИНЕНИЕ НА НАКЛОННЫХ СТРОИТЕЛЬНЫХ КОНСТРУКЦИЯХ
- НАДЕЖНОСТЬ И ПРОСТОТА МОНТАЖА
- УНИВЕРСАЛЬНОЕ ПРИМЕНЕНИЕ

Материал

СТАЛЬ 3, ГОСТ 380-2005

Исполнение 1

ГАЛЬВАНИЧЕСКОЕ ЦИНКОВАНИЕ (ГОСТ 9.301-86)

КЛИМАТИЧЕСКОЕ ИСПОЛНЕНИЕ УТ 2,5 СООТВЕТСТВУЕТ (ГОСТ 15150-69)

ДЛЯ ПРОКЛАДКИ ВНУТРИ ПОМЕЩЕНИЙ

Исполнение 2

ТЕРМОДИФФУЗИОННОЕ ЦИНКОВАНИЕ (ГОСТ Р 9.316-2006)

КЛИМАТИЧЕСКОЕ ИСПОЛНЕНИЕ УТ 1,5 СООТВЕТСТВУЕТ (ГОСТ 15150-69)

ДЛЯ ПРОКЛАДКИ ВНУТРИ И СНАРУЖИ ПОМЕЩЕНИЙ

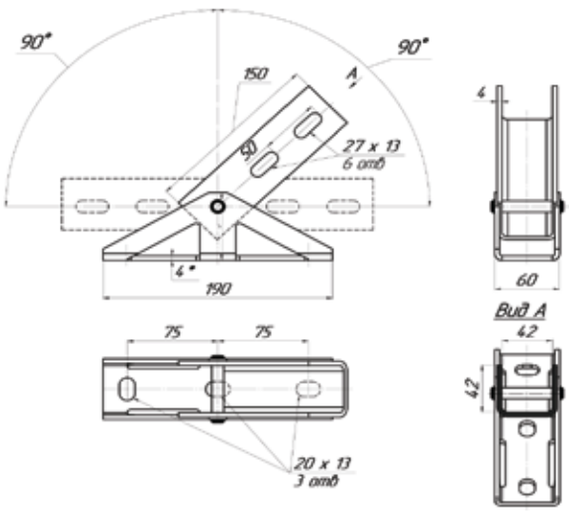

Артикул исполнение 1	Артикул исполнение 2	кг/шт	Уп. min
OP-2	OP-2-TDZ	1,070	1

*Размер корректируется по согласованию с заказчиком

SPO Страт подвес одинарный 120x120

GAL

TDZ

ОПИСАНИЕ

Свойства и преимущества

- ПРИМЕНЯЕТСЯ В КОМПЛЕКСЕ С МОНТАЖНЫМ ПРОФИЛЕМ ДЛЯ УСТРОЙСТВА ВЕРТИКАЛЬНЫХ ОПОР
- ЭЛЕМЕНТ КОНСТРУКТИВА ДЛЯ УСТРОЙСТВА ДВУСТОРОННЕГО МОНТАЖА, Т.Е. С НИЖНИМ И ВЕРХНИМ РАСПОЛОЖЕНИЕМ ОПОРЫ
- ПРИМЕНЯЕТСЯ ПРИ МОНТАЖЕ В КАЧЕСТВЕ САМОСТОЯТЕЛЬНОЙ ИЛИ СБОРНОЙ ОПОРЫ

Материал

СТАЛЬ 3, ГОСТ 380-2005

Исполнение 1

ГАЛЬВАНИЧЕСКОЕ ЦИНКОВАНИЕ (ГОСТ 9.301-86)

КЛИМАТИЧЕСКОЕ ИСПОЛНЕНИЕ УТ 2,5 СООТВЕТСТВУЕТ (ГОСТ 15150-69)

ДЛЯ ПРОКЛАДКИ ВНУТРИ ПОМЕЩЕНИЙ

Исполнение 2

ТЕРМОДИФФУЗИОННОЕ ЦИНКОВАНИЕ (ГОСТ Р 9.316-2006)

КЛИМАТИЧЕСКОЕ ИСПОЛНЕНИЕ УТ 1,5 СООТВЕТСТВУЕТ (ГОСТ 15150-69)

ДЛЯ ПРОКЛАДКИ ВНУТРИ И СНАРУЖИ ПОМЕЩЕНИЙ

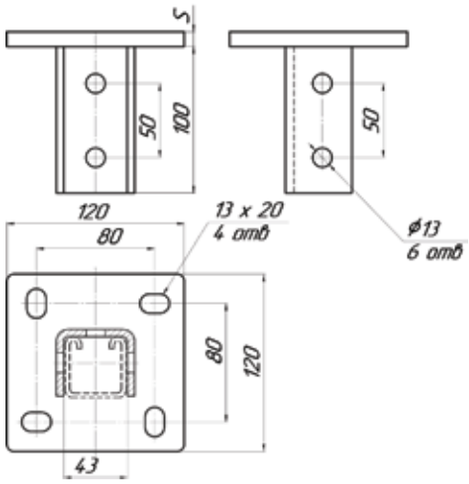

Артикул исполнение 1	Артикул исполнение 2	S (мм)	кг/шт	Уп. min
SPO	SPO-TDZ	5	1,100	1

SPU Страт подвесной одинарный, с узкой пяткой 140x60

GAL

TDZ

ОПИСАНИЕ

Свойства и преимущества

- ПРИМЕНЯЕТСЯ В КОМПЛЕКСЕ С МОНТАЖНЫМ ПРОФИЛЕМ ДЛЯ УСТРОЙСТВА ВЕРТИКАЛЬНЫХ И ГОРИЗОНТАЛЬНЫХ КОНСТРУКЦИЙ
- ИСПОЛЬЗОВАНИЕ В СТЕСНЕННЫХ УСЛОВИЯХ
- ПРИМЕНЯЕТСЯ ПРИ МОНТАЖЕ В КАЧЕСТВЕ САМОСТОЯТЕЛЬНОЙ ИЛИ СБОРНОЙ ОПОРЫ

Материал

СТАЛЬ 3, ГОСТ 380-2005

Исполнение 1

ГАЛЬВАНИЧЕСКОЕ ЦИНКОВАНИЕ (ГОСТ 9.301-86)

КЛИМАТИЧЕСКОЕ ИСПОЛНЕНИЕ УТ 2,5 СООТВЕТСТВУЕТ (ГОСТ 15150-69)

ДЛЯ ПРОКЛАДКИ ВНУТРИ ПОМЕЩЕНИЙ

Исполнение 2

ТЕРМОДИФФУЗИОННОЕ ЦИНКОВАНИЕ (ГОСТ Р 9.316-2006)

КЛИМАТИЧЕСКОЕ ИСПОЛНЕНИЕ УТ 1,5 СООТВЕТСТВУЕТ (ГОСТ 15150-69)

ДЛЯ ПРОКЛАДКИ ВНУТРИ И СНАРУЖИ ПОМЕЩЕНИЙ

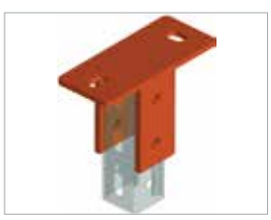

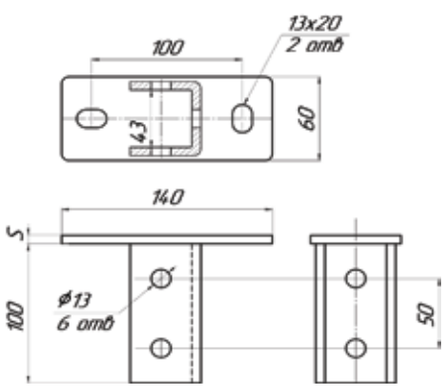

Артикул исполнение 1	Артикул исполнение 2	S (мм)	кг/шт	Уп. min
SPU	SPU-TDZ	5	0,800	1

SPU-2 Страт подвес одинарный, с узкой пяткой 140x60 (исполнение 2)

GAL

TDZ

ОПИСАНИЕ

Свойства и преимущества

- ПРИМЕНЯЕТСЯ В КОМПЛЕКСЕ С МОНТАЖНЫМ ПРОФИЛЕМ ДЛЯ УСТРОЙСТВА ВЕРТИКАЛЬНЫХ И ГОРИЗОНТАЛЬНЫХ КОНСТРУКЦИЙ
- ИСПОЛЬЗОВАНИЕ В СТЕСНЕННЫХ УСЛОВИЯХ
- ПРИМЕНЯЕТСЯ ПРИ МОНТАЖЕ В КАЧЕСТВЕ САМОСТОЯТЕЛЬНОЙ ИЛИ СБОРНОЙ ОПОРЫ

Материал

СТАЛЬ СТ3СП, ГОСТ 380-2005

Исполнение 1

ГАЛЬВАНИЧЕСКОЕ ЦИНКОВАНИЕ (ГОСТ 9.301-86)

КЛИМАТИЧЕСКОЕ ИСПОЛНЕНИЕ УТ 2,5 СООТВЕТСТВУЕТ (ГОСТ 15150-69)

ДЛЯ ПРОКЛАДКИ ВНУТРИ ПОМЕЩЕНИЙ

Исполнение 2

ТЕРМОДИФФУЗИОННОЕ ЦИНКОВАНИЕ (ГОСТ Р 9.316-2006)

КЛИМАТИЧЕСКОЕ ИСПОЛНЕНИЕ УТ 1,5 СООТВЕТСТВУЕТ (ГОСТ 15150-69)

ДЛЯ ПРОКЛАДКИ ВНУТРИ И СНАРУЖИ ПОМЕЩЕНИЙ

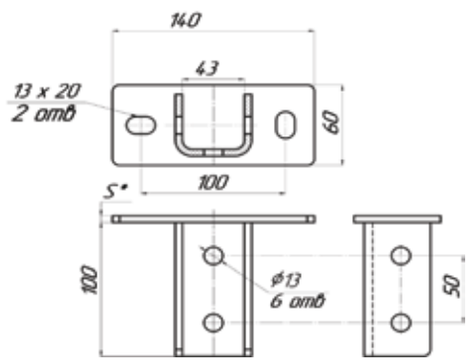

Артикул исполнение 1	Артикул исполнение 2	S (мм)	кг/шт	Уп. min
SPU-2	SPU-2-TDZ	5	0,765	1

*Размер корректируется по согласованию с заказчиком

SPD Страт подвес двойной

GAL

TDZ

ОПИСАНИЕ

Свойства и преимущества

- ПРИМЕНЯЕТСЯ В КОМПЛЕКСЕ С ДВОЙНЫМ МОНТАЖНЫМ ПРОФИЛЕМ ДЛЯ УСТРОЙСТВА ВЕРТИКАЛЬНЫХ ОПОР
- ЭЛЕМЕНТ КОНСТРУКТИВА ДЛЯ УСТРОЙСТВА ДВУСТОРОННЕГО МОНТАЖА, Т.Е. С НИЖНИМ И ВЕРХНИМ РАСПОЛОЖЕНИЕМ ОПОРЫ
- ПРИМЕНЯЕТСЯ ПРИ МОНТАЖЕ В КАЧЕСТВЕ САМОСТОЯТЕЛЬНОЙ ИЛИ СБОРНОЙ ОПОРЫ

Материал

СТАЛЬ 3, ГОСТ 380-2005

Исполнение 1

ГАЛЬВАНИЧЕСКОЕ ЦИНКОВАНИЕ (ГОСТ 9.301-86)

КЛИМАТИЧЕСКОЕ ИСПОЛНЕНИЕ УТ 2,5 СООТВЕТСТВУЕТ (ГОСТ 15150-69)

ДЛЯ ПРОКЛАДКИ ВНУТРИ ПОМЕЩЕНИЙ

Исполнение 2

ТЕРМОДИФФУЗИОННОЕ ЦИНКОВАНИЕ (ГОСТ Р 9.316-2006)

КЛИМАТИЧЕСКОЕ ИСПОЛНЕНИЕ УТ 1,5 СООТВЕТСТВУЕТ (ГОСТ 15150-69)

ДЛЯ ПРОКЛАДКИ ВНУТРИ И СНАРУЖИ ПОМЕЩЕНИЙ

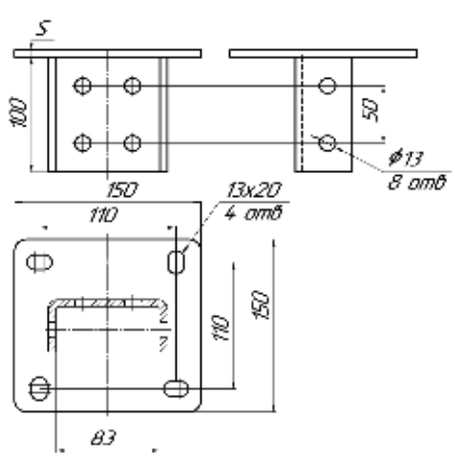

Артикул исполнение 1	Артикул исполнение 2	S (мм)	кг/шт	Уп. min
SPD	SPD-TDZ	5	1,250	1

SPLT Страт подвес лепестковый

GAL

TDZ

ОПИСАНИЕ

Свойства и преимущества

- УДОБНОЕ КРЕПЛЕНИЕ СТРАТ-ПРОФИЛЯ К ОПОРНОЙ ПОВЕРХНОСТИ
- РАБОТАЕТ В УСЛОВИЯХ ПОВЫШЕННЫХ СТАТИЧЕСКИХ НАГРУЗОК
- НАДЕЖНОСТЬ И ПРОСТОТА КРЕПЛЕНИЯ

Материал

СТАЛЬ 3, ГОСТ 380-2005

Исполнение 1

ГАЛЬВАНИЧЕСКОЕ ЦИНКОВАНИЕ (ГОСТ 9.301-86)

КЛИМАТИЧЕСКОЕ ИСПОЛНЕНИЕ УТ 2,5 СООТВЕТСТВУЕТ (ГОСТ 15150-69)

ДЛЯ ПРОКЛАДКИ ВНУТРИ ПОМЕЩЕНИЙ

Исполнение 2

ТЕРМОДИФФУЗИОННОЕ ЦИНКОВАНИЕ (ГОСТ Р 9.316-2006)

КЛИМАТИЧЕСКОЕ ИСПОЛНЕНИЕ УТ 1,5 СООТВЕТСТВУЕТ (ГОСТ 15150-69)

ДЛЯ ПРОКЛАДКИ ВНУТРИ И СНАРУЖИ ПОМЕЩЕНИЙ

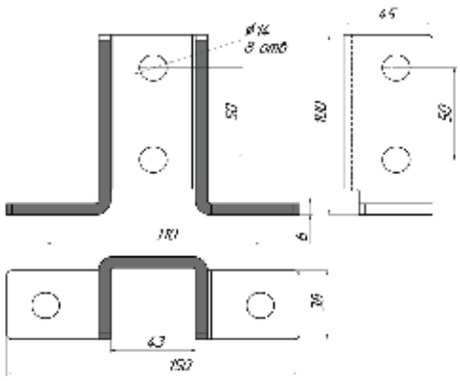

Артикул исполнение 1	Артикул исполнение 2	кг/шт	Уп. min
SPLT	SPLT-TDZ	0,640	1

SPLU Страт подвес лепестковый усиленный

GAL

TDZ

ОПИСАНИЕ

Свойства и преимущества

- КРЕПЛЕНИЕ ПРОФИЛЕЙ К ЛЮБОМУ БАЗОВОМУ МАТЕРИАЛУ
- ЗВУКОИЗОЛЯЦИЯ С ИСПОЛЬЗОВАНИЕМ ИЗОЛИРУЮЩЕЙ ПЛАСТИНЫ
- НАДЕЖНОСТЬ И ПРОСТОТА МОНТАЖА
- УНИВЕРСАЛЬНОСТЬ

Материал

СТАЛЬ 3, ГОСТ 380-2005

Исполнение 1

ГАЛЬВАНИЧЕСКОЕ ЦИНКОВАНИЕ (ГОСТ 9.301-86)

КЛИМАТИЧЕСКОЕ ИСПОЛНЕНИЕ УТ 2,5 СООТВЕТСТВУЕТ (ГОСТ 15150-69)

ДЛЯ ПРОКЛАДКИ ВНУТРИ ПОМЕЩЕНИЙ

Исполнение 2

ТЕРМОДИФФУЗИОННОЕ ЦИНКОВАНИЕ (ГОСТ Р 9.316-2006)

КЛИМАТИЧЕСКОЕ ИСПОЛНЕНИЕ УТ 1,5 СООТВЕТСТВУЕТ (ГОСТ 15150-69)

ДЛЯ ПРОКЛАДКИ ВНУТРИ И СНАРУЖИ ПОМЕЩЕНИЙ

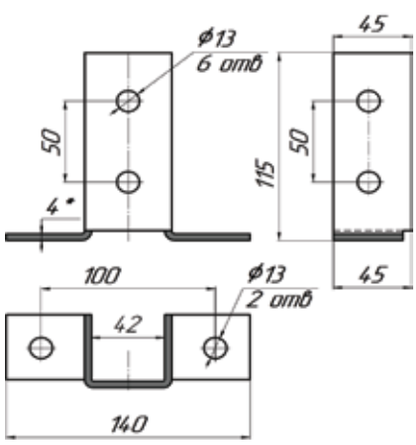

Артикул исполнение 1	Артикул исполнение 2	кг/шт	Уп. min
SPLU	SPLU-TDZ	0,485	1

*Размер корректируется по согласованию с заказчиком

US Универсальный соединитель

GAL

TDZ

ОПИСАНИЕ

Свойства и преимущества

- КРЕПЛЕНИЕ НЕПОСРЕДСТВЕННО К СТРОИТЕЛЬНЫМ КОНСТРУКЦИЯМ И МОНТАЖНЫМ ПРОФИЛЯМ
- ПРИМИНЕНИЕ НА НАКЛОННЫХ СТРОИТЕЛЬНЫХ КОНСТРУКЦИЯХ
- ШИРОКИЙ СПЕКТР РЕШЕНИЙ
- ПРОСТОЙ МОНТАЖ
- РЕГУЛИРОВКА УГЛА ДО 90°

Исполнение 1
ГАЛЬВАНИЧЕСКОЕ ЦИНКОВАНИЕ (ГОСТ 9.301-86)
КЛИМАТИЧЕСКОЕ ИСПОЛНЕНИЕ УТ 2,5 СООТВЕТСТВУЕТ (ГОСТ 15150-69)
ДЛЯ ПРОКЛАДКИ ВНУТРИ ПОМЕЩЕНИЙ

Исполнение 2
ТЕРМОДИФФУЗИОННОЕ ЦИНКОВАНИЕ (ГОСТ Р 9.316-2006)
КЛИМАТИЧЕСКОЕ ИСПОЛНЕНИЕ УТ 1,5 СООТВЕТСТВУЕТ (ГОСТ 15150-69)
ДЛЯ ПРОКЛАДКИ ВНУТРИ И СНАРУЖИ ПОМЕЩЕНИЙ

Материал
СТАЛЬ 3, ГОСТ 380-2005

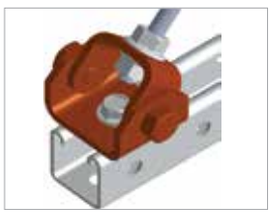

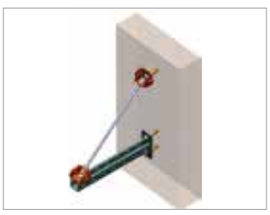

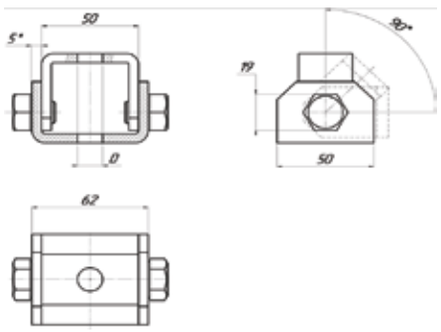

Артикул исполнение 1	Артикул исполнение 2	кг/шт	Уп. min
US	US-TDZ	0,380	1

*Размер корректируется по согласованию с заказчиком

SUU-3-45 Соединитель угловой усиленный 45° 3 отв.

GAL

TDZ

ОПИСАНИЕ

Свойства и преимущества

- СБОРКА КАРКАСОВ И ДР. СБОРНЫХ КОНСТРУКЦИЙ
- БЫСТРАЯ И НАДЕЖНАЯ УСТАНОВКА

Исполнение 1
ГАЛЬВАНИЧЕСКОЕ ЦИНКОВАНИЕ (ГОСТ 9.301-86)
КЛИМАТИЧЕСКОЕ ИСПОЛНЕНИЕ УТ 2,5 СООТВЕТСТВУЕТ (ГОСТ 15150-69)
ДЛЯ ПРОКЛАДКИ ВНУТРИ ПОМЕЩЕНИЙ

Исполнение 2
ТЕРМОДИФФУЗИОННОЕ ЦИНКОВАНИЕ (ГОСТ Р 9.316-2006)
КЛИМАТИЧЕСКОЕ ИСПОЛНЕНИЕ УТ 1,5 СООТВЕТСТВУЕТ (ГОСТ 15150-69)
ДЛЯ ПРОКЛАДКИ ВНУТРИ И СНАРУЖИ ПОМЕЩЕНИЙ

Материал
СТАЛЬ 3, ГОСТ 380-2005

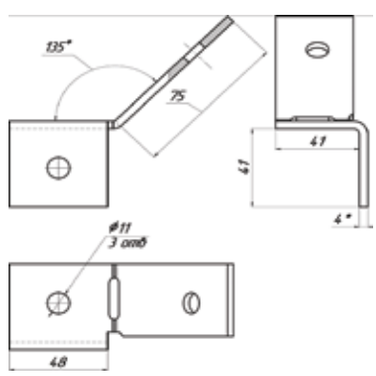

Артикул исполнение 1	Артикул исполнение 2	кг/шт	Уп. min
SUU-3-45	SUU-3-45-TDZ	0,350	1

*Размер корректируется по согласованию с заказчиком

SUU-8-45 Соединитель угловой усиленный 45° 8 отв.

GAL

TDZ

ОПИСАНИЕ

Свойства и преимущества
- СБОРКА КАРКАСОВ И ДР. СБОРНЫХ КОНСТРУКЦИЙ
- ЛЕГКОСТЬ В УСТАНОВКЕ
- УДОБСТВО В ИСПОЛЬЗОВАНИИ
- УНИВЕРСАЛЬНОСТЬ

Материал
СТАЛЬ 3, ГОСТ 380-2005

Исполнение 1
ГАЛЬВАНИЧЕСКОЕ ЦИНКОВАНИЕ (ГОСТ 9.301-86)
КЛИМАТИЧЕСКОЕ ИСПОЛНЕНИЕ УТ 2,5 СООТВЕТСТВУЕТ (ГОСТ 15150-69)
ДЛЯ ПРОКЛАДКИ ВНУТРИ ПОМЕЩЕНИЙ

Исполнение 2
ТЕРМОДИФФУЗИОННОЕ ЦИНКОВАНИЕ (ГОСТ Р 9.316-2006)
КЛИМАТИЧЕСКОЕ ИСПОЛНЕНИЕ УТ 1,5 СООТВЕТСТВУЕТ (ГОСТ 15150-69)
ДЛЯ ПРОКЛАДКИ ВНУТРИ И СНАРУЖИ ПОМЕЩЕНИЙ

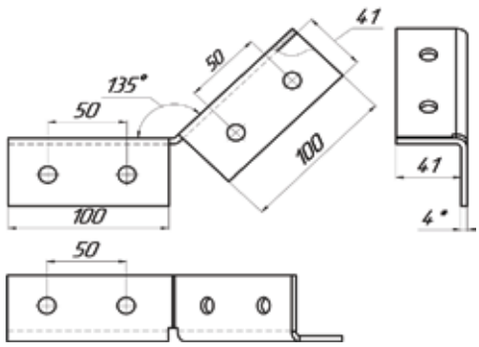

Артикул исполнение 1	Артикул исполнение 2	кг/шт	Уп. min
SUU-8-45	SUU-8-45-TDZ	0,480	1

*Размер корректируется по согласованию с заказчиком

SUU-4 Соединитель угловой усиленный 90° 4 отв

GAL

TDZ

ОПИСАНИЕ

Свойства и преимущества
- СБОРКА КАРКАСОВ И ДР. СБОРНЫХ КОНСТРУКЦИЙ
- ЛЕГКОСТЬ В УСТАНОВКЕ
- УДОБСТВО В ИСПОЛЬЗОВАНИИ
- УНИВЕРСАЛЬНОСТЬ

Материал
СТАЛЬ 3, ГОСТ 380-2005

Исполнение 1
ГАЛЬВАНИЧЕСКОЕ ЦИНКОВАНИЕ (ГОСТ 9.301-86)
КЛИМАТИЧЕСКОЕ ИСПОЛНЕНИЕ УТ 2,5 СООТВЕТСТВУЕТ (ГОСТ 15150-69)
ДЛЯ ПРОКЛАДКИ ВНУТРИ ПОМЕЩЕНИЙ

Исполнение 2
ТЕРМОДИФФУЗИОННОЕ ЦИНКОВАНИЕ (ГОСТ Р 9.316-2006)
КЛИМАТИЧЕСКОЕ ИСПОЛНЕНИЕ УТ 1,5 СООТВЕТСТВУЕТ (ГОСТ 15150-69)
ДЛЯ ПРОКЛАДКИ ВНУТРИ И СНАРУЖИ ПОМЕЩЕНИЙ

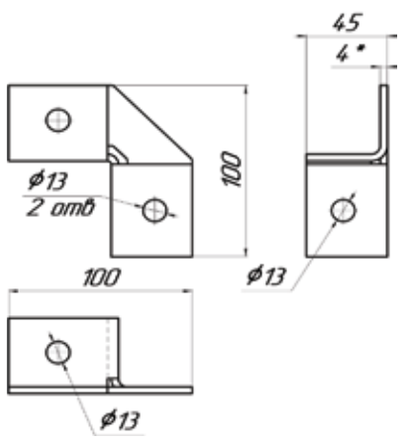

Артикул исполнение 1	Артикул исполнение 2	кг/шт	Уп. min
SUU-4	SUU-4-TDZ	0,340	1

*Размер корректируется по согласованию с заказчиком

SUU-8 Соединитель угловой усиленный 90° 8 отв.

GAL

TDZ

ОПИСАНИЕ

Свойства и преимущества
- СБОРКА КАРКАСОВ И ДР. КОНСТРУКЦИЙ
- ЛЕГКОСТЬ В УСТАНОВКЕ
- УДОБСТВО В ИСПОЛЬЗОВАНИИ
- УНИВЕРСАЛЬНОСТЬ

Материал
СТАЛЬ 3, ГОСТ 380-2005

Исполнение 1
ГАЛЬВАНИЧЕСКОЕ ЦИНКОВАНИЕ (ГОСТ 9.301-86)
КЛИМАТИЧЕСКОЕ ИСПОЛНЕНИЕ УТ 2,5 СООТВЕТСТВУЕТ (ГОСТ 15150-69)
ДЛЯ ПРОКЛАДКИ ВНУТРИ ПОМЕЩЕНИЙ

Исполнение 2
ТЕРМОДИФФУЗИОННОЕ ЦИНКОВАНИЕ (ГОСТ Р 9.316-2006)
КЛИМАТИЧЕСКОЕ ИСПОЛНЕНИЕ УТ 1,5 СООТВЕТСТВУЕТ (ГОСТ 15150-69)
ДЛЯ ПРОКЛАДКИ ВНУТРИ И СНАРУЖИ ПОМЕЩЕНИЙ

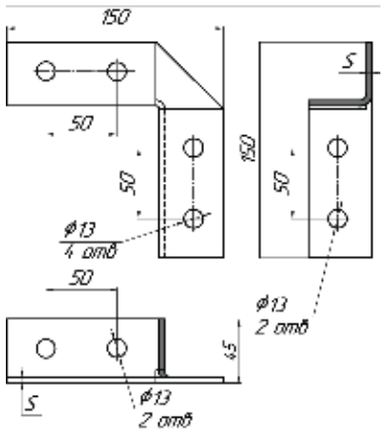

Артикул исполнение 1	Артикул исполнение 2	S (мм)	кг/шт	Уп. min
SUU-8	SUU-8-TDZ	2	0,565	1

*Размер корректируется по согласованию с заказчиком

SUT-1 Соединитель угловой трехсторонний 1

GAL

TDZ

ОПИСАНИЕ

Свойства и преимущества
- КРЕПЛЕНИЕ ПРОФИЛЕЙ К ЛЮБОМУ БАЗОВОМУ МАТЕРИАЛУ
- ПРОСТОЕ И БЕЗОПАСНОЕ КРЕПЛЕНИЕ
- НАДЕЖНЫЙ И ПРОСТОЙ МОНТАЖ

Материал
СТАЛЬ 3, ГОСТ 380-2005

Исполнение 1
ГАЛЬВАНИЧЕСКОЕ ЦИНКОВАНИЕ (ГОСТ 9.301-86)
КЛИМАТИЧЕСКОЕ ИСПОЛНЕНИЕ УТ 2,5 СООТВЕТСТВУЕТ (ГОСТ 15150-69)
ДЛЯ ПРОКЛАДКИ ВНУТРИ ПОМЕЩЕНИЙ

Исполнение 2
ТЕРМОДИФФУЗИОННОЕ ЦИНКОВАНИЕ (ГОСТ Р 9.316-2006)
КЛИМАТИЧЕСКОЕ ИСПОЛНЕНИЕ УТ 1,5 СООТВЕТСТВУЕТ (ГОСТ 15150-69)
ДЛЯ ПРОКЛАДКИ ВНУТРИ И СНАРУЖИ ПОМЕЩЕНИЙ

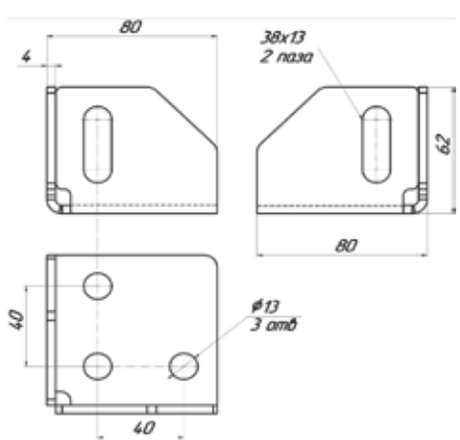

Артикул исполнение 1	Артикул исполнение 2	кг/шт	Уп. min
SUT-1	SUT-1-TDZ	0,380	1

*Размер корректируется по согласованию с заказчиком

PUT-2 Соединитель угловой трехсторонний 2

GAL

TDZ

ОПИСАНИЕ

Свойства и преимущества

- КРЕПЛЕНИЕ ПРОФИЛЕЙ К ЛЮБОМУ БАЗОВОМУ МАТЕРИАЛУ
- НАДЕЖНОСТЬ И ПРОСТОТА ИСПОЛЬЗОВАНИЯ
- РАЗЛИЧНЫЕ ОБЛАСТИ ПРИМЕНЕНИЯ

Материал

СТАЛЬ 3, ГОСТ 380-2005

Исполнение 1

ГАЛЬВАНИЧЕСКОЕ ЦИНКОВАНИЕ (ГОСТ 9.301-86)

КЛИМАТИЧЕСКОЕ ИСПОЛНЕНИЕ УТ 2,5 СООТВЕТСТВУЕТ (ГОСТ 15150-69)

ДЛЯ ПРОКЛАДКИ ВНУТРИ ПОМЕЩЕНИЙ

Исполнение 2

ТЕРМОДИФФУЗИОННОЕ ЦИНКОВАНИЕ (ГОСТ Р 9.316-2006)

КЛИМАТИЧЕСКОЕ ИСПОЛНЕНИЕ УТ 1,5 СООТВЕТСТВУЕТ (ГОСТ 15150-69)

ДЛЯ ПРОКЛАДКИ ВНУТРИ И СНАРУЖИ ПОМЕЩЕНИЙ

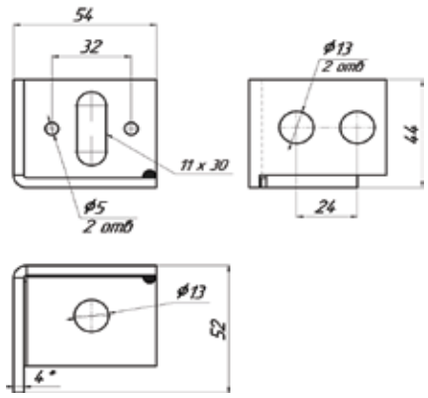

Артикул исполнение 1	Артикул исполнение 2	кг/шт	Уп. min
PUT-2	PUT-2-TDZ	0,340	1

*Размер корректируется по согласованию с заказчиком

S-3 Соединитель трехсторонний

GAL

TDZ

ОПИСАНИЕ

Свойства и преимущества

- ДЛЯ СЛОЖНЫХ КОНСТРУКЦИЙ ИЗ ПРОФИЛЕЙ
- ПРОСТОТА В УСТАНОВКЕ
- СОЗДАНИЕ КОНСТРУКЦИЙ
- УНИВЕРСАЛЬНОСТЬ
- ВЫСОКАЯ НАДЕЖНОСТЬ

Материал

СТАЛЬ 3, ГОСТ 380-2005

Исполнение 1

ГАЛЬВАНИЧЕСКОЕ ЦИНКОВАНИЕ (ГОСТ 9.301-86)

КЛИМАТИЧЕСКОЕ ИСПОЛНЕНИЕ УТ 2,5 СООТВЕТСТВУЕТ (ГОСТ 15150-69)

ДЛЯ ПРОКЛАДКИ ВНУТРИ ПОМЕЩЕНИЙ

Исполнение 2

ТЕРМОДИФФУЗИОННОЕ ЦИНКОВАНИЕ (ГОСТ Р 9.316-2006)

КЛИМАТИЧЕСКОЕ ИСПОЛНЕНИЕ УТ 1,5 СООТВЕТСТВУЕТ (ГОСТ 15150-69)

ДЛЯ ПРОКЛАДКИ ВНУТРИ И СНАРУЖИ ПОМЕЩЕНИЙ

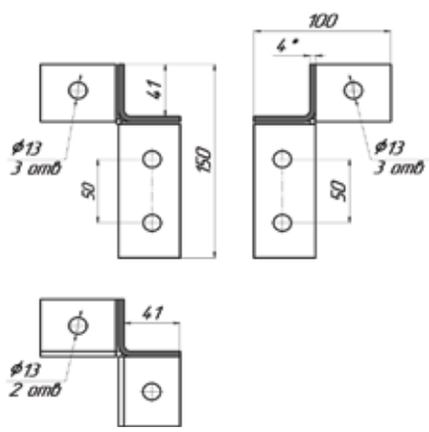

Артикул исполнение 1	Артикул исполнение 2	кг/шт	Уп. min
S-3	S-3-TDZ	0,550	1

*Размер корректируется по согласованию с заказчиком

S-4 Соединитель четырехсторонний

GAL

TDZ

ОПИСАНИЕ

Свойства и преимущества

- ДЛЯ СЛОЖНЫХ КОНСТРУКЦИЙ ИЗ ПРОФИЛЕЙ
- ПРОСТОТА В УСТАНОВКЕ
- СОЗДАНИЕ КОНСТРУКЦИЙ
- УНИВЕРСАЛЬНОСТЬ
- ВЫСОКАЯ НАДЕЖНОСТЬ

Материал

СТАЛЬ 3, ГОСТ 380-2005

Исполнение 1

ГАЛЬВАНИЧЕСКОЕ ЦИНКОВАНИЕ (ГОСТ 9.301-86)

КЛИМАТИЧЕСКОЕ ИСПОЛНЕНИЕ УТ 2,5 СООТВЕТСТВУЕТ (ГОСТ 15150-69)

ДЛЯ ПРОКЛАДКИ ВНУТРИ ПОМЕЩЕНИЙ

Исполнение 2

ТЕРМОДИФФУЗИОННОЕ ЦИНКОВАНИЕ (ГОСТ Р 9.316-2006)

КЛИМАТИЧЕСКОЕ ИСПОЛНЕНИЕ УТ 1,5 СООТВЕТСТВУЕТ (ГОСТ 15150-69)

ДЛЯ ПРОКЛАДКИ ВНУТРИ И СНАРУЖИ ПОМЕЩЕНИЙ

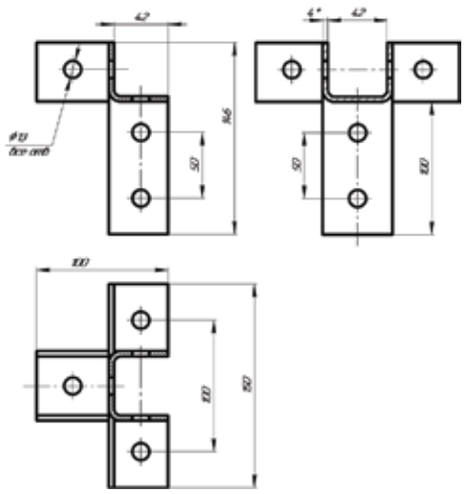

Артикул		кг/шт	Уп. min
исполнение 1	исполнение 2		
S-4	S-4-TDZ	0,770	1

*Размер корректируется по согласованию с заказчиком

UK Укосина

GAL

TDZ

ОПИСАНИЕ

Свойства и преимущества

- ДЛЯ СБОРКИ НАСТЕННЫХ КОНСОЛЕЙ
- УВЕЛИЧИВАЕТ НЕСУЩУЮ СПОСОБНОСТЬ КОНСОЛИ
- ПРОСТОЕ СОЗДАНИЕ ОТДЕЛЬНЫХ ОПОР
- ВОЗМОЖНОСТЬ УСТАНОВКИ КОНСОЛЕЙ В ДВУХ ПОЛОЖЕНИЯХ
- САМОСТОЯТЕЛЬНАЯ СБОРКА КОНСОЛЕЙ

Материал

СТАЛЬ 3, ГОСТ 380-2005

Исполнение 1

ГАЛЬВАНИЧЕСКОЕ ЦИНКОВАНИЕ (ГОСТ 9.301-86)

КЛИМАТИЧЕСКОЕ ИСПОЛНЕНИЕ УТ 2,5 СООТВЕТСТВУЕТ (ГОСТ 15150-69)

ДЛЯ ПРОКЛАДКИ ВНУТРИ ПОМЕЩЕНИЙ

Исполнение 2

ТЕРМОДИФФУЗИОННОЕ ЦИНКОВАНИЕ (ГОСТ Р 9.316-2006)

КЛИМАТИЧЕСКОЕ ИСПОЛНЕНИЕ УТ 1,5 СООТВЕТСТВУЕТ (ГОСТ 15150-69)

ДЛЯ ПРОКЛАДКИ ВНУТРИ И СНАРУЖИ ПОМЕЩЕНИЙ

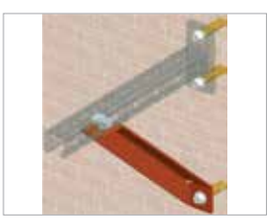

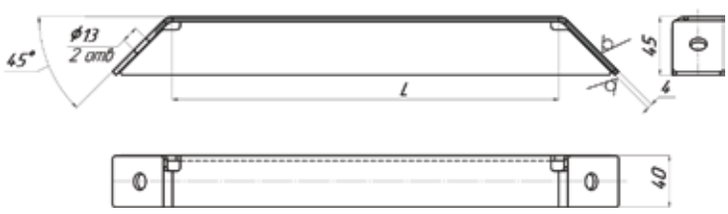

Артикул		кг/шт	Уп. min
исполнение 1	исполнение 2		
UK-300	UK-300-TDZ	0,915	1
UK-500	UK-500-TDZ	1,300	1

*Размер корректируется по согласованию с заказчиком

PTT Пластина Т-образная трапециевидная

GAL

TDZ

ОПИСАНИЕ

Свойства и преимущества

- ДЛЯ Т И Х-ОБРАЗНОГО КРЕПЛЕНИЯ СТРАТ-ПРОФИЛЯ
- ШАГ ПЕРФОРАЦИИ ОТВЕРСТИЙ АДАПТИРОВАН ПОД СТРАТ-ПРОФИЛЬ
- ПРОСТОТА В МОНТАЖЕ
- УНИВЕРСАЛЬНОСТЬ В ПРИМЕНЕНИИ

Материал

СТАЛЬ СТ3СП, ГОСТ 380-2005

Исполнение 1

ГАЛЬВАНИЧЕСКОЕ ЦИНКОВАНИЕ (ГОСТ 9.301-86)

КЛИМАТИЧЕСКОЕ ИСПОЛНЕНИЕ УТ 2,5 СООТВЕТСТВУЕТ (ГОСТ 15150-69)

ДЛЯ ПРОКЛАДКИ ВНУТРИ ПОМЕЩЕНИЙ

Исполнение 2

ТЕРМОДИФФУЗИОННОЕ ЦИНКОВАНИЕ (ГОСТ Р 9.316-2006)

КЛИМАТИЧЕСКОЕ ИСПОЛНЕНИЕ УТ 1,5 СООТВЕТСТВУЕТ (ГОСТ 15150-69)

ДЛЯ ПРОКЛАДКИ ВНУТРИ И СНАРУЖИ ПОМЕЩЕНИЙ

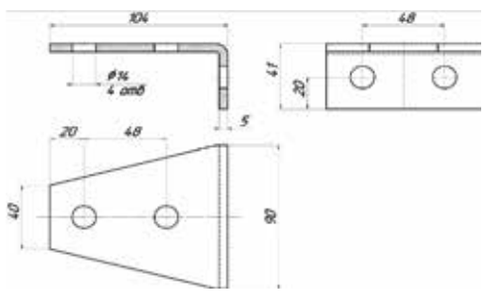

Артикул исполнение 1	Артикул исполнение 2	кг/шт	Уп. min
PTT	PTT-TDZ	0,370	1

P-41-45 Пластина монтажная 45°

GAL

TDZ

ОПИСАНИЕ

Свойства и преимущества

- ПРИМЕНЯЕТСЯ ДЛЯ СОЗДАНИЯ ПОДВЕСНЫХ СИСТЕМ ПРИ ПОМОЩИ ШПИЛЕЧНОГО СОЕДИНЕНИЯ
- КРЕПЛЕНИЕ НЕПОСРЕДСТВЕННО К НЕСУЩИМ ПОВЕРХНОСТЯМ И МОНТАЖНЫМ ЭЛЕМЕНТАМ
- ПРИМЕНЕНИЕ НА НАКЛОННЫХ СТРОИТЕЛЬНЫХ КОНСТРУКЦИЯХ

Материал

СТАЛЬ СТ3СП, ГОСТ 380-2005

Исполнение 1

ГАЛЬВАНИЧЕСКОЕ ЦИНКОВАНИЕ (ГОСТ 9.301-86)

КЛИМАТИЧЕСКОЕ ИСПОЛНЕНИЕ УТ 2,5 СООТВЕТСТВУЕТ (ГОСТ 15150-69)

ДЛЯ ПРОКЛАДКИ ВНУТРИ ПОМЕЩЕНИЙ

Исполнение 2

ТЕРМОДИФФУЗИОННОЕ ЦИНКОВАНИЕ (ГОСТ Р 9.316-2006)

КЛИМАТИЧЕСКОЕ ИСПОЛНЕНИЕ УТ 1,5 СООТВЕТСТВУЕТ (ГОСТ 15150-69)

ДЛЯ ПРОКЛАДКИ ВНУТРИ И СНАРУЖИ ПОМЕЩЕНИЙ

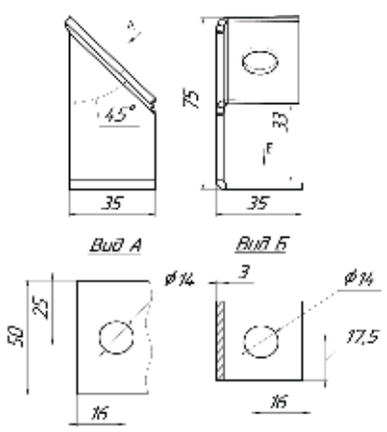

Артикул исполнение 1	Артикул исполнение 2	кг/шт	Уп. min
P-41-45	P-41-45-TDZ	0,100	1

Z-21 Заглушка для страт-профиля

ОПИСАНИЕ

Свойства и преимущества

- ИЗОЛЯЦИЯ ОСТРЫХ КРОМОК ВО ВРЕМЯ РАБОТЫ СО СТРАТ-ПРОФИЛЕМ
- ЭСТЕТИЧНЫЙ ВНЕШНИЙ ВИД
- БЫСТРЫЙ МОНТАЖ
- ЗАЩИТА ОТ ОСТРЫХ ОБРЕЗАННЫХ КРАЕВ

Материал

ПЛАСТИК

Артикул	кг/шт	Уп. min
Z-21	0,01	1

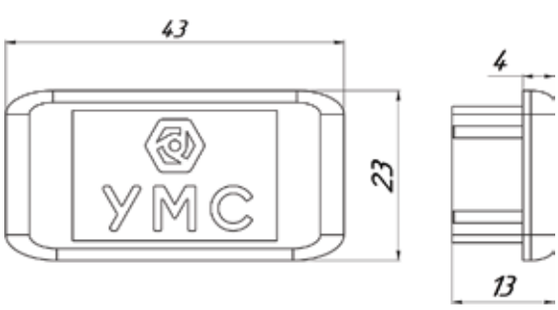

Z-41 Заглушка для страт-профиля

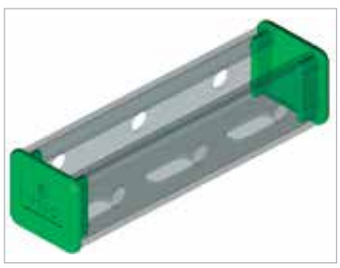

ОПИСАНИЕ

Свойства и преимущества

- ИЗОЛЯЦИЯ ОСТРЫХ КРОМОК ВО ВРЕМЯ РАБОТЫ СО СТРАТ-ПРОФИЛЕМ
- ЭСТЕТИЧНЫЙ ВНЕШНИЙ ВИД
- БЫСТРЫЙ МОНТАЖ
- ЗАЩИТА ОТ ОСТРЫХ ОБРЕЗАННЫХ КРАЕВ

Материал

ПЛАСТИК

Артикул	кг/шт	Уп. min
Z-41	0,01	1

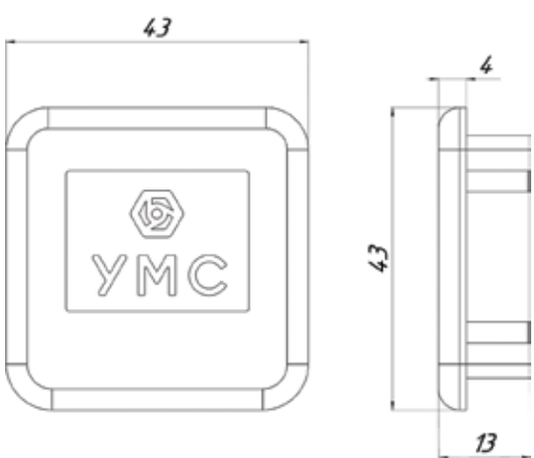

SK-21 Консоль 41x21мм

SZ

HD

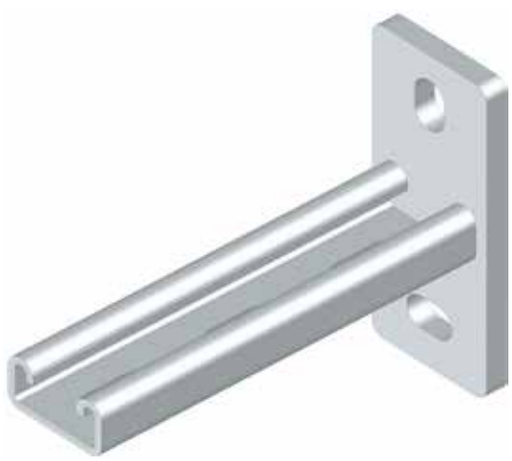

ОПИСАНИЕ

Свойства и преимущества

- КРЕПЛЕНИЕ ИНЖЕНЕРНЫХ СИСТЕМ
- МОНТАЖ К СТРАТ ПРОФИЛЮ ИЛИ СТЕНЕ
- ЗУБЦЫ ДЛЯ ТОЧНОГО ПОЗИЦИОНИРОВАНИЯ И НАДЕЖНОГО СОЕДИНЕНИЯ ЭЛЕМЕНТОВ
- КРЕПЕЖНЫЕ ОТВЕРСТИЯ РАЗМЕЩЕНЫ ПОД УГЛОМ 90°
- УДОБСТВО В ИСПОЛЬЗОВАНИИ
- БЫСТРЫЙ И ПРОСТОЙ МОНТАЖ
- СТАЛЬ МАРКИ 08ПС, ГОСТ 1050 – 88

СТРУКТУРА АРТИКУЛА

SK-21 – 100 150 200 ... ... 900 – SZ (Сендзимир, не указывается) HD (Горячий цинк)

Вариант исполнения

Длина (L), мм

Тип

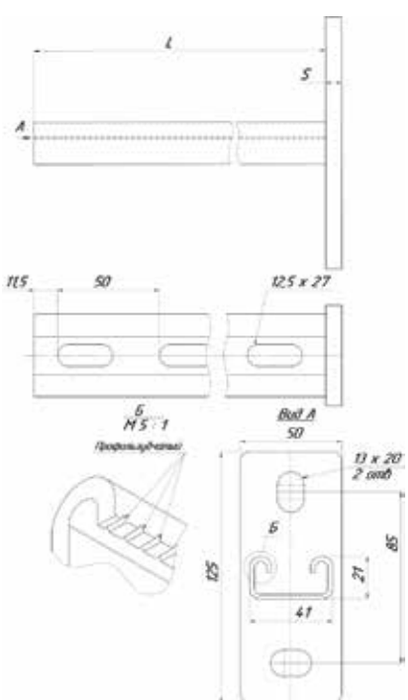

ПРИМЕР АРТИКУЛА: SK-21-200

› КОНСОЛЬ ДЛИНОЙ ДО 350 ММ ТОЛЩИНА ПЯТКИ 6ММ, ОТ 400 ММ ТОЛЩИНА ПЯТКИ 8 ММ

› ВОЗМОЖНО ИЗГОТОВЛЕНИЕ ЛЮБОЙ ДЛИНЫ С ШАГОМ 50 ММ

› С ПОКРЫТИЕМ "СЕНДЗИМИР" для внутреннего использования (КЛИМАТИЧЕСКОЕ ИСПОЛНЕНИЕ УТ 2,5, ГОСТ 15150-69)

› С ПОКРЫТИЕМ "ГОРЯЧЕЕ ЦИНКОВАНИЕ" ДЛЯ ВНЕШНЕГО И ВНУТРЕННЕГО ИСПОЛЬЗОВАНИЯ (КЛИМАТИЧЕСКОЕ ИСПОЛНЕНИЕ УТ 1,5, ГОСТ 15150-69)

› ДЕТАЛЬНУЮ ИНФОРМАЦИЮ О НАГРУЗКАХ (F) МОЖНО НАЙТИ В ТАБЛИЦАХ РАСЧЕТНЫХ ДОПУСТИМЫХ НАГРУЗОК

SKD-21 Консоль двойная 41x21мм

SZ

HD

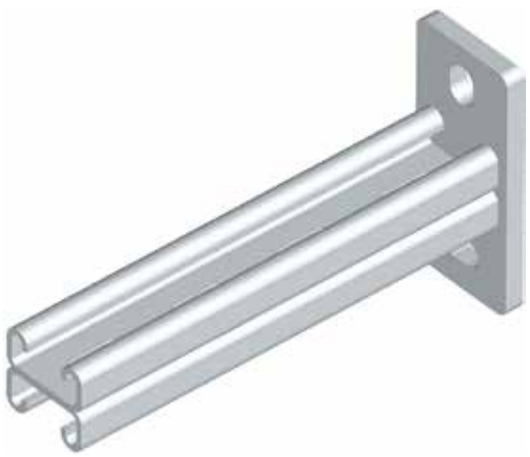

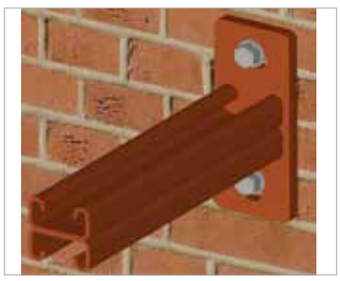

ОПИСАНИЕ

Свойства и преимущества

- КРЕПЛЕНИЕ ИНЖЕНЕРНЫХ СИСТЕМ
- МОНТАЖ К СТРАТ ПРОФИЛЮ ИЛИ СТЕНЕ
- ЗУБЦЫ ДЛЯ ТОЧНОГО ПОЗИЦИОНИРОВАНИЯ И НАДЕЖНОГО СОЕДИНЕНИЯ ЭЛЕМЕНТОВ
- БОЛЬШАЯ НАГРУЗОЧНАЯ СПОСОБНОСТЬ
- КРЕПЕЖНЫЕ ОТВЕРСТИЯ РАЗМЕЩЕНЫ ПОД УГЛОМ 90°
- УДОБСТВО В ИСПОЛЬЗОВАНИИ
- БЫСТРЫЙ И ПРОСТОЙ МОНТАЖ
- СТАЛЬ МАРКИ 08ПС, ГОСТ 1050 - 88

СТРУКТУРА АРТИКУЛА

SKD-21 - 200 250 300 ... ... 900 - SZ (Сендзимир, не указывается) HD (Горячий цинк)

Вариант исполнения

Длина (L), мм

Тип

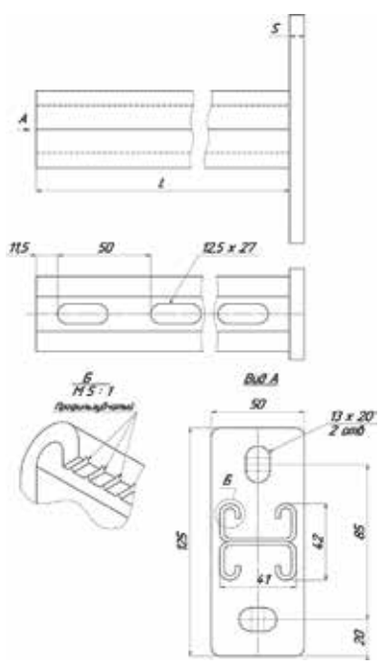

ПРИМЕР АРТИКУЛА: SKD-21-200

› КОНСОЛЬ ДЛИНОЙ ДО 350 ММ ТОЛЩИНА ПЯТКИ 6ММ, ОТ 400 ММ ТОЛЩИНА ПЯТКИ 8 ММ

› ВОЗМОЖНО ИЗГОТОВЛЕНИЕ ЛЮБОЙ ДЛИНЫ С ШАГОМ 50 ММ

› С ПОКРЫТИЕМ "СЕНДЗИМИР" ДЛЯ ВНУТРЕННЕГО ИСПОЛЬЗОВАНИЯ (КЛИМАТИЧЕСКОЕ ИСПОЛНЕНИЕ УТ 2,5, ГОСТ 15150-69)

› С ПОКРЫТИЕМ "ГОРЯЧЕЕ ЦИНКОВАНИЕ" ДЛЯ ВНЕШНЕГО И ВНУТРЕННЕГО ИСПОЛЬЗОВАНИЯ (КЛИМАТИЧЕСКОЕ ИСПОЛНЕНИЕ УТ 1,5, ГОСТ 15150-69)

› ДЕТАЛЬНУЮ ИНФОРМАЦИЮ О НАГРУЗКАХ (F) МОЖНО НАЙТИ В ТАБЛИЦАХ РАСЧЕТНЫХ ДОПУСТИМЫХ НАГРУЗОК

SK-41 Консоль 41x41мм

SZ

HD

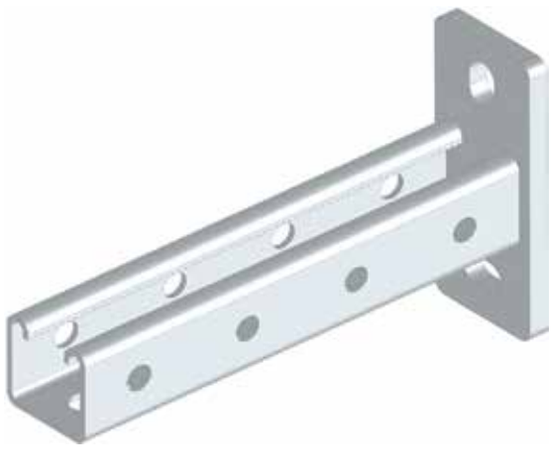

ОПИСАНИЕ

Свойства и преимущества

- КРЕПЛЕНИЕ ИНЖЕНЕРНЫХ СИСТЕМ
- МОНТАЖ К СТРАТ ПРОФИЛЮ ИЛИ СТЕНЕ
- ЗУБЦЫ ДЛЯ ТОЧНОГО ПОЗИЦИОНИРОВАНИЯ И НАДЕЖНОГО СОЕДИНЕНИЯ ЭЛЕМЕНТОВ
- КРЕПЕЖНЫЕ ОТВЕРСТИЯ РАЗМЕЩЕНЫ ПОД УГЛОМ 90°
- УДОБСТВО В ИСПОЛЬЗОВАНИИ
- БЫСТРЫЙ И ПРОСТОЙ МОНТАЖ
- СТАЛЬ МАРКИ 08ПС, ГОСТ 1050 – 88

СТРУКТУРА АРТИКУЛА

SK-41 – 100 150 200 ... ... 800 – SZ (Сендзимир, не указывается) HD (Горячий цинк)

Вариант исполнения

Длина (L), мм

Тип

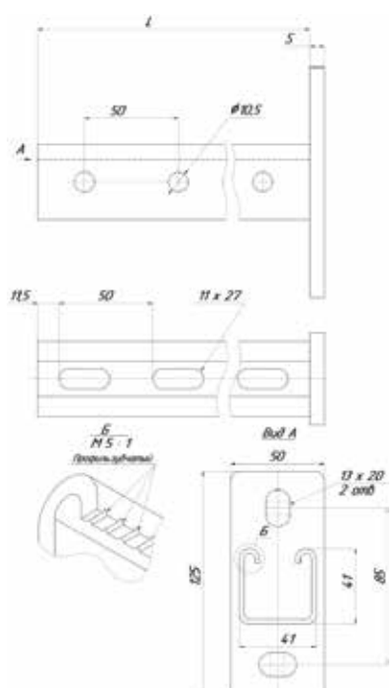

ПРИМЕР АРТИКУЛА: SK-41-200

› КОНСОЛЬ ДЛИНОЙ ДО 350 ММ ТОЛЩИНА ПЯТКИ 6ММ, ОТ 400 ММ ТОЛЩИНА ПЯТКИ 8 ММ

› ВОЗМОЖНО ИЗГОТОВЛЕНИЕ ЛЮБОЙ ДЛИНЫ С ШАГОМ 50 ММ

› С ПОКРЫТИЕМ "СЕНДЗИМИР" ДЛЯ ВНУТРЕННЕГО ИСПОЛЬЗОВАНИЯ (КЛИМАТИЧЕСКОЕ ИСПОЛНЕНИЕ УТ 2,5, ГОСТ 15150-69)

› С ПОКРЫТИЕМ "ГОРЯЧЕЕ ЦИНКОВАНИЕ" ДЛЯ ВНЕШНЕГО И ВНУТРЕННЕГО ИСПОЛЬЗОВАНИЯ (КЛИМАТИЧЕСКОЕ ИСПОЛНЕНИЕ УТ 1,5, ГОСТ 15150-69)

› ДЕТАЛЬНУЮ ИНФОРМАЦИЮ О НАГРУЗКАХ (F) МОЖНО НАЙТИ В ТАБЛИЦАХ РАСЧЕТНЫХ ДОПУСТИМЫХ НАГРУЗОК

SKD-41 Консоль двойная 41x41мм

SZ

HD

ОПИСАНИЕ

Свойства и преимущества

- КРЕПЛЕНИЕ ИНЖЕНЕРНЫХ СИСТЕМ
- МОНТАЖ К СТРАТ ПРОФИЛЮ ИЛИ СТЕНЕ
- ЗУБЦЫ ДЛЯ ТОЧНОГО ПОЗИЦИОНИРОВАНИЯ И НАДЕЖНОГО СОЕДИНЕНИЯ ЭЛЕМЕНТОВ
- БОЛЬШАЯ НАГРУЗОЧНАЯ СПОСОБНОСТЬ
- КРЕПЕЖНЫЕ ОТВЕРСТИЯ РАЗМЕЩЕНЫ ПОД УГЛОМ 90°
- УДОБСТВО В ИСПОЛЬЗОВАНИИ
- БЫСТРЫЙ И ПРОСТОЙ МОНТАЖ
- СТАЛЬ МАРКИ 08ПС, ГОСТ 1050 - 88

СТРУКТУРА АРТИКУЛА

SKD-41 - 200 250 300 ... ... 900 - SZ (Сендзимир, не указывается) HD (Горячий цинк)

Вариант исполнения

Длина (L), мм

Тип

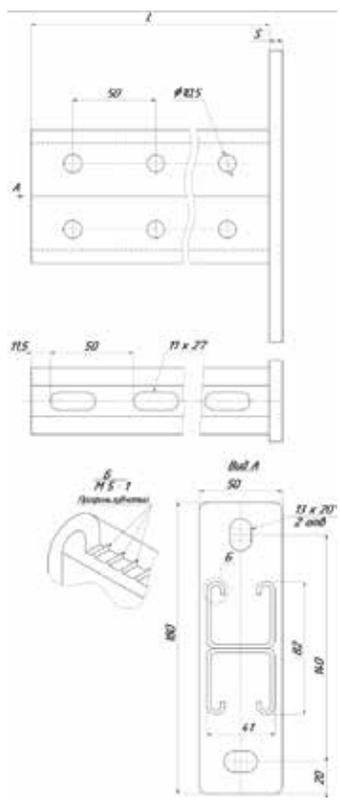

ПРИМЕР АРТИКУЛА: SKD-41-200

› КОНСОЛЬ ДЛИНОЙ ДО 350 ММ ТОЛЩИНА ПЯТКИ 6ММ, ОТ 400 ММ ТОЛЩИНА ПЯТКИ 8 ММ

› ВОЗМОЖНО ИЗГОТОВЛЕНИЕ ЛЮБОЙ ДЛИНЫ С ШАГОМ 50 ММ

› С ПОКРЫТИЕМ "СЕНДЗИМИР" для внутреннего использования (КЛИМАТИЧЕСКОЕ ИСПОЛНЕНИЕ УТ 2,5, ГОСТ 15150-69)

› С ПОКРЫТИЕМ "ГОРЯЧЕЕ ЦИНКОВАНИЕ" ДЛЯ ВНЕШНЕГО И ВНУТРЕННЕГО ИСПОЛЬЗОВАНИЯ (КЛИМАТИЧЕСКОЕ ИСПОЛНЕНИЕ УТ 1,5, ГОСТ 15150-69)

› ДЕТАЛЬНУЮ ИНФОРМАЦИЮ О НАГРУЗКАХ (F) МОЖНО НАЙТИ В ТАБЛИЦАХ РАСЧЕТНЫХ ДОПУСТИМЫХ НАГРУЗОК

SKS-21 Консоль седельная 21x41мм

SZ

HD

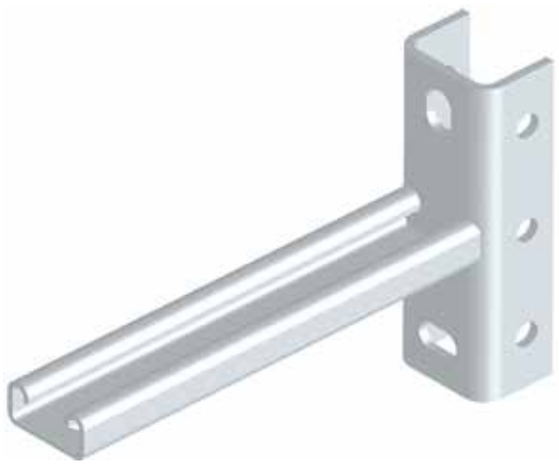

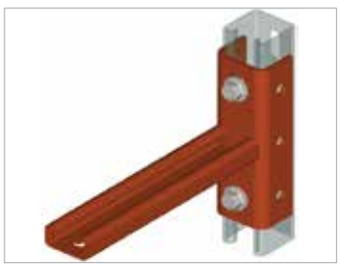

ОПИСАНИЕ

Свойства и преимущества

- ВЫДЕРЖИВАЕТ ВЫСОКИЕ НАГРУЗКИ БЛАГОДАРЯ СЕДЕЛЬНОЙ КОНСТРУКЦИИ ОПОРНОЙ ПЛОЩАДКИ
- КРЕПЛЕНИЕ ИНЖЕНЕРНЫХ СИСТЕМ
- МОНТАЖ К СТРАТ ПРОФИЛЮ
- ЗУБЦЫ ДЛЯ ТОЧНОГО ПОЗИЦИОНИРОВАНИЯ И НАДЕЖНОГО СОЕДИНЕНИЯ ЭЛЕМЕНТОВ
- УДОБСТВО В ИСПОЛЬЗОВАНИИ
- БЫСТРЫЙ И ПРОСТОЙ МОНТАЖ
- СТАЛЬ МАРКИ 08ПС, ГОСТ 1050 – 88

СТРУКТУРА АРТИКУЛА

SKS-21 – 100 150 200 ... ... 900 – SZ (Сендзимир, не указывается) HD (Горячий цинк)

Вариант исполнения

Длина (L), мм

Тип

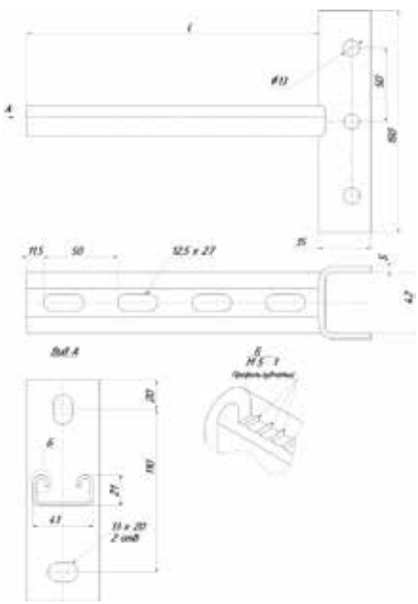

ПРИМЕР АРТИКУЛА: SKS-21-200

› КОНСОЛЬ ДЛИНОЙ 100ММ-900ММ ТОЛЩИНА ПЯТКИ 4ММ

› ВОЗМОЖНО ИЗГОТОВЛЕНИЕ ЛЮБОЙ ДЛИНЫ С ШАГОМ 50 ММ

› С ПОКРЫТИЕМ "СЕНДЗИМИР" ДЛЯ ВНУТРЕННЕГО ИСПОЛЬЗОВАНИЯ (КЛИМАТИЧЕСКОЕ ИСПОЛНЕНИЕ УТ 2,5, ГОСТ 15150-69)

› С ПОКРЫТИЕМ "ГОРЯЧЕЕ ЦИНКОВАНИЕ" ДЛЯ ВНЕШНЕГО И ВНУТРЕННЕГО ИСПОЛЬЗОВАНИЯ (КЛИМАТИЧЕСКОЕ ИСПОЛНЕНИЕ УТ 1,5, ГОСТ 15150-69)

› ДЕТАЛЬНУЮ ИНФОРМАЦИЮ О НАГРУЗКАХ (F) МОЖНО НАЙТИ В ТАБЛИЦАХ РАСЧЕТНЫХ ДОПУСТИМЫХ НАГРУЗОК

SKSD-21 Консоль седельная двойная 21х41мм

SZ

HD

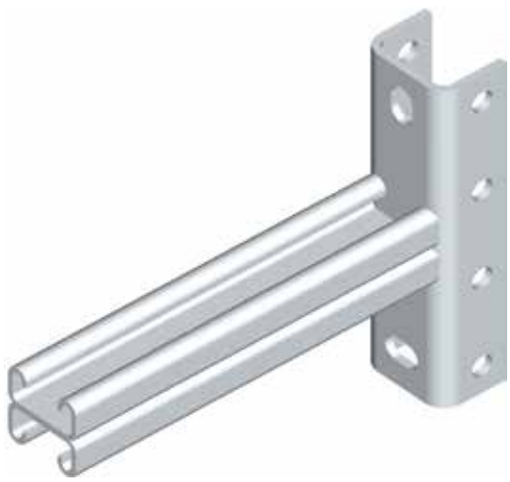

ОПИСАНИЕ

Свойства и преимущества

- БОЛЬШАЯ НАГРУЗОЧНАЯ СПОСОБНОСТЬ
- ВЫДЕРЖИВАЕТ ВЫСОКИЕ НАГРУЗКИ БЛАГОДАРЯ СЕДЕЛЬНОЙ КОНСТРУКЦИИ ОПОРНОЙ ПЛОЩАДКИ И СДВОЕННОМУ ПРОФИЛЮ
- КРЕПЛЕНИЕ ИНЖЕНЕРНЫХ СИСТЕМ
- МОНТАЖ К СТРАТ ПРОФИЛЮ
- ЗУБЦЫ ДЛЯ ТОЧНОГО ПОЗИЦИОНИРОВАНИЯ И НАДЕЖНОГО СОЕДИНЕНИЯ ЭЛЕМЕНТОВ
- УДОБСТВО В ИСПОЛЬЗОВАНИИ
- БЫСТРЫЙ И ПРОСТОЙ МОНТАЖ
- СТАЛЬ МАРКИ 08ПС, ГОСТ 1050 - 88

СТРУКТУРА АРТИКУЛА

SKSD-21 - 200 250 300 ... ... 900 - SZ (Сендзимир, не указывается) HD (Горячий цинк)

Вариант исполнения

Длина (L), мм

Тип

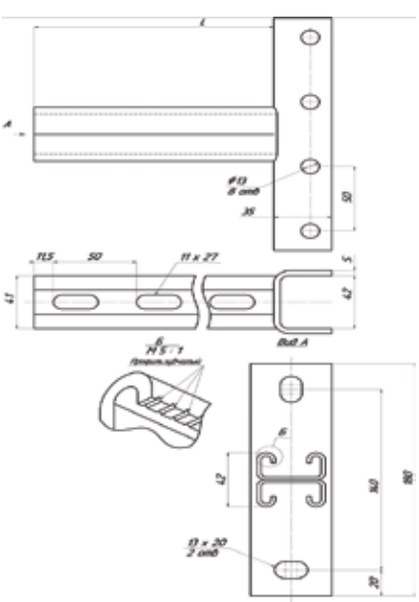

ПРИМЕР АРТИКУЛА: SKSD-21-200

› КОНСОЛЬ ДЛИНОЙ 200ММ-900ММ ТОЛЩИНА ПЯТКИ 4ММ

› ВОЗМОЖНО ИЗГОТОВЛЕНИЕ ЛЮБОЙ ДЛИНЫ С ШАГОМ 50 ММ

› С ПОКРЫТИЕМ "СЕНДЗИМИР" ДЛЯ ВНУТРЕННЕГО ИСПОЛЬЗОВАНИЯ (КЛИМАТИЧЕСКОЕ ИСПОЛНЕНИЕ УТ 2,5, ГОСТ 15150-69)

› С ПОКРЫТИЕМ "ГОРЯЧЕЕ ЦИНКОВАНИЕ" ДЛЯ ВНЕШНЕГО И ВНУТРЕННЕГО ИСПОЛЬЗОВАНИЯ (КЛИМАТИЧЕСКОЕ ИСПОЛНЕНИЕ УТ 1,5, ГОСТ 15150-69)

› ДЕТАЛЬНУЮ ИНФОРМАЦИЮ О НАГРУЗКАХ (F) МОЖНО НАЙТИ В ТАБЛИЦАХ РАСЧЕТНЫХ ДОПУСТИМЫХ НАГРУЗОК

SKS-41 Консоль седельная 41х41мм

SZ

HD

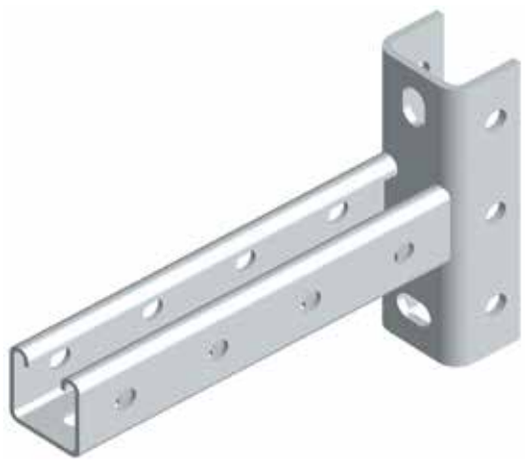

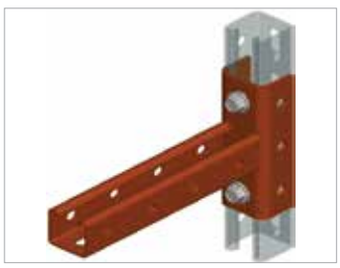

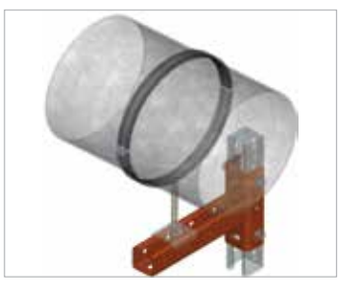

ОПИСАНИЕ

Свойства и преимущества

- ВЫДЕРЖИВАЕТ ВЫСОКИЕ НАГРУЗКИ БЛАГОДАРЯ СЕДЕЛЬНОЙ КОНСТРУКЦИИ ОПОРНОЙ ПЛОЩАДКИ
- КРЕПЛЕНИЕ ИНЖЕНЕРНЫХ СИСТЕМ
- МОНТАЖ К СТРАТ ПРОФИЛЮ
- ЗУБЦЫ ДЛЯ ТОЧНОГО ПОЗИЦИОНИРОВАНИЯ И НАДЕЖНОГО СОЕДИНЕНИЯ ЭЛЕМЕНТОВ
- УДОБСТВО В ИСПОЛЬЗОВАНИИ
- БЫСТРЫЙ И ПРОСТОЙ МОНТАЖ
- СТАЛЬ МАРКИ 08ПС, ГОСТ 1050 – 88

СТРУКТУРА АРТИКУЛА

SKS-41 – 100 / 150 / 200 / ... / ... / ... / 900 – SZ (Сендзимир, не указывается) / HD (Горячий цинк)

Вариант исполнения

Длина (L), мм

Тип

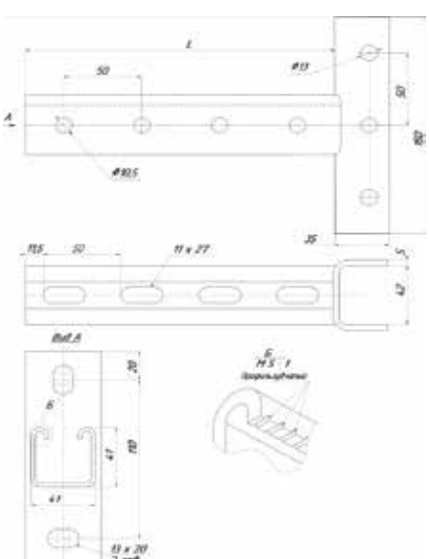

ПРИМЕР АРТИКУЛА: SKS-41-200

› КОНСОЛЬ ДЛИНОЙ 100ММ-900ММ ТОЛЩИНА ПЯТКИ 4ММ

› ВОЗМОЖНО ИЗГОТОВЛЕНИЕ ЛЮБОЙ ДЛИНЫ С ШАГОМ 50 ММ

› С ПОКРЫТИЕМ "СЕНДЗИМИР" для внутреннего использования (климатическое исполнение УТ 2,5, ГОСТ 15150-69)

› С ПОКРЫТИЕМ "ГОРЯЧЕЕ ЦИНКОВАНИЕ" ДЛЯ ВНЕШНЕГО И ВНУТРЕННЕГО ИСПОЛЬЗОВАНИЯ (климатическое исполнение УТ 1,5, ГОСТ 15150-69)

› ДЕТАЛЬНУЮ ИНФОРМАЦИЮ О НАГРУЗКАХ (F) МОЖНО НАЙТИ В ТАБЛИЦАХ РАСЧЕТНЫХ ДОПУСТИМЫХ НАГРУЗОК

SKSD-41 Консоль седельная двойная 41х41мм

SZ

HD

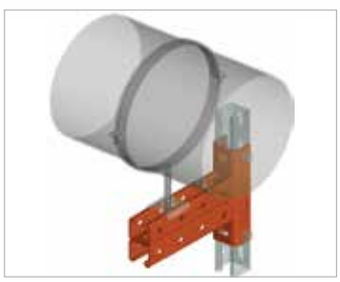

ОПИСАНИЕ

Свойства и преимущества

- БОЛЬШАЯ НАГРУЗОЧНАЯ СПОСОБНОСТЬ
- ВЫДЕРЖИВАЕТ ВЫСОКИЕ НАГРУЗКИ БЛАГОДАРЯ СЕДЕЛЬНОЙ КОНСТРУКЦИИ ОПОРНОЙ ПЛОЩАДКИ И СДВОЕННОМУ ПРОФИЛЮ
- КРЕПЛЕНИЕ ИНЖЕНЕРНЫХ СИСТЕМ
- МОНТАЖ К СТРАТ ПРОФИЛЮ
- ЗУБЦЫ ДЛЯ ТОЧНОГО ПОЗИЦИОНИРОВАНИЯ И НАДЕЖНОГО СОЕДИНЕНИЯ ЭЛЕМЕНТОВ
- УДОБСТВО В ИСПОЛЬЗОВАНИИ
- БЫСТРЫЙ И ПРОСТОЙ МОНТАЖ
- СТАЛЬ МАРКИ 08ПС, ГОСТ 1050 - 88

СТРУКТУРА АРТИКУЛА

SKSD-41 - 200 250 300 ... ... 900 - SZ (Сендзимир, не указывается) HD (Горячий цинк)

Вариант исполнения

Длина (L), мм

Тип

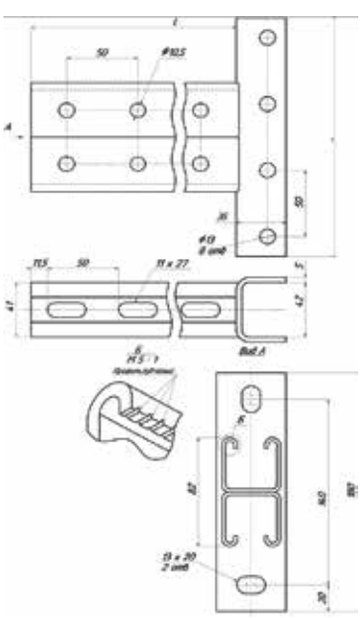

ПРИМЕР АРТИКУЛА: SKSD-41-200

› КОНСОЛЬ ДЛИНОЙ 200ММ-900ММ ТОЛЩИНА ПЯТКИ 4ММ

› ВОЗМОЖНО ИЗГОТОВЛЕНИЕ ЛЮБОЙ ДЛИНЫ С ШАГОМ 50 ММ

› С ПОКРЫТИЕМ "СЕНДЗИМИР" ДЛЯ ВНУТРЕННЕГО ИСПОЛЬЗОВАНИЯ (КЛИМАТИЧЕСКОЕ ИСПОЛНЕНИЕ УТ 2,5, ГОСТ 15150-69)

› С ПОКРЫТИЕМ "ГОРЯЧЕЕ ЦИНКОВАНИЕ" ДЛЯ ВНЕШНЕГО И ВНУТРЕННЕГО ИСПОЛЬЗОВАНИЯ (КЛИМАТИЧЕСКОЕ ИСПОЛНЕНИЕ УТ 1,5, ГОСТ 15150-69)

› ДЕТАЛЬНУЮ ИНФОРМАЦИЮ О НАГРУЗКАХ (F) МОЖНО НАЙТИ В ТАБЛИЦАХ РАСЧЕТНЫХ ДОПУСТИМЫХ НАГРУЗОК

SK-52 Консоль 41x52 мм

SZ

HD

ОПИСАНИЕ

Свойства и преимущества

- КРЕПЛЕНИЕ ИНЖЕНЕРНЫХ СИСТЕМ
- МОНТАЖ К СТРАТ ПРОФИЛЮ ИЛИ СТЕНЕ
- ЗУБЦЫ ДЛЯ ТОЧНОГО ПОЗИЦИОНИРОВАНИЯ И НАДЕЖНОГО СОЕДИНЕНИЯ ЭЛЕМЕНТОВ
- НЕСУЩАЯ СПОСОБНОСТЬ УВЕЛИЧЕНА ДОПОЛНИТЕЛЬНОЙ ОТБОРТОВКОЙ БОКОВЫХ СТЕНОК
- КРЕПЕЖНЫЕ ОТВЕРСТИЯ РАЗМЕЩЕНЫ ПОД УГЛОМ 90°
- УДОБСТВО В ИСПОЛЬЗОВАНИИ
- БЫСТРЫЙ И ПРОСТОЙ МОНТАЖ

Материал

СТАЛЬ МАРКИ 08ПС, ГОСТ 1050 - 88

Исполнение 1

ЦИНКОВАНИЕ ПО МЕТОДУ СЕНДЗИМИРА (ГОСТ 9.302-88)
КЛИМАТИЧЕСКОЕ ИСПОЛНЕНИЕ УТ 2,5 СООТВЕТСТВУЕТ (ГОСТ 15150-69)
ДЛЯ ПРОКЛАДКИ ВНУТРИ ПОМЕЩЕНИЙ

Исполнение 2

ГОРЯЧЕЕ ЦИНКОВАНИЕ МЕТОДОМ ОКУНАНИЯ (ГОСТ Р 9.307-89)
КЛИМАТИЧЕСКОЕ ИСПОЛНЕНИЕ УТ 1,5 СООТВЕТСТВУЕТ (ГОСТ 15150-69)
ДЛЯ ПРОКЛАДКИ ВНУТРИ И СНАРУЖИ ПОМЕЩЕНИЙ

Артикул		L (мм)	S (мм)	кг/шт	Уп. min
исполнение 1	исполнение 2				
SK-52-300	SK-52-300-HD	300	2,5	1,500	1
SK-52-400	SK-52-400-HD	400	2,5	1,780	1
SK-52-600	SK-52-600-HD	600	2,5	2,340	1
SK-52-800	SK-52-800-HD	800	2,5	2,900	1
SK-52-1000	SK-52-1000-HD	1000	2,5	3,460	1

Детальную информацию о нагрузках (F) можно найти в таблицах расчетных допустимых нагрузок.

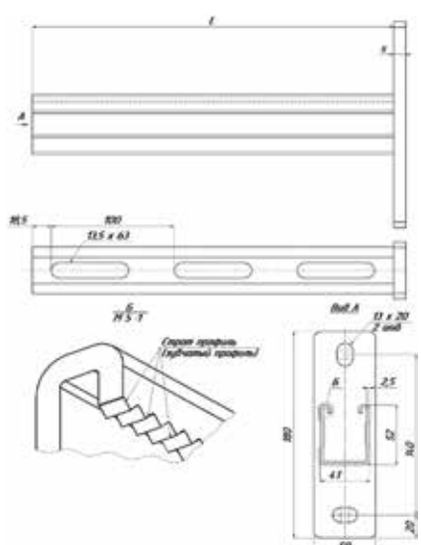

SK-72 Консоль 41x72 мм

SZ

HD

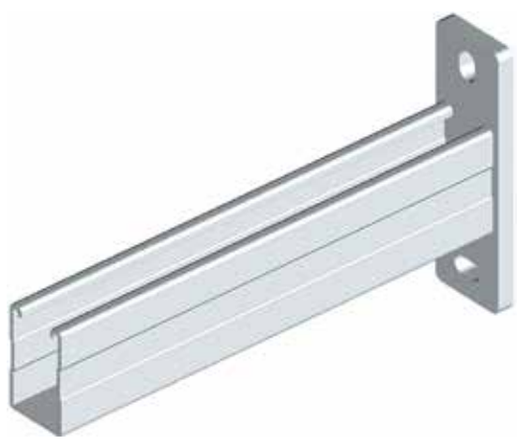

ОПИСАНИЕ

Свойства и преимущества

- КРЕПЛЕНИЕ ИНЖЕНЕРНЫХ СИСТЕМ
- МОНТАЖ К СТРАТ ПРОФИЛЮ ИЛИ СТЕНЕ
- ЗУБЦЫ ДЛЯ ТОЧНОГО ПОЗИЦИОНИРОВАНИЯ И НАДЕЖНОГО СОЕДИНЕНИЯ ЭЛЕМЕНТОВ
- НЕСУЩАЯ СПОСОБНОСТЬ УВЕЛИЧЕНА ДОПОЛНИТЕЛЬНОЙ ОТБОРТОВКОЙ БОКОВЫХ СТЕНОК
- КРЕПЕЖНЫЕ ОТВЕРСТИЯ РАЗМЕЩЕНЫ ПОД УГЛОМ 90°
- УДОБСТВО В ИСПОЛЬЗОВАНИИ
- БЫСТРЫЙ И ПРОСТОЙ МОНТАЖ

Материал

СТАЛЬ МАРКИ 08ПС, ГОСТ 1050 - 88

Исполнение 1

ЦИНКОВАНИЕ ПО МЕТОДУ СЕНДЗИМИРА (ГОСТ 9.302-88)
КЛИМАТИЧЕСКОЕ ИСПОЛНЕНИЕ УТ 2,5 СООТВЕТСТВУЕТ (ГОСТ 15150-69)
ДЛЯ ПРОКЛАДКИ ВНУТРИ ПОМЕЩЕНИЙ

Исполнение 2

ГОРЯЧЕЕ ЦИНКОВАНИЕ МЕТОДОМ ОКУНАНИЯ (ГОСТ Р 9.307-89)
КЛИМАТИЧЕСКОЕ ИСПОЛНЕНИЕ УТ 1,5 СООТВЕТСТВУЕТ (ГОСТ 15150-69)
ДЛЯ ПРОКЛАДКИ ВНУТРИ И СНАРУЖИ ПОМЕЩЕНИЙ

Артикул исполнение 1	Артикул исполнение 2	L (мм)	S (мм)	кг/шт	Уп. min
SK-72-300	SK-72-300-HD	300	2,5	1,780	1
SK-72-400	SK-72-400-HD	400	2,5	2,150	1
SK-72-600	SK-72-600-HD	600	2,5	2,890	1
SK-72-800	SK-72-800-HD	800	2,5	3,630	1
SK-72-1000	SK-72-1000-HD	1000	2,5	4,370	1

Детальную информацию о нагрузках (F) можно найти в таблицах расчетных допустимых нагрузок.

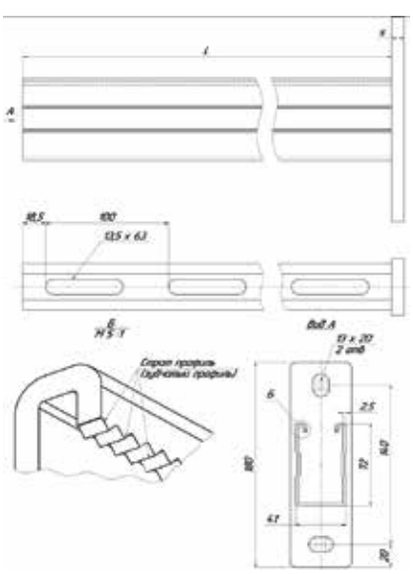

SS-21 Страт-стойка 41x21мм

SZ

HD

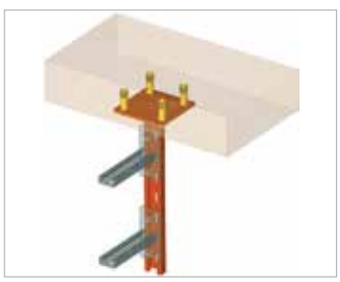

ОПИСАНИЕ

Свойства и преимущества

- КРЕПЛЕНИЕ ИНЖЕНЕРНЫХ СИСТЕМ
- МОНТАЖ К ГОРИЗОНТАЛЬНЫМ ПЕРЕКРЫТИЯМ
- ЗУБЦЫ ДЛЯ ТОЧНОГО ПОЗИЦИОНИРОВАНИЯ И НАДЕЖНОГО СОЕДИНЕНИЯ ЭЛЕМЕНТОВ
- ВЫСОКАЯ НЕСУЩАЯ СПОСОБНОСТЬ
- КРЕПЕЖНЫЕ ОТВЕРСТИЯ РАЗМЕЩЕНЫ ПОД УГЛОМ 90°
- УДОБСТВО В ИСПОЛЬЗОВАНИИ
- БЫСТРЫЙ И ПРОСТОЙ МОНТАЖ
- СТАЛЬ МАРКИ 08ПС, ГОСТ 1050 - 88

СТРУКТУРА АРТИКУЛА

SS-21 - 200 300 ... ... 3000 - SZ (Сендзимир, не указывается) HD (Горячий цинк)

Вариант исполнения

Длина (L), мм

Тип

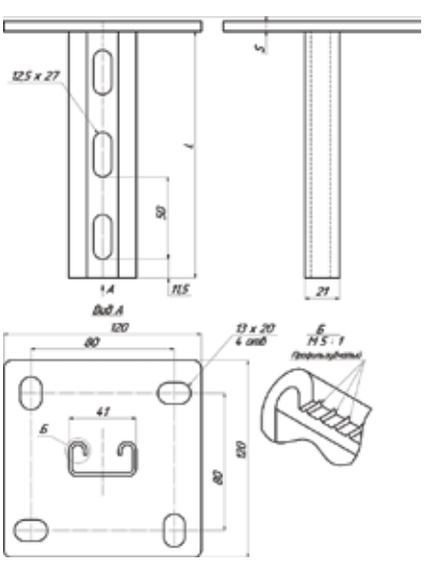

ПРИМЕР АРТИКУЛА: SS-21-3000

› ВОЗМОЖНО ИЗГОТОВЛЕНИЕ ЛЮБОЙ ДЛИНЫ С ШАГОМ 100ММ

› С ПОКРЫТИЕМ "СЕНДЗИМИР" для внутреннего использования (КЛИМАТИЧЕСКОЕ ИСПОЛНЕНИЕ УТ 2,5, ГОСТ 15150-69)

› С ПОКРЫТИЕМ "ГОРЯЧЕЕ ЦИНКОВАНИЕ" ДЛЯ ВНЕШНЕГО И ВНУТРЕННЕГО ИСПОЛЬЗОВАНИЯ (КЛИМАТИЧЕСКОЕ ИСПОЛНЕНИЕ УТ 1,5, ГОСТ 15150-69)

SSD-21 Страт-стойка двойная 41х21мм

SZ

HD

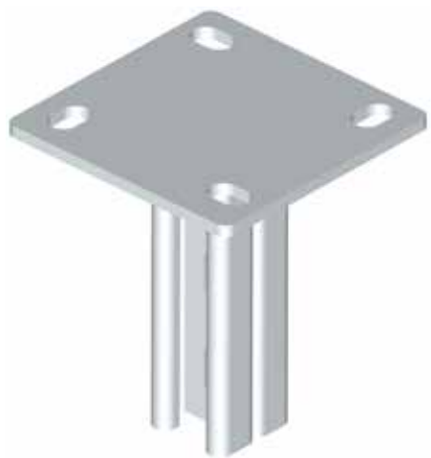

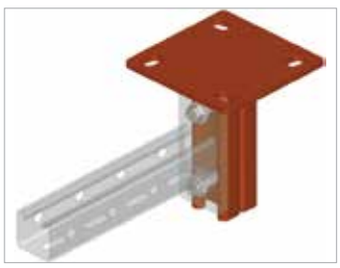

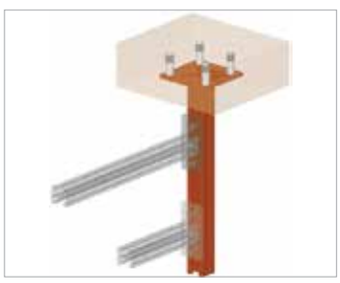

ОПИСАНИЕ

Свойства и преимущества

- КРЕПЛЕНИЕ ИНЖЕНЕРНЫХ СИСТЕМ
- МОНТАЖ К ГОРИЗОНТАЛЬНЫМ ПЕРЕКРЫТИЯМ
- ЗУБЦЫ ДЛЯ ТОЧНОГО ПОЗИЦИОНИРОВАНИЯ И НАДЕЖНОГО СОЕДИНЕНИЯ ЭЛЕМЕНТОВ
- ВЫСОКАЯ НЕСУЩАЯ СПОСОБНОСТЬ
- КРЕПЕЖНЫЕ ОТВЕРСТИЯ РАЗМЕЩЕНЫ ПОД УГЛОМ 90°
- УДОБСТВО В ИСПОЛЬЗОВАНИИ
- БЫСТРЫЙ И ПРОСТОЙ МОНТАЖ
- СТАЛЬ МАРКИ 08ПС, ГОСТ 1050 - 88

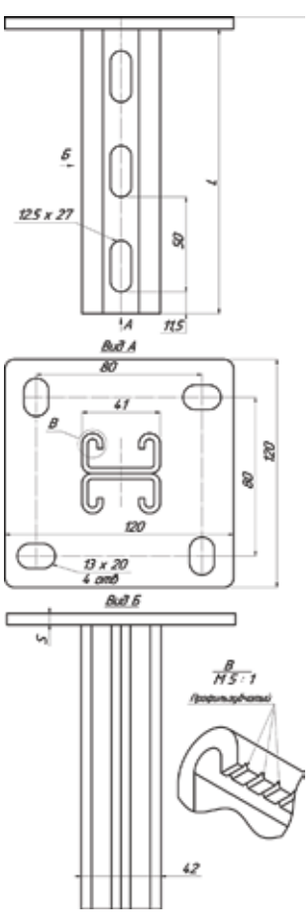

СТРУКТУРА АРТИКУЛА

SSD-21 - 200 300 ... ... 3000 - SZ (Сендзимир, не указывается) HD (Горячий цинк)

- Вариант исполнения
- Длина (L), мм
- Тип

ПРИМЕР АРТИКУЛА: SSD-21-3000

› ВОЗМОЖНО ИЗГОТОВЛЕНИЕ ЛЮБОЙ ДЛИНЫ С ШАГОМ 100ММ

› С ПОКРЫТИЕМ "СЕНДЗИМИР" ДЛЯ ВНУТРЕННЕГО ИСПОЛЬЗОВАНИЯ (КЛИМАТИЧЕСКОЕ ИСПОЛНЕНИЕ УТ 2,5, ГОСТ 15150-69)

› С ПОКРЫТИЕМ "ГОРЯЧЕЕ ЦИНКОВАНИЕ" ДЛЯ ВНЕШНЕГО И ВНУТРЕННЕГО ИСПОЛЬЗОВАНИЯ (КЛИМАТИЧЕСКОЕ ИСПОЛНЕНИЕ УТ 1,5, ГОСТ 15150-69)

SS-41 Страт-стойка 41х41мм

SZ

HD

ОПИСАНИЕ

Свойства и преимущества

- КРЕПЛЕНИЕ ИНЖЕНЕРНЫХ СИСТЕМ
- МОНТАЖ К ГОРИЗОНТАЛЬНЫМ ПЕРЕКРЫТИЯМ
- ЗУБЦЫ ДЛЯ ТОЧНОГО ПОЗИЦИОНИРОВАНИЯ И НАДЕЖНОГО СОЕДИНЕНИЯ ЭЛЕМЕНТОВ
- ВЫСОКАЯ НЕСУЩАЯ СПОСОБНОСТЬ
- КРЕПЕЖНЫЕ ОТВЕРСТИЯ РАЗМЕЩЕНЫ ПОД УГЛОМ 90°
- УДОБСТВО В ИСПОЛЬЗОВАНИИ
- БЫСТРЫЙ И ПРОСТОЙ МОНТАЖ
- СТАЛЬ МАРКИ 08ПС, ГОСТ 1050 - 88

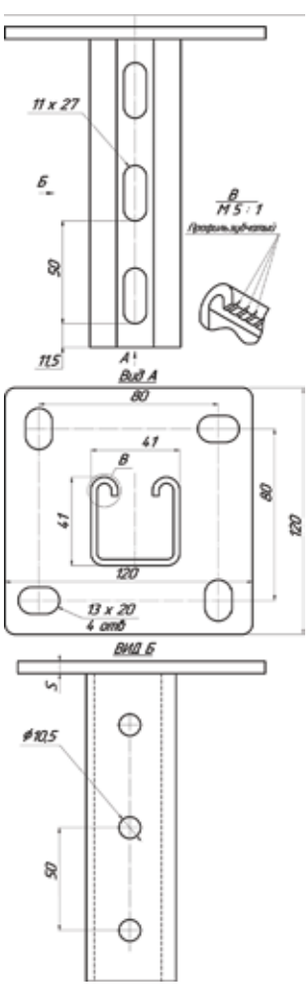

СТРУКТУРА АРТИКУЛА

SS-41 - 200 / 300 / ... / ... / ... / 3000 - SZ (Сендзимир, не указывается) / HD (Горячий цинк)

- Вариант исполнения
- Длина (L), мм
- Тип

ПРИМЕР АРТИКУЛА: SS-41-3000

› ВОЗМОЖНО ИЗГОТОВЛЕНИЕ ЛЮБОЙ ДЛИНЫ С ШАГОМ 100ММ

› С ПОКРЫТИЕМ "СЕНДЗИМИР" для внутреннего использования (КЛИМАТИЧЕСКОЕ ИСПОЛНЕНИЕ УТ 2,5, ГОСТ 15150-69)

› С ПОКРЫТИЕМ "ГОРЯЧЕЕ ЦИНКОВАНИЕ" ДЛЯ ВНЕШНЕГО И ВНУТРЕННЕГО ИСПОЛЬЗОВАНИЯ (КЛИМАТИЧЕСКОЕ ИСПОЛНЕНИЕ УТ 1,5, ГОСТ 15150-69)

SSD-41 Страт-стойка двойная 41х41мм

SZ

HD

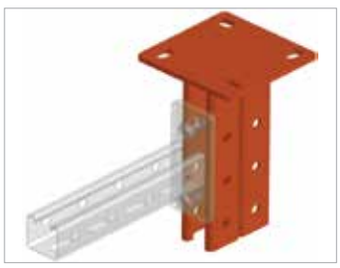

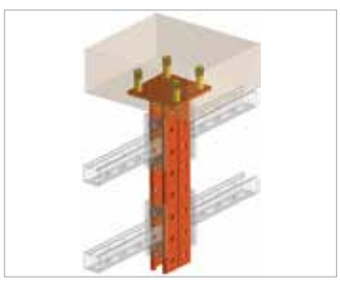

ОПИСАНИЕ

Свойства и преимущества

- КРЕПЛЕНИЕ ИНЖЕНЕРНЫХ СИСТЕМ
- МОНТАЖ К ГОРИЗОНТАЛЬНЫМ ПЕРЕКРЫТИЯМ
- ЗУБЦЫ ДЛЯ ТОЧНОГО ПОЗИЦИОНИРОВАНИЯ И НАДЕЖНОГО СОЕДИНЕНИЯ ЭЛЕМЕНТОВ
- ВЫСОКАЯ НЕСУЩАЯ СПОСОБНОСТЬ
- КРЕПЕЖНЫЕ ОТВЕРСТИЯ РАЗМЕЩЕНЫ ПОД УГЛОМ 90°
- УДОБСТВО В ИСПОЛЬЗОВАНИИ
- БЫСТРЫЙ И ПРОСТОЙ МОНТАЖ
- СТАЛЬ МАРКИ 08ПС, ГОСТ 1050 - 88

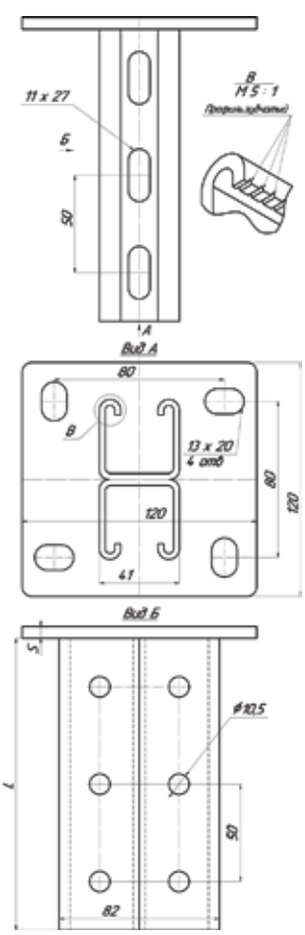

СТРУКТУРА АРТИКУЛА

SSD-41 - 200 300 ... ... 3000 - SZ (Сендзимир, не указывается) HD (Горячий цинк)

Вариант исполнения

Длина (L), мм

Тип

ПРИМЕР АРТИКУЛА: SSD-41-3000

› ВОЗМОЖНО ИЗГОТОВЛЕНИЕ ЛЮБОЙ ДЛИНЫ С ШАГОМ 100ММ

› С ПОКРЫТИЕМ "СЕНДЗИМИР" ДЛЯ ВНУТРЕННЕГО ИСПОЛЬЗОВАНИЯ (КЛИМАТИЧЕСКОЕ ИСПОЛНЕНИЕ УТ 2,5, ГОСТ 15150-69)

› С ПОКРЫТИЕМ "ГОРЯЧЕЕ ЦИНКОВАНИЕ" ДЛЯ ВНЕШНЕГО И ВНУТРЕННЕГО ИСПОЛЬЗОВАНИЯ (КЛИМАТИЧЕСКОЕ ИСПОЛНЕНИЕ УТ 1,5, ГОСТ 15150-69)

Таблица расчетных допустимых нагрузок в Н (ньютон)
Сосредоточенная нагрузка в одной точке

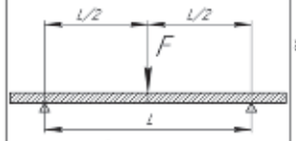

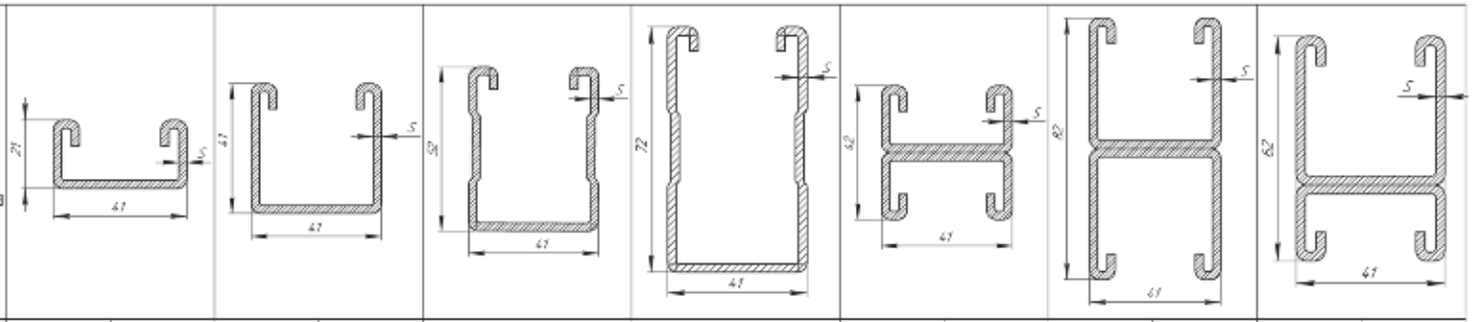

Длина профиля L (мм) (максимальный балочный пролет)	MP 21	SP 21	MP 41	SP 41	SP 52	SP 72	MPD 21	SPD 21	MPD 41	SPD 41	MPD 62	SPD 62
	S = 2	S = 2.5	S = 2	S = 2.5	S = 2.5	S = 2.5	S = 2	S = 2.5	S = 2	S = 2.5	S = 2	S = 2.5
250	2150	2380	6540	7600	12288	20557	5660	7080	18200	22800	13170	16470
300	1792	1985	5440	6330	10240	17131	4700	5900	15200	19000	10960	13700
350	1536	1700	4670	5430	8777	14683	4030	5060	13000	16250	9390	11750
400	1344	1490	4085	4750	7680	12850	3540	4430	11400	14250	7930	9930
450	1195	1320	3630	4220	6827	11420	3140	3930	10100	12670	7050	8820
500	1075	1190	3270	3800	6144	10278	2830	3540	9100	11400	6360	7950
600	896	990	2730	3170	5120	8565	2360	2950	7600	9500	5290	6610
700	768	850	2330	2710	4389	7342	2020	2530	6500	8140	4530	5670
800	672	720	2040	2375	3840	6424	1760	2210	5700	7120	3970	4960
900	597	570	1810	2110	3413	5710	1570	1970	6335	6335	3530	4410
1000	410	460	1630	1900	3072	5139	1410	1770	5700	5700	3180	3970
1200	285	320	1360	1580	2560	4283	1180	1480	3800	4750	2650	3310
1400	209	235	1150	1340	2194	3671	1010	1260	3250	4070	2260	2830
1600	160	180	1010	1180	1920	3212	830	1010	2800	3560	1980	2450
1800	127	140	905	1050	1707	2855	640	800	2500	3170	1760	2200
2000	103	115	815	950	1536	2567	520	650	2200	2850	1590	1980
2250	81	90	725	845	1365	2284	410	510	2000	2530	1410	1760
2500	66	75	650	760	1106	2056	330	415	1800	2280	1260	1580
2750	54	60	590	690	914	1869	270	345	1600	2070	1150	1440
3000	46	50	545	635	768	1713	230	290	1450	1860	1050	1320
3250	39	44	505	585	654	1590	195	245	1270	1590	980	1220
3500	32	38	465	540	564	1463	170	210	1100	1370	840	1050
3750	29	33	430	500	491	1313	150	185	950	1190	720	900
4000	26	29	395	460	432	1190	130	150	840	1050	660	830
4250	23	25	365	415	383	1089	115	145	740	930	610	770
4500	20	23	330	385	341	1003	105	130	660	830	570	660
4750	18	20	295	345	306	931	90	115	590	740	430	540
5000	16,5	18	255	300	276	870	84	105	530	670	370	460
5250	15	17	215	240	250	817	76	95	490	610	330	405
5500	13,6	15	195	195	228	771	68	85	440	555	290	335
5750	12,4	14	175	175	209	731	64	80	400	505	225	280
6000	11,4	13	155	150	192	696	56	70	370	465	190	235

При расчете допустимых нагрузок используется профиль с перфорацией
Для монтажных профилей без перфорации значения допустимых нагрузок на 20 % выше расчетных

Нагрузки рассчитаны исходя из максимального значения прогиба профиля (f) 1/200 × L (СНиП 2.01.07 – 85)*
и расчетного сопротивления растяжению, сжатию и изгибу Ry 160 Н / мм² (СНиП II – 23 – 81)*

При монтаже профиля нагрузки для анкеров не учитываются
Следует учитывать, что болты и дюбеля, которые используются при монтаже, прочнее для нагрузки не меньшей, чем максимальная нагрузка профиля
Указанные нагрузки рассчитаны только для монтажного профиля
Расчет для других конструкций и элементов должен проводиться дополнительно
Значения рассчитаны при статической нагрузке по схеме однопролетной шарнирно закрепленной балки

Таблица расчетных допустимых нагрузок в Н. (ньютон)
Сосредоточенная нагрузка по двум точкам

Однопролетная балка
Сосредоточенная нагрузка по двум точкам

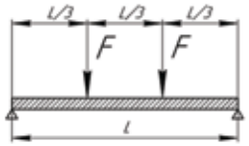

Схема расчетная

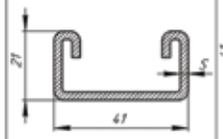

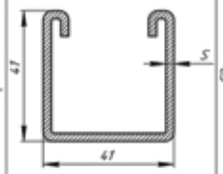

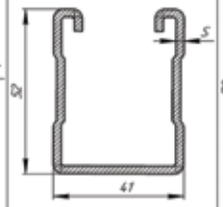

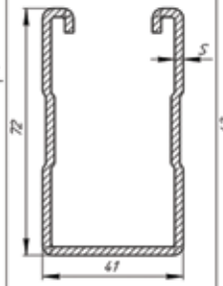

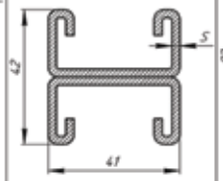

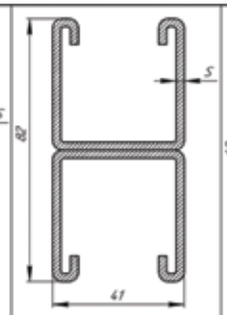

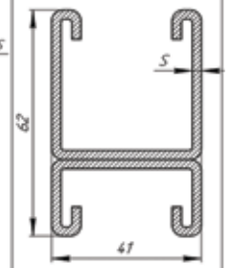

Длина профиля L (мм) (максимальный балочный пролет)	MP 21	SP 21	MP 41	SP 41	SP 52	SP 72	MPO 21	SPO 21	MPO 41	SPO 41	MPO 62	SPO 62
	S = 2	S = 2,5	S = 2	S = 2,5	S = 2,5	S = 2,5	S = 2	S = 2,5	S = 2	S = 2,5	S = 2	S = 2,5
250	1613	1780	4920	5710	9216	15418	3980	5310	12825	17100	9880	11900
300	1344	1490	4100	4760	7680	12848	3320	4430	10690	14250	7920	9900
350	1149	1275	3510	4080	6583	11013	2840	3790	9165	12220	6810	8510
400	1006	1115	3070	3570	5760	9636	2490	3320	8020	10690	7930	7440
450	894	990	2730	3170	5120	8565	2210	2950	7125	9500	5295	6615
500	805	890	2460	2850	4608	7709	1990	2655	6410	8550	4770	5960
600	671	745	2050	2380	3840	6424	1660	2210	5350	7130	3970	4960
700	575	550	1760	2040	3291	5506	1425	1900	4580	6110	3400	4250
800	396	420	1540	1780	2880	4818	1245	1660	4010	5345	2980	3720
900	313	330	1370	1590	2560	4283	1105	1475	3560	4750	2650	3310
1000	254	270	1230	1430	2304	3854	995	1330	3210	4280	2385	2980
1200	176	190	990	1160	1920	3212	795	1060	2670	3560	1990	2480
1400	129	140	730	850	1646	2753	585	780	2290	3050	1700	2120
1600	94	105	560	650	1440	2409	445	595	2000	2670	1470	1840
1800	74	83	440	520	1280	2141	350	470	1780	2375	1320	1650
2000	60	68	360	420	917	1927	285	380	1605	2140	1185	1485
2250	48	53	280	330	725	1713	225	300	1425	1900	1060	1320
2500	38,5	43	230	270	587	1408	185	245	1180	1575	945	1185
2750	31,8	36	190	220	485	1164	150	200	975	1300	860	1080
3000	26,8	30	160	190	408	978	130	170	820	1095	790	990
3250	22,8	26	135	160	347	833	110	145	700	930	735	915
3500	19,7	22	120	140	300	708	90	120	600	805	630	790
3750	17,1	19	100	120	261	626	80	110	525	700	540	675
4000	15,1	17	90	105	229	550	70	95	460	615	495	620
4250	13,3	15	80	93	203	487	62	85	410	545	460	580
4500	11,9	13	70	83	181	435	55	75	365	485	400	495
4750	10,7	12	63	74	163	390	50	68	325	435	320	405
5000	*	11	57	67	147	352	45	61	300	395	280	345
5250	*	*	52	61	133	319	40	55	270	360	240	300
5500	*	*	47	55	121	288	37	50	245	325	200	250
5750	*	*	43	51	111	266	33	46	225	300	170	210
6000	*	*	40	47	102	244	29	40	205	275	140	175

** – Профиль указанной длины нельзя применять при заданном типе нагрузки*
При расчете допустимых нагрузок используется профиль с перфорацией
Для монтажных профилей без перфорации значения допустимых нагрузок на 20 % выше расчетных

Нагрузки рассчитаны исходя из максимального значения прогиба профиля (f) 1/200 × L (СНиП 2.01.07 – 85)*
и расчетного сопротивления растяжению, сжатию и изгибу Ru : 160 Н / мм² (СНиП II – 23 – 81)*

При монтаже профиля нагрузки для анкеров не учитываются
Следует учитывать, что болты и дюбеля, которые используются при монтаже, пригодны для нагрузки не меньшей, чем максимальная нагрузка профиля
Указанные нагрузки рассчитаны только для монтажного профиля
Расчет для других конструкций и элементов должен проводиться дополнительно
Значения рассчитаны при статической нагрузке, по схеме однопролетной, шарнирно закрепленной балки

Таблица расчетных допустимых нагрузок в Н (ньютон)
Распределенная нагрузка

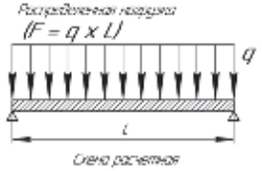

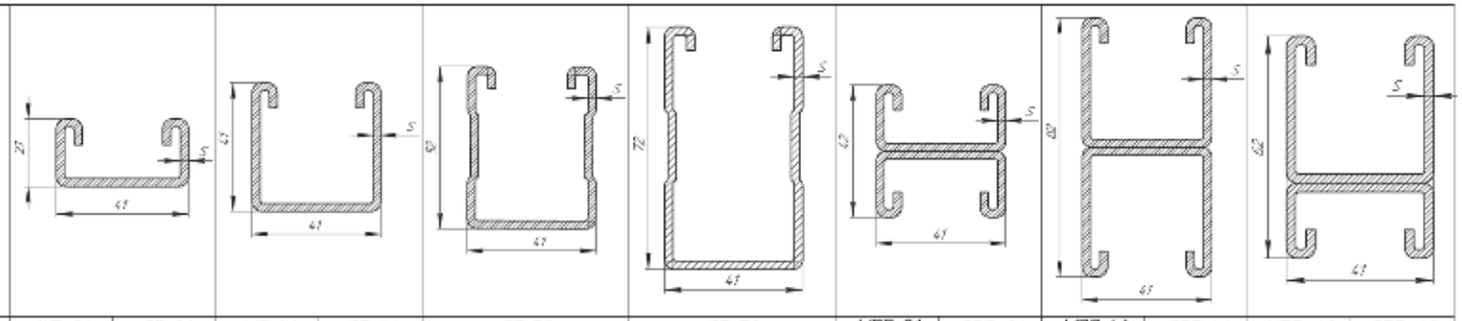

Длина профиля L (мм) (максимальный допустимый пролет)	MP 21	SP 21	MP 41	SP 41	SP 52	SP 72	MPD 21	SPS-21	MPD 41	SPD 41	MPD-62	SPD-62
	S = 2	S = 2.5	S = 2	S = 2.5	S = 2.5	S = 2.5	S = 2	S = 2.5	S = 2	S = 2.5	S = 2	S = 2.5
250	4300	4760	4920	5710	24575	43000	12460	14160	36490	45610	26340	31800
300	3584	3970	4100	4760	20490	34200	10380	11900	30410	38010	21920	26400
350	3072	3400	3510	4080	17556	29365	8900	10115	26060	32580	18860	22700
400	2688	2980	3070	3570	15360	25690	7790	8850	22870	28310	15960	19800
450	2389	2645	2730	3170	13653	22860	6925	7870	20390	25190	14190	17640
500	2150	2380	2460	2850	12430	20577	6230	7080	18340	22690	12770	15900
600	1792	1985	2050	2380	10242	17131	5190	5900	15200	19000	10580	13200
700	1579	1500	1760	2040	8778	14683	4450	5060	13025	16280	9060	11340
800	1324	1460	1540	1780	7680	12848	3890	4425	11400	14250	7940	9920
900	1180	980	1370	1590	6827	11420	3460	3935	10140	12670	7060	8820
1000	660	740	1230	1430	6144	10278	3115	3540	9120	11400	6350	7940
1250	426	580	990	1140	5124	8568	2540	2890	7400	9000	5080	6500
1400	336	375	730	820	4392	7336	2165	2460	6580	8140	4520	5620
1600	256	290	560	650	3840	6400	1830	2075	5700	7120	3940	4900
1800	203	230	440	520	3420	5706	1625	1280	5080	6350	3520	4400
2000	164	185	360	420	2940	5140	915	1040	4560	5700	3160	3960
2250	135	145	280	330	1980	4500	720	820	4060	5070	2820	3520
2500	105	120	230	270	1600	3600	585	665	3640	4295	2520	3160
2750	80	100	190	220	1320	3075	485	550	2060	3550	2300	2900
3000	72	80	160	190	1110	2520	405	460	2300	2900	2100	2640
3250	62	70	135	160	946	2145	350	395	2030	2540	1960	2440
3500	54	60	120	140	815	1855	300	340	1750	2190	1680	2100
3750	47	50	100	120	702	1610	260	295	1530	1910	1460	1800
4000	40	45	90	105	640	1440	230	260	1340	1680	1300	1630
4250	36,5	40	80	90	550	1275	200	230	1190	1485	1220	1540
4500	32,4	36	70	80	495	1125	180	205	1050	1325	1060	1380
4750	29	33	63	74	442	998	160	185	930	1190	860	1080
5000	26,5	30	57	67	400	900	145	165	860	1075	740	910
5250	23,6	27	52	61	363	840	130	150	780	975	640	805
5500	21,5	24	47	55	330	726	120	135	710	885	540	670
5750	20,1	22	43	51	305	690	110	125	650	810	225	560
6000	18,2	20	40	47	276	630	100	115	595	745	190	470

При расчете допустимых нагрузок используется профиль с перфорацией
Для неперфорированных профилей без перфорации значения допустимых нагрузок
на 20 % выше расчетных

Нагрузки рассчитаны исходя из максимальных значений прогибов профилей
*(f) 1/200 x L (СНиП 2.01.07 – 85 *)*
и расчетного сопротивления растяжению, сжатию и изгибу Ry 160 Н / мм²
(СНиП II – 23 – 81)*

При наложении графиков нагрузки для пролетов на усиливания и
Нагрузки усиливания, при балки и подвесы, конкретно и нагрузка и при наложении
прогибов для нагрузки на меньший, чем максимальная нагрузка графиков
Указанные нагрузки рассчитаны только для монтажного профиля
Расчет для общей конструкции и элементов должен производиться дополнительно.
Значения рассчитаны при статической нагрузке по схеме однопролетной
шарнирно закрепленной балки.

Технические характеристики для консолей			Вариант нагрузки 1: Равномерно распределенная нагрузка	Вариант нагрузки 2: Сосредоточенная нагрузка (срединное нагружение)	Вариант нагрузки 3: Сосредоточенная нагрузка (концевое нагружение)
			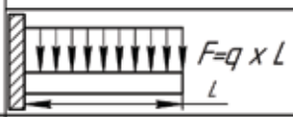	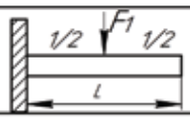	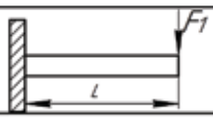
Толщина, мм S / Длина, мм L	2	2,5	F1 [N]	F1 [N]	F1 [N]
100	MK21-100		2700	2700	1340
		SK21-100	2980	2980	1490
150	MK21-150		1800	1800	900
		SK21-150	1980	1980	990
200	MK21-200		1350	1350	640
		SK21-200	1490	1490	720
250	MK21-250		1080	1080	410
		SK21-250	1190	1190	460
300	MK21-300		570	570	280
		SK21-300	680	680	320
450	MK21-450		340	340	125
		SK21-450	380	380	140
600	MK21/600		190	190	70
		SK21-600	210	210	80
800	MK21-800		105	105	40
		SK21-800	120	120	45
1000	MK2-1000		70	70	26
		SK21-1000	80	80	30

Бетон класса прочности ≥ B 25 ; собственный вес консоли учтен . Нагрузки не действительны при малых краевых расстояниях.
Необходим перерасчет при малых краевых расстояниях. Приведенные значения нагрузок не учитывают малые межосевые расстояния (шаг между осями анкеров) .
Для предотвращения разрушения основного материала (бетонного основания), необходимо соблюдать минимальные значения межосевых и межцентровых расстояний анкерного крепления.

Технические характеристики для консолей			Вариант нагрузки 1: Равномерно распределенная нагрузка	Вариант нагрузки 2: Сосредоточенная нагрузка (срединное нагружение)	Вариант нагрузки 3: Сосредоточенная нагрузка (концевое нагружение)
				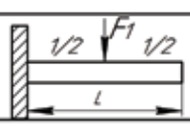	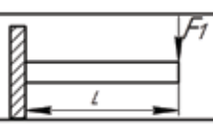
Толщина, мм S / Длина, мм L	2	2,5	F1 [N]	F1 [N]	F1 [N]
100	MK41-100		5120	5120	2600
		SK41-100	5950	5950	2970
150	MK41-150		3410	3410	1700
		SK41-150	3960	3960	1980
200	MK41-200		2560	2560	1300
		SK41-200	2970	2970	1490
250	MK41-250		2050	2050	1000
		SK41-250	2370	2370	1190
300	MK41-300		1700	1700	850
		SK41-300	1980	1980	990
450	MK41-450		1130	1130	560
		SK41-450	1730	1730	880
600	MK41-600		840	840	420
		SK41-600	1320	1320	500
800	MK41-800		590	590	240
		SK41-800	740	740	280
1000	MK41-1000		410	410	160
		SK41-1000	480	480	180

Бетон класса прочности ≥ B 25 ; собственный вес консоли учтен . Нагрузки не действительны при малых краевых расстояниях.
Необходим перерасчет при малых краевых расстояниях. Приведенные значения нагрузок не учитывают малые межосевые расстояния (шаг между осями анкеров) .
Для предотвращения разрушения основного материала (бетонного основания), необходимо соблюдать минимальные значения межосевых и межцентровых расстояний анкерного крепления.

Технические характеристики для консолей			Вариант нагрузки 1: Равномерно распределенная нагрузка	Вариант нагрузки 2: Сосредоточенная нагрузка (срединное нагружение)	Вариант нагрузки 3: Сосредоточенная нагрузка (концевое нагружение)
			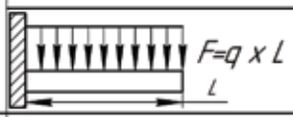	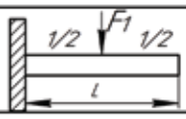	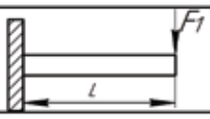
Толщина, мм S / Длина, мм L	2	2,5	F1 [N]	F1 [N]	F1 [N]
100	MKD 21-100		7080	7080	3540
		SKD 21-100	8860	8860	4430
150	MKD 21-150		4720	4720	2360
		SKD 21-150	5900	5900	2950
200	MKD 21-200		3540	3540	1770
		SKD 21-200	4420	4420	2210
250	MKD 21-250		2830	2830	1420
		SKD 21-250	3540	3540	1770
300	MKD 21-300		2370	2370	1180
		SKD 21-300	2960	2960	1480
450	MKD 21-450		1570	1570	640
		SKD 21-450	1960	1960	800
600	MKD 21-600		960	960	360
		SKD 21-600	1200	1200	450
800	MKD 21-800		530	530	210
		SKD 21-800	670	670	260
1000	MKD 21-1000		340	340	130
		SKD 21-1000	430	430	160

Бетон класса прочности ≥ B 25 ; собственный вес консоли учтен . Нагрузки не действительны при малых краевых расстояниях.
Необходим перерасчет при малых краевых расстояниях .Приведенные значения нагрузок не учитывают малые межосевые расстояния (шаг между осями анкеров) .
Для предотвращения разрушения основного материала (бетонного основания), необходимо соблюдать минимальные значения межосевых и межцентровых расстояний анкерного крепления.

Технические характеристики для консолей			Вариант нагрузки 1: Равномерно распределенная нагрузка	Вариант нагрузки 2: Сосредоточенная нагрузка (срединное нагружение)	Вариант нагрузки 3: Сосредоточенная нагрузка (концевое нагружение)
				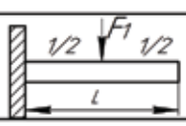	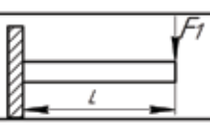
Толщина, мм S / Длина, мм L	2	2,5	F1 [N]	F1 [N]	F1 [N]
100	MKD 41-100		23940	23940	11970
		SKD 41-100	28500	28500	14250
150	MKD 41-150		15960	15960	7980
		SKD 41-150	19000	19000	9500
200	MKD 41-200		11960	11960	5980
		SKD 41-200	14240	14240	7120
250	MKD 41-250		9580	9580	4790
		SKD 41-250	11400	11400	5700
300	MKD41-300		8040	8040	4020
		SKD 41-300	9500	9500	4750
450	MKD 41-450		5320	5320	2660
		SKD 41-450	6340	6340	3170
600	MK41-600		4000	4000	2000
		SKD 41-600	4760	4760	2380
800	MKD 41-800		2760	2760	1380
		SK41-800	3280	3280	1640
1000	MKD 41-1000		1760	1760	880
		SKD 41-1000	2100	2100	1050

Бетон класса прочности ≥ B 25 ; собственный вес консоли учтен . Нагрузки не действительны при малых краевых расстояниях.
Необходим перерасчет при малых краевых расстояниях .Приведенные значения нагрузок не учитывают малые межосевые расстояния (шаг между осями анкеров) .
Для предотвращения разрушения основного материала (бетонного основания), необходимо соблюдать минимальные значения межосевых и межцентровых расстояний анкерного крепления.

АССОРТИМЕНТ

HSVK	HDTN3	HDTN4	HTP	HTPU	HS
стр. 117	стр. 118	стр. 119	стр. 120	стр. 121	стр. 122

HS-G	HP	HK	HSK	SU	SUP
стр. 123	стр. 124	стр. 125	стр. 126	стр. 127	стр. 128

HSVK Хомут сантехнический в комплекте

GAL

ОПИСАНИЕ

Свойства и преимущества

- С РЕЗИНОВЫМ УПЛОТНЕНИЕМ, ВИНТОМ-ШУРУПОМ И ДЮБЕЛЕМ В КОМПЛЕКТЕ
- ХОМУТ ДЛЯ ТРУБ ИСПОЛЬЗУЕТСЯ ДЛЯ КРЕПЛЕНИЯ ТРУБ К СТЕНАМ, КАК ВЕРТИКАЛЬНО, ТАК И ГОРИЗОНТАЛЬНО
- ЛЕГКО И НАДЕЖНО СОБИРАЕТСЯ С ПОМОЩЬЮ ВИНТОВ

Материал

СТАЛЬ 3, ГОСТ 380-2005

Исполнение 1

ГАЛЬВАНИЧЕСКОЕ ЦИНКОВАНИЕ (ГОСТ 9.301-86)

КЛИМАТИЧЕСКОЕ ИСПОЛНЕНИЕ УТ 2,5 СООТВЕТСТВУЕТ (ГОСТ 15150-69)

ДЛЯ ПРОКЛАДКИ ВНУТРИ ПОМЕЩЕНИЙ

Артикул	D (")	Шпилька d*l (мм)	Дюбель (M*L) (мм)	кг/шт	Уп. min
HSVK-8-8	1/8" (8-11мм)	M8*80	10*50	1	1
HSVK-12-8	1/4" (12-15мм)	M8*80	10*50	1	1
HSVK-15-8	3/8" (15-19мм)	M8*80	10*50	1	1
HSVK-20-8	1/2" (20-24мм)	M8*80	10*50	1	1
HSVK-25-8	3/4" (25-30мм)	M8*80	10*50	1	1
HSVK-32-8	1" (32-37мм)	M8*80	10*50	1	1
HSVK-40-8	5/4" (40-46мм) 1" 1/4	M8*80	10*50	1	1
HSVK-47-8	6/4" (47-53мм) 1" 1/2	M8*80	10*50	1	1
HSVK-54-8	1 3/4" (54-58мм)	M8*80	10*50	1	1
HSVK-58-8	2" (58-64мм)	M8*80	10*50	1	1
HSVK-65-8	2 1/4" (65-71мм)	M8*80	10*50	1,2	1
HSVK-73-8	2 1/2" (73-80мм)	M8*80	10*50	1,2	1
HSVK-79-8	2 3/4" (79-85мм)	M8*80	10*50	1,2	1
HSVK-87-8	3" (87-94мм)	M8*80	10*50	1,2	1
HSVK-99-8	3 1/2" (99-105мм)	M8*80	10*50	1,2	1
HSVK-105-8	4" (105-119мм)	M8*100	10*50	1,2	1
HSVK-120-8	4 1/2" (120-129мм)	M8*100	10*50	1,5	1
HSVK-132-8	5" (132-140мм)	M8*100	10*50	1,5	1
HSVK-160-8	6" (160-169мм)	M8*100	10*50	1,5	1
HSVK-195-8	D200 (195-205мм)	M8*100	10*50	1,5	1
HSVK-216-8	8" (216-226мм)	M8*100	10*50	1,5	1
HSVK-58-10	2" (58-64мм)	M10*80	12*60	1	1
HSVK-65-10	2 1/4" (65-71мм)	M10*80	12*60	1,2	1
HSVK-73-10	2 1/2" (73-80мм)	M10*80	12*60	1,2	1
HSVK-79-10	2 3/4" (79-85мм)	M10*80	12*60	1,2	1
HSVK-87-10	3" (87-94мм)	M10*80	12*60	1,2	1
HSVK-99-10	3 1/2" (99-105мм)	M10*80	12*60	1,2	1
HSVK-105-10	4" (105-119мм)	M10*80	12*60	1,2	1
HSVK-120-10	4 1/2" (120-129мм)	M10*100	12*60	1,5	1
HSVK-132-10	5" (132-140мм)	M10*100	12*60	1,5	1
HSVK-160-10	6" (160-169мм)	M10*100	12*60	1,5	1
HSVK-195-10	D200 (195-205мм)	M10*100	12*60	1,5	1
HSVK-216-10	8" (216-226мм)	M10*100	12*60	1,5	1

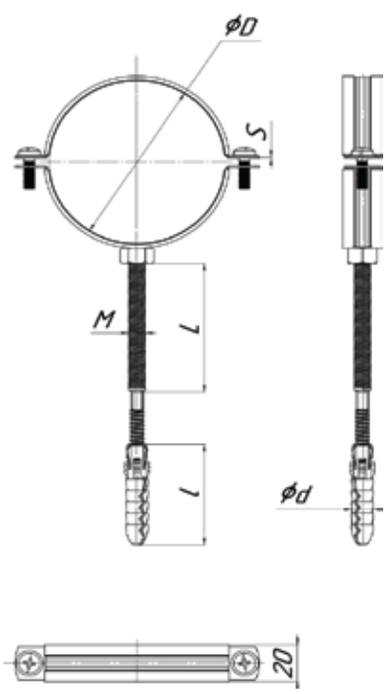

HDTN3 Хомут для тяжёлых нагрузок 3х30

GAL

TDZ

ОПИСАНИЕ

Свойства и преимущества

- ДЛЯ ТЯЖЕЛЫХ НАГРУЗОК
- МОНТАЖ ПРОМЫШЛЕННЫХ ТРУБОПРОВОДОВ
- ВОДОСНАБЖЕНИЕ, ВОДООТВЕДЕНИЕ И ОТОПЛЕНИЕ
- ДВУХЭЛЕМЕНТНЫЙ ХОМУТ С ДВУМЯ БОЛТАМИ
- ДЛЯ БОЛЬШИХ НАГРУЗОК (КН) -3,5
- НАДЁЖНО ПРИВАРЕННАЯ ГАЙКА
- НЕСКОЛЬЗЯЩАЯ, ПРЕДВАРИТЕЛЬНО УСТАНОВЛЕННАЯ РЕЗИНОВАЯ ВКЛАДКА ПРОФИЛЯ

Материал

СТАЛЬ 3, ГОСТ 380-2005

Исполнение 1

ГАЛЬВАНИЧЕСКОЕ ЦИНКОВАНИЕ ГОСТ 9.301-86)

КЛИМАТИЧЕСКОЕ ИСПОЛНЕНИЕ УТ 2,5 СООТВЕТСТВУЕТ (ГОСТ 15150-69)

ДЛЯ ПРОКЛАДКИ ВНУТРИ ПОМЕЩЕНИЙ

Исполнение 2

ТЕРМОДИФФУЗИОННОЕ ЦИНКОВАНИЕ (ГОСТ Р 9.316-2006)

КЛИМАТИЧЕСКОЕ ИСПОЛНЕНИЕ УТ 1,5 СООТВЕТСТВУЕТ (ГОСТ 15150-69)

ДЛЯ ПРОКЛАДКИ ВНУТРИ И СНАРУЖИ ПОМЕЩЕНИЙ

Артикул исполнение 1	Артикул исполнение 2	D (")	H (мм)	h (мм)	b (мм)	M (мм)	Нагрузка (кН)	Уп. min
HDTN3-60-12	HDTN3-60-12-TDZ	2" (59-66мм)	102	57	136	M12	3,5	1
HDTN3-80-12	HDTN3-80-12-TDZ	2 1/2" (74-80мм)	109	60	144	M12	3,5	1
HDTN3-90-12	HDTN3-90-12-TDZ	3" (87-94мм)	116	64	152	M12	3,5	1
HDTN3-110-12	HDTN3-110-12-TDZ	4" (108-116мм)	123	68	159	M12	3,5	1
HDTN3-140-12	HDTN3-140-12-TDZ	5" (135-143мм)	140	74	175	M12	3,5	1
HDTN3-170-12	HDTN3-170-12-TDZ	6" (162-170мм)	147	79	182	M12	3,5	1
HDTN3-210-12	HDTN3-210-12-TDZ	8" (210-220мм)	164	86	200	M12	3,5	1
HDTN3-270-12	HDTN3-270-12-TDZ	10" (266-274мм)	171	91	207	M12	3,5	1
HDTN3-310-12	HDTN3-310-12-TDZ	12" (308-324мм)	178	98	214	M12	3,5	1
HDTN3-350-12	HDTN3-350-12-TDZ	14" (340-356мм)	185	105	221	M12	3,5	1
HDTN3-400-12	HDTN3-400-12-TDZ	16" (390-415мм)	192	112	228	M12	3,5	1
HDTN3-500-12	HDTN3-500-12-TDZ	20" (490-525мм)	199	119	235	M12	3,5	1
HDTN3-60-16	HDTN3-60-16-TDZ	2" (59-66мм)	102	57	136	M16	3,5	1
HDTN3-80-16	HDTN3-80-16-TDZ	2 1/2" (74-80мм)	109	60	144	M16	3,5	1
HDTN3-90-16	HDTN3-90-16-TDZ	3" (87-94мм)	116	64	152	M16	3,5	1
HDTN3-110-16	HDTN3-110-16-TDZ	4" (108-116мм)	123	68	159	M16	3,5	1
HDTN3-140-16	HDTN3-140-16-TDZ	5" (135-143мм)	140	74	175	M16	3,5	1
HDTN3-170-16	HDTN3-170-16-TDZ	6" (162-170мм)	147	79	182	M16	3,5	1
HDTN3-210-16	HDTN3-210-16-TDZ	8" (210-220мм)	164	86	200	M16	3,5	1
HDTN3-270-16	HDTN3-270-16-TDZ	10" (266-274мм)	171	91	207	M16	3,5	1
HDTN3-310-16	HDTN3-310-16-TDZ	12" (308-324мм)	178	98	214	M16	3,5	1
HDTN3-350-16	HDTN3-350-16-TDZ	14" (340-356мм)	185	105	221	M16	3,5	1
HDTN3-400-16	HDTN3-400-16-TDZ	16" (390-415мм)	192	112	228	M16	3,5	1
HDTN3-500-16	HDTN3-500-16-TDZ	20" (490-525мм)	199	119	235	M16	3,5	1

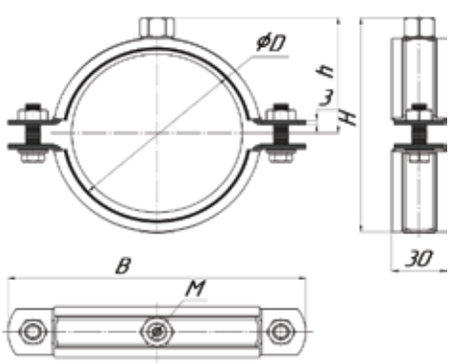

* Размер по запросу

HDTN4 Хомут для тяжёлых нагрузок 4x40

GAL

TDZ

ОПИСАНИЕ

Свойства и преимущества

- ДЛЯ ТЯЖЕЛЫХ НАГРУЗОК
- МОНТАЖ ПРОМЫШЛЕННЫХ ТРУБОПРОВОДОВ
- ВОДОСНАБЖЕНИЕ, ВОДООТВЕДЕНИЕ И ОТОПЛЕНИЕ
- ДВУХЭЛЕМЕНТНЫЙ ХОМУТ С ДВУМЯ БОЛТАМИ
- ДЛЯ БОЛЬШИХ НАГРУЗОК (КН) -4,2
- НАДЁЖНО ПРИВАРЕННАЯ ГАЙКА
- НЕСКОЛЬЗЯЩАЯ, ПРЕДВАРИТЕЛЬНО УСТАНОВЛЕННАЯ РЕЗИНОВАЯ ВКЛАДКА ПРОФИЛЯ

Материал

СТАЛЬ 3, ГОСТ 380-2005

Исполнение 1

ГАЛЬВАНИЧЕСКОЕ ЦИНКОВАНИЕ ГОСТ 9.301-86)
КЛИМАТИЧЕСКОЕ ИСПОЛНЕНИЕ УТ 2,5 СООТВЕТСТВУЕТ (ГОСТ 15150-69)
ДЛЯ ПРОКЛАДКИ ВНУТРИ ПОМЕЩЕНИЙ

Исполнение 2

ТЕРМОДИФФУЗИОННОЕ ЦИНКОВАНИЕ (ГОСТ Р 9.316-2006)
КЛИМАТИЧЕСКОЕ ИСПОЛНЕНИЕ УТ 1,5 СООТВЕТСТВУЕТ (ГОСТ 15150-69)
ДЛЯ ПРОКЛАДКИ ВНУТРИ И СНАРУЖИ ПОМЕЩЕНИЙ

Артикул исполнение 1	Артикул исполнение 2	D (")	H (мм)	h (мм)	B (мм)	M (мм)	Нагрузка (кН)	Уп. min
HDTN4-110-12	HDTN4-110-12-TDZ	4" (108-116мм)	210	110	254	M12	4,2	1
HDTN4-140-12	HDTN4-140-12-TDZ	5" (135-143мм)	229	120	274	M12	4,2	1
HDTN4-170-12	HDTN4-170-12-TDZ	6" (162-170мм)	245	128	290	M12	4,2	1
HDTN4-210-12	HDTN4-210-12-TDZ	8" (210-220мм)	254	133	299	M12	4,2	1
HDTN4-270-12	HDTN4-270-12-TDZ	10" (266-274мм)	268	140	322	M12	4,2	1
HDTN4-310-12	HDTN4-310-12-TDZ	12" (308-324мм)	292	153	345	M12	4,2	1
HDTN4-350-12	HDTN4-350-12-TDZ	14" (340-356мм)	316	166	368	M12	4,2	1
HDTN4-400-12	HDTN4-400-12-TDZ	16" (390-415мм)	340	179	391	M12	4,2	1
HDTN4-500-12	HDTN4-500-12-TDZ	20" (490-525мм)	388	205	437	M12	4,2	1
HDTN4-110-16	HDTN4-110-16-TDZ	4" (108-116мм)	210	110	254	M16	4,2	1
HDTN4-140-16	HDTN4-140-16-TDZ	5" (135-143мм)	229	120	274	M16	4,2	1
HDTN4-170-16	HDTN4-170-16-TDZ	6" (162-170мм)	245	128	290	M16	4,2	1
HDTN4-210-16	HDTN4-210-16-TDZ	8" (210-220мм)	254	133	299	M16	4,2	1
HDTN4-270-16	HDTN4-270-16-TDZ	10" (266-274мм)	268	140	322	M16	4,2	1
HDTN4-310-16	HDTN4-310-16-TDZ	12" (308-324мм)	292	153	345	M16	4,2	1
HDTN4-350-16	HDTN4-350-16-TDZ	14" (340-356мм)	316	166	368	M16	4,2	1
HDTN4-400-16	HDTN4-400-16-TDZ	16" (390-415мм)	340	179	391	M16	4,2	1
HDTN4-500-16	HDTN4-500-16-TDZ	20" (490-525мм)	388	205	437	M16	4,2	1

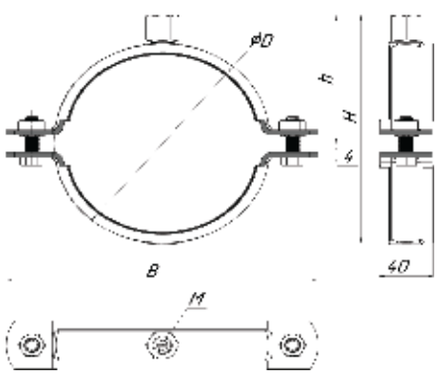

* Размер по запросу

НТР Хомут для труб с изоляцией

GAL

TDZ

ОПИСАНИЕ

Свойства и преимущества

- ЗВУКОИЗОЛИРУЮЩАЯ ВСТАВКА ИЗ РЕЗИНЫ
- ВКЛАДЫШ УСТОЙЧИВ К СТАРЕНИЮ
- НАЛИЧИЕ ДВУХ ВИНТОВ ОБЕСПЕЧИВАЕТ ЛЕГКИЙ МОНТАЖ

Материал

СТАЛЬ 3, ГОСТ 380-2005

Исполнение 1

ГАЛЬВАНИЧЕСКОЕ ЦИНКОВАНИЕ (ГОСТ 9.301-86)

КЛИМАТИЧЕСКОЕ ИСПОЛНЕНИЕ УТ 2,5 СООТВЕТСТВУЕТ (ГОСТ 15150-69)

ДЛЯ ПРОКЛАДКИ ВНУТРИ ПОМЕЩЕНИЙ

Исполнение 2

ТЕРМОДИФФУЗИОННОЕ ЦИНКОВАНИЕ (ГОСТ Р 9.316-2006)

КЛИМАТИЧЕСКОЕ ИСПОЛНЕНИЕ УТ 1,5 СООТВЕТСТВУЕТ (ГОСТ 15150-69)

ДЛЯ ПРОКЛАДКИ ВНУТРИ И СНАРУЖИ ПОМЕЩЕНИЙ

Артикул исполнение 1	Артикул исполнение 2	D (")	B (мм)	b (мм)	M (мм)	кг/шт	Уп. min
НТР-12	НТР-12-TDZ	1/4"	52	20	8	0,040	1
НТР-16	НТР-16-TDZ	3/8"	57	20	8	0,040	1
НТР-20	НТР-20-TDZ	1/2"	62	20	8	0,055	1
НТР-25	НТР-25-TDZ	3/4"	69	20	8	0,052	1
НТР-32	НТР-32-TDZ	1"	76	20	8	0,054	1
НТР-40	НТР-40-TDZ	1 1/4"	86	20	8	0,058	1
НТР-50	НТР-50-TDZ	1 1/2"	93	20	8	0,081	1
НТР-55	НТР-55-TDZ	1 3/4"	100	20	8	0,077	1
НТР-60	НТР-60-TDZ	2"	108	20	10	0,100	1
НТР-70	НТР-70-TDZ	2 1/4"	128	25	8	0,120	1
НТР-80	НТР-80-TDZ	2 1/2"	137	25	10	0,130	1
НТР-85	НТР-85-TDZ	2 3/4"	141	25	8	0,136	1
НТР-90	НТР-90-TDZ	3"	146	25	10	0,142	1
НТР-100	НТР-100-TDZ	3 1/2"	155	25	8	0,145	1
НТР-110	НТР-110-TDZ	4"	175	25	10	0,244	1
НТР-110	НТР-110-TDZ	4"	175	25	8	0,244	1
НТР-125	НТР-125-TDZ	4 1/2"	193	25	10	0,245	1
НТР-140	НТР-140-TDZ	5"	203	25	10	0,246	1
НТР-170	НТР-170-TDZ	6"	228	25	10	0,248	1
НТР-200	НТР-200-TDZ	200мм"	245	25	10	0,300	1
НТР-210	НТР-210-TDZ	8"	282	25	10	0,038	1

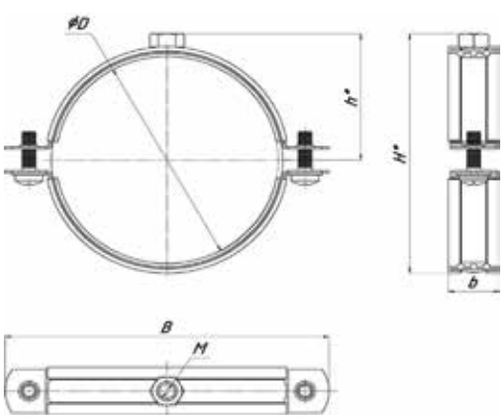

* Размер по запросу

HTPU Хомут для труб с изоляцией усиленный

GAL

TDZ

ОПИСАНИЕ

Свойства и преимущества

- ДЛЯ БОЛЬШИХ НАГРУЗОК
- ЗВУКОИЗОЛИРУЮЩАЯ ВСТАВКА ИЗ РЕЗИНЫ
- ВКЛАДЫШ УСТОЙЧИВ К СТАРЕНИЮ
- НАЛИЧИЕ ДВУХ ВИНТОВ ОБЕСПЕЧИВАЕТ ЛЕГКИЙ МОНТАЖ

Материал

СТАЛЬ 3, ГОСТ 380-2005

Исполнение 1

ГАЛЬВАНИЧЕСКОЕ ЦИНКОВАНИЕ (ГОСТ 9.301-86)
КЛИМАТИЧЕСКОЕ ИСПОЛНЕНИЕ УТ 2,5 СООТВЕТСТВУЕТ (ГОСТ 15150-69)
ДЛЯ ПРОКЛАДКИ ВНУТРИ ПОМЕЩЕНИЙ

Исполнение 2

ТЕРМОДИФФУЗИОННОЕ ЦИНКОВАНИЕ (ГОСТ Р 9.316-2006)
КЛИМАТИЧЕСКОЕ ИСПОЛНЕНИЕ УТ 1,5 СООТВЕТСТВУЕТ (ГОСТ 15150-69)
ДЛЯ ПРОКЛАДКИ ВНУТРИ И СНАРУЖИ ПОМЕЩЕНИЙ

Артикул исполнение 1	Артикул исполнение 2	D (")	L (мм)	b (мм)	S (мм)	M (мм)	кг/шт	Уп. min
HTPU-25	HTPU-25-TDZ	3/4"	91	25	1,5	12	0,108	1
HTPU-32	HTPU-32-TDZ	1"	98	25	1,5	12	0,132	1
HTPU-40	HTPU-40-TDZ	1 1/4"	109	25	1,5	12	0,161	1
HTPU-50	HTPU-50-TDZ	1 1/2"	115	25	1,5	12	0,170	1
HTPU-55	HTPU-55-TDZ	1 3/4"	122	25	1,5	12	0,182	1
HTPU-60	HTPU-60-TDZ	2"	129	25	1,5	12	0,197	1
HTPU-80	HTPU-80-TDZ	2 1/2"	144	25	1,5	12	0,238	1
HTPU-90	HTPU-90-TDZ	3"	159	25	2	12	0,266	1
HTPU-100	HTPU-100-TDZ	3 1/2"	175	25	2	12	0,277	1
HTPU-110	HTPU-110-TDZ	4"	182	25	2	12	0,297	1
HTPU-125	HTPU-125-TDZ	125	200	25	2,5	12/16	0,432	1
HTPU-140	HTPU-140-TDZ	5"	207	25	2,5	16	0,552	1
HTPU-150	HTPU-150-TDZ	5 1/2"	230	25	2,5	16	0,644	1
HTPU-170	HTPU-170-TDZ	6"	233	25	2,5	16	0,800	1
HTPU-210	HTPU-210-TDZ	8"	254	25	2,5	16	1,002	1
HTPU-270	HTPU-270-TDZ	10"	367	30	2,5	16	1,133	1
HTPU-310	HTPU-310-TDZ	12"	414	30	2,5	16	1,226	1
HTPU-350	HTPU-350-TDZ	14"	453	30	2,5	16	1,387	1
HTPU-400	HTPU-400-TDZ	16"	497	30	2,5	16	1,501	1
HTPU-500	HTPU-400-TDZ	20"	599	30	2,5	16	1,825	1

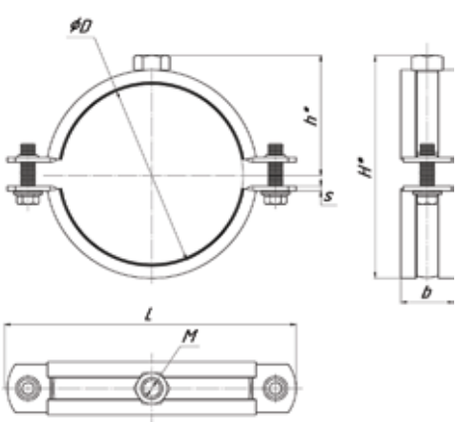

* Размер по запросу

HS Хомут спринклерный

SZ

TDZ

ОПИСАНИЕ

Свойства и преимущества

- ДЛЯ КРЕПЛЕНИЯ СПРИНКЛЕРНОЙ СИСТЕМЫ К НЕСУЩИМ ОСНОВАНИЯМ
- УДОБСТВО В ИСПОЛЬЗОВАНИИ
- БЫСТРЫЙ И ПРОСТОЙ МОНТАЖ

Материал

СТАЛЬ 3, ГОСТ 380-2005

Исполнение 1

ЦИНКОВАНИЕ ПО МЕТОДУ СЕНДЗИМИРА (ГОСТ 9.302-88)
КЛИМАТИЧЕСКОЕ ИСПОЛНЕНИЕ УТ 2,5 СООТВЕТСТВУЕТ (ГОСТ 15150-69)
ДЛЯ ПРОКЛАДКИ ВНУТРИ ПОМЕЩЕНИЙ

Исполнение 2

ТЕРМОДИФФУЗИОННОЕ ЦИНКОВАНИЕ (ГОСТ Р 9.316-2006)
КЛИМАТИЧЕСКОЕ ИСПОЛНЕНИЕ УТ 1,5 СООТВЕТСТВУЕТ (ГОСТ 15150-69)
ДЛЯ ПРОКЛАДКИ ВНУТРИ И СНАРУЖИ ПОМЕЩЕНИЙ

Артикул исполнение 1	Артикул исполнение 2	D (")	B (мм)	d (мм)	S (мм)	h (мм)	H (мм)	кг/шт	Уп. min
HS-20	HS-20-TDZ	1/2"	20	8	1	51	62	0,031	1
HS-25	HS-25-HD	3/4"	20	8	1	48	62	0,032	1
HS-32	HS-32-HD	1"	20	8	1	48	70	0,035	1
HS-40	HS-40-HD	1 1/4"	25	10	1	52	82	0,047	1
HS-50	HS-50-HD	1 1/2"	25	10	1	56	93	0,054	1
HS-60	HS-60-HD	2"	25	10	1	61	102	0,077	1
HS-75	HS-75-HD	2 1/2"	25	10	1,5	68	120	0,104	1
HS-90	HS-90-HD	3"	25	10	1,5	74	139	0,118	1
HS-100	HS-100-HD	3 1/2"	25	10	1,5	80	154	0,126	1
HS-110	HS-110-HD	4"	25	10	1,5	93	180	0,140	1
HS-125	HS-125-HD	4 1/2"	25	10	1,5	105	195	0,169	1
HS-135	HS-135-HD	5"	25	10	2	111	218	0,173	1
HS-165	HS-165-HD	6"	25	10	2	132	237	0,265	1
HS-265	HS-265-HD	8"	25	10	2,5	167	318	0,354	1
HS-280	HS-280-HD	10"	25	10	2,5	188	333	0,462	1
HS-325	HS-325-TDZ	12"	25	10	2,5	201	348	0,577	1

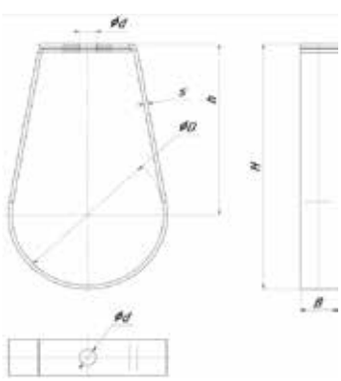

HS-G Хомут спринклерный с гайкой

SZ

TDZ

ОПИСАНИЕ

Свойства и преимущества

- ДЛЯ КРЕПЛЕНИЯ СПРИНКЛЕРНОЙ СИСТЕМЫ К НЕСУЩИМ ОСНОВАНИЯМ
- УДОБСТВО В ИСПОЛЬЗОВАНИИ
- БЫСТРЫЙ И ПРОСТОЙ МОНТАЖ

Материал

СТАЛЬ 3, ГОСТ 380-2005

Исполнение 1

ЦИНКОВАНИЕ ПО МЕТОДУ СЕНДЗИМИРА (ГОСТ 9.302-88)
КЛИМАТИЧЕСКОЕ ИСПОЛНЕНИЕ УТ 2,5 СООТВЕТСТВУЕТ (ГОСТ 15150-69)
ДЛЯ ПРОКЛАДКИ ВНУТРИ ПОМЕЩЕНИЙ

Исполнение 2

ТЕРМОДИФФУЗИОННОЕ ЦИНКОВАНИЕ (ГОСТ Р 9.316-2006)
КЛИМАТИЧЕСКОЕ ИСПОЛНЕНИЕ УТ 1,5 СООТВЕТСТВУЕТ (ГОСТ 15150-69)
ДЛЯ ПРОКЛАДКИ ВНУТРИ И СНАРУЖИ ПОМЕЩЕНИЙ

Артикул исполнение 1	Артикул исполнение 2	D (")	B (мм)	H (мм)	S (мм)	M (мм)	h (мм)	кг/шт	Уп. min
HS-G-20	HS-G-20-TDZ	1/2"	20	62	1	10	51	0,031	1
HS-G-25	HS-G-25-HD	3/4"	20	62	1	10	48	0,032	1
HS-G-32	HS-G-32-HD	1"	20	70	1	10	48	0,035	1
HS-G-40	HS-G-40-HD	1 1/4"	25	82	1	10	52	0,047	1
HS-G-50	HS-G-50-HD	1 1/2"	25	93	1	10	56	0,054	1
HS-G-60	HS-G-60-HD	2"	25	102	1	10	61	0,077	1
HS-G-75	HS-G-75-HD	2 1/2"	25	120	2	10	68	0,104	1
HS-G-90	HS-G-90-HD	3"	25	139	2	10	74	0,118	1
HS-G-100	HS-G-100-HD	3 1/2"	25	154	2	10	80	0,126	1
HS-G-110	HS-G-110-HD	4"	25	180	2	10	93	0,140	1
HS-G-125	HS-G-125-HD	4 1/2"	25	195	2	10	105	0,169	1
HS-G-135	HS-G-135-HD	5"	25	218	3	12	111	0,173	1
HS-G-165	HS-G-165-HD	6"	25	237	3	12	132	0,265	1
HS-G-265	HS-G-265-HD	8"	25	318	3	12	167	0,354	1
HS-G-280	HS-G-280-HD	10"	25	333	3	12	188	0,462	1
HS-G-325	HS-G-325-TDZ	12"	25	348	3	12	201	0,577	1

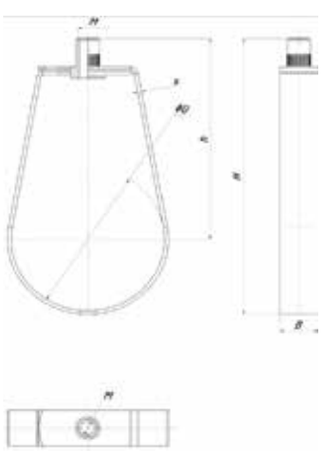

HP Хомут промежуточный

SZ

TDZ

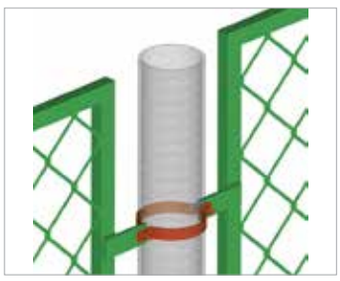

ОПИСАНИЕ

Свойства и преимущества

- ДЛЯ МОНТАЖА ТРУБ, КРЕПЛЕНИЯ ДОРОЖНЫХ ЗНАКОВ К ОПОРАМ
- НАДЕЖНАЯ КОНСТРУКЦИЯ
- УДОБСТВО В ИСПОЛЬЗОВАНИИ
- БЫСТРЫЙ И ПРОСТОЙ МОНТАЖ

Материал

СТАЛЬ 3, ГОСТ 380-2005

Исполнение 1

ЦИНКОВАНИЕ ПО МЕТОДУ СЕНДЗИМИРА (ГОСТ 9.302-88)

КЛИМАТИЧЕСКОЕ ИСПОЛНЕНИЕ УТ 2,5 СООТВЕТСТВУЕТ (ГОСТ 15150-69)

ДЛЯ ПРОКЛАДКИ ВНУТРИ ПОМЕЩЕНИЙ

Исполнение 2

ТЕРМОДИФФУЗИОННОЕ ЦИНКОВАНИЕ (ГОСТ Р 9.316-2006)

КЛИМАТИЧЕСКОЕ ИСПОЛНЕНИЕ УТ 1,5 СООТВЕТСТВУЕТ (ГОСТ 15150-69)

ДЛЯ ПРОКЛАДКИ ВНУТРИ И СНАРУЖИ ПОМЕЩЕНИЙ

Артикул исполнение 1	Артикул исполнение 2	D (мм)	b (мм)	B (мм)	H (мм)	кг/шт	Уп. min
HP-42	HP-42-TDZ	42	20	85	61	0,113	1
HP-48	HP-48-TDZ	48	20	94	63	0,114	1
HP-50	HP-50-TDZ	50	20	96	63	0,117	1
HP-54	HP-54-TDZ	54	20	99	67	0,119	1
HP-57	HP-57-TDZ	57	20	102	71	0,121	1
HP-76	HP-76-TDZ	76	20	114	94	0,140	1
HP-89	HP-89-TDZ	89	20	129	109	0,162	1
HP-108	HP-108-TDZ	108	20	149	129	0,173	1
HP-125	HP-125-TDZ	125	20	164	145	0,190	1
HP-133	HP-133-TDZ	133	20	184	160	0,213	1
HP-159	HP-159-TDZ	159	20	208	180	0,233	1
HP-222	HP-222-TDZ	222	20	284	220	0,258	1

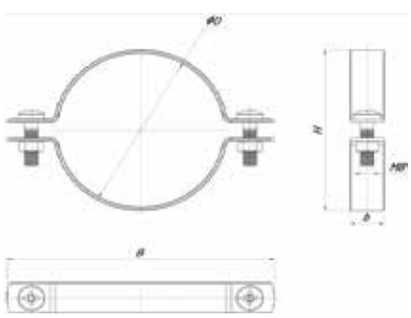

НК Хомут концевой, круглый

SZ

TDZ

ОПИСАНИЕ

Свойства и преимущества

- УДОБСТВО В ИСПОЛЬЗОВАНИИ
- БЫСТРЫЙ И ПРОСТОЙ МОНТАЖ

Материал

СТАЛЬ 3, ГОСТ 380-2005

Исполнение 1

ЦИНКОВАНИЕ ПО МЕТОДУ СЕНДЗИМИРА (ГОСТ 9.302-88)

КЛИМАТИЧЕСКОЕ ИСПОЛНЕНИЕ УТ 2,5 СООТВЕТСТВУЕТ (ГОСТ 15150-69)

ДЛЯ ПРОКЛАДКИ ВНУТРИ ПОМЕЩЕНИЙ

Исполнение 2

ТЕРМОДИФФУЗИОННОЕ ЦИНКОВАНИЕ (ГОСТ Р 9.316-2006)

КЛИМАТИЧЕСКОЕ ИСПОЛНЕНИЕ УТ 1,5 СООТВЕТСТВУЕТ (ГОСТ 15150-69)

ДЛЯ ПРОКЛАДКИ ВНУТРИ И СНАРУЖИ ПОМЕЩЕНИЙ

Артикул		D (мм)	b (мм)	H (мм)	S (мм)	d (мм)	кг/шт	Уп. min
исполнение 1	исполнение 2							
НК-42	НК-42-TDZ	42	25	45	2	10	0,052	1
НК-48	НК-48-TDZ	48	25	51	2	10	0,080	1
НК-50	НК-50-TDZ	50	25	54	2	10	0,086	1
НК-54	НК-54-TDZ	54	25	58	2	10	0,093	1
НК-57	НК-57-TDZ	57	25	61	2	10	0,098	1
НК-60	НК-60-TDZ	60	25	64	2	10	0,101	1
НК-76	НК-76-TDZ	76	25	81	2	10	0,125	1

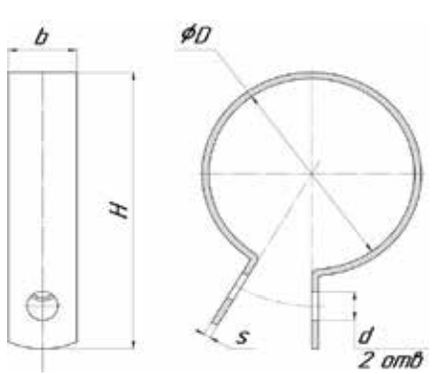

HSK Хомут – скоба

GAL

TDZ

ОПИСАНИЕ

Свойства и преимущества

- ШИРОКО ИСПОЛЬЗУЕТСЯ В ПРОМЫШЛЕННОСТИ
- ИСПОЛЬЗУЕТСЯ ДЛЯ КРЕПЛЕНИЯ ТРУБОПРОВОДОВ, БАЛОК, ПРУТОВ КРУГЛОГО СЕЧЕНИЯ
- УСТАНАВЛИВАЕТСЯ НА ГОРИЗОНТАЛЬНЫХ И ВЕРТИКАЛЬНЫХ ПОВЕРХНОСТЯХ
- УДОБСТВО В ИСПОЛЬЗОВАНИИ
- БЫСТРЫЙ И ПРОСТОЙ МОНТАЖ
- НАДЕЖНОЕ КРЕПЛЕНИЕ С ВОЗМОЖНОСТЬЮ РЕГУЛИРОВАНИЯ

Исполнение 1

ГАЛЬВАНИЧЕСКОЕ ЦИНКОВАНИЕ (ГОСТ 9.301-86)

КЛИМАТИЧЕСКОЕ ИСПОЛНЕНИЕ УТ 2,5 СООТВЕТСТВУЕТ (ГОСТ 15150-69)

ДЛЯ ПРОКЛАДКИ ВНУТРИ ПОМЕЩЕНИЙ

Исполнение 2

ТЕРМОДИФФУЗИОННОЕ ЦИНКОВАНИЕ (ГОСТ Р 9.316-2006)

КЛИМАТИЧЕСКОЕ ИСПОЛНЕНИЕ УТ 1,5 СООТВЕТСТВУЕТ (ГОСТ 15150-69)

ДЛЯ ПРОКЛАДКИ ВНУТРИ И СНАРУЖИ ПОМЕЩЕНИЙ

Материал

СТАЛЬ 3, ГОСТ 380-2005

Артикул исполнение 1	Артикул исполнение 2	D (")	H (мм)	L (мм)	B (мм)	M (мм)	кг/шт	Уп. min
HSK-20	HSK-20-TDZ	1/2"	38-45	60	20	6	0,016	100
HSK-25	HSK-25-TDZ	3/4"	55-77	65	20	6	0,020	100
HSK-32	HSK-32-TDZ	1"	55-77	72	20	8	0,042	100
HSK-40	HSK-40-TDZ	1 1/4"	55-77	80	20	8	0,060	100
HSK-50	HSK-50-TDZ	1 1/2"	90-105	86	20	8	0,060	100
HSK-60	HSK-60-TDZ	2"	90-105	100	20	10	0,100	100
HSK-75	HSK-75-TDZ	2 1/2"	115-160	120	20	10	0,128	100
HSK-90	HSK-90-TDZ	3"	115-160	136	20	12	0,140	100
HSK-110	HSK-110-TDZ	4"	115-160	162	20	12	0,291	100
HSK-140	HSK-140-TDZ	5"	180-260	194	30	16	0,312	100
HSK-165	HSK-165-TDZ	6"	180-260	222	30	16	0,690	100
HSK-220	HSK-220-TDZ	8"	285-455	250	30	16	0,860	100

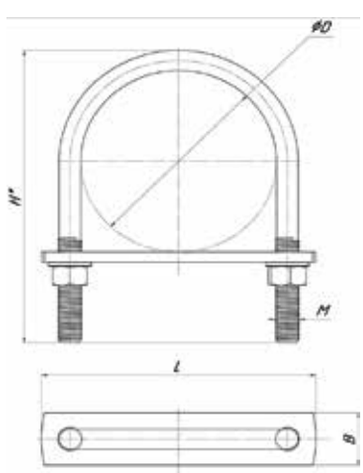

SU Скоба U-образная

GAL

TDZ

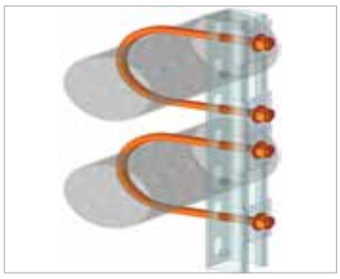

ОПИСАНИЕ

Свойства и преимущества

- ДЛЯ КРЕПЛЕНИЯ ТРУБОПРОВОДОВ, ПРУТОВ КРУГЛОГО СЕЧЕНИЯ К ГОРИЗОНТАЛЬНЫМ И ВЕРТИКАЛЬНЫМ ОПОРАМ
- НАДЕЖНОЕ КРЕПЛЕНИЕ С ВОЗМОЖНОСТЬЮ РЕГУЛИРОВАНИЯ
- ВОЗМОЖНОСТЬ СВОБОДНОГО ПЕРЕМЕЩЕНИЯ ТРУБОПРОВОДА

Материал

СТАЛЬ 3, ГОСТ 380-2005

Исполнение 1

ГАЛЬВАНИЧЕСКОЕ ЦИНКОВАНИЕ (ГОСТ 9.301-86)

КЛИМАТИЧЕСКОЕ ИСПОЛНЕНИЕ УТ 2,5 СООТВЕТСТВУЕТ (ГОСТ 15150-69)

ДЛЯ ПРОКЛАДКИ ВНУТРИ ПОМЕЩЕНИЙ

Исполнение 2

ТЕРМОДИФФУЗИОННОЕ ЦИНКОВАНИЕ (ГОСТ Р 9.316-2006)

КЛИМАТИЧЕСКОЕ ИСПОЛНЕНИЕ УТ 1,5 СООТВЕТСТВУЕТ (ГОСТ 15150-69)

ДЛЯ ПРОКЛАДКИ ВНУТРИ И СНАРУЖИ ПОМЕЩЕНИЙ

Артикул исполнение 1	Артикул исполнение 2	D (")	M (мм)	H (мм)	кг/шт	Уп. min
SU-20	SU-20-TDZ	1/2"	6	38-45	0,016	100
SU-25	SU-25-TDZ	3/4"	6	55-77	0,020	100
SU-32	SU-32-TDZ	1"	8	55-77	0,042	100
SU-40	SU-40-TDZ	1 1/4"	8	55-77	0,060	100
SU-50	SU-50-TDZ	1 1/2"	8	90-105	0,060	100
SU-60	SU-60-TDZ	2"	10	90-106	0,100	100
SU-75	SU-75-TDZ	2 1/2"	10	115-160	0,128	100
SU-90	SU-90-TDZ	3"	10	115-160	0,140	100
SU-110	SU-110-TDZ	4"	12	115-160	0,291	100
SU-140	SU-140-TDZ	5"	10	180-260	0,312	100
SU-140-2	SU-140-2-TDZ	5"	12	180-260	0,330	100
SU-165	SU-165-TDZ	6"	16	180-260	0,690	100
SU-220	SU-220-TDZ	8"	16	285-455	0,860	100
SU-280	SU-280-TDZ	10"	16	285-455	1,040	100
SU-325	SU-325-TDZ	12"	16	285-455	1,210	100
SU-350	SU-350-TDZ	14"	16	285-455	1,390	100
SU-400	SU-400-TDZ	16"	20	515-625	1,575	100
SU-450	SU-450-TDZ	18"	20	515-625	1,703	100
SU-500	SU-500-TDZ	20"	24	515-625	1,899	100

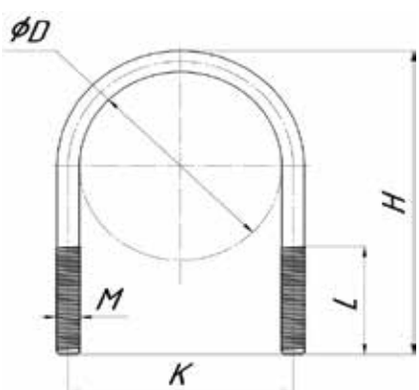

SUP Пластина для Скобы U-образной

GAL

TDZ

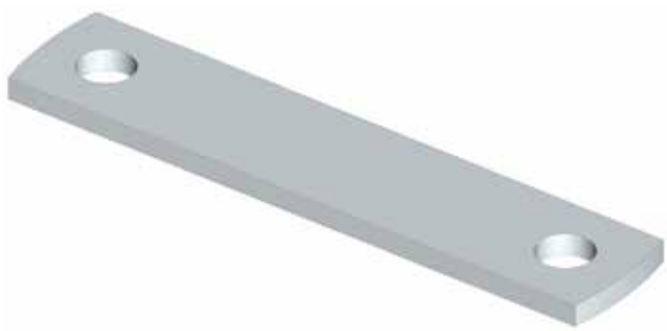

ОПИСАНИЕ

Свойства и преимущества

- ИСПОЛЬЗУЕТСЯ ВМЕСТЕ С U-ОБРАЗНОЙ СКОБОЙ

Материал

СТАЛЬ 3, ГОСТ 380-2005

Исполнение 1

ГАЛЬВАНИЧЕСКОЕ ЦИНКОВАНИЕ (ГОСТ 9.301-86)
КЛИМАТИЧЕСКОЕ ИСПОЛНЕНИЕ УТ 2,5 СООТВЕТСТВУЕТ (ГОСТ 15150-69)
ДЛЯ ПРОКЛАДКИ ВНУТРИ ПОМЕЩЕНИЙ

Исполнение 2

ТЕРМОДИФФУЗИОННОЕ ЦИНКОВАНИЕ (ГОСТ Р 9.316-2006)
КЛИМАТИЧЕСКОЕ ИСПОЛНЕНИЕ УТ 1,5 СООТВЕТСТВУЕТ (ГОСТ 15150-69)
ДЛЯ ПРОКЛАДКИ ВНУТРИ И СНАРУЖИ ПОМЕЩЕНИЙ

Артикул исполнение 1	Артикул исполнение 2	L (мм)	S (мм)	D (мм)	B (мм)	кг/шт	Уп. min
SUP-20	SUP-20-TDZ	60	2	6	20	0,02	100
SUP-25	SUP-25-TDZ	65	2	6	20	0,02	100
SUP-32	SUP-32-TDZ	72	2	8	20	0,02	100
SUP-40	SUP-40-TDZ	80	2	8	20	0,03	100
SUP-50	SUP-50-TDZ	86	2	8	20	0,03	100
SUP-60	SUP-60-TDZ	100	2	10	20	0,03	100
SUP-75	SUP-75-TDZ	120	2	10	20	0,04	100
SUP-90	SUP-90-TDZ	136	2	12	20	0,05	100
SUP-110	SUP-110-TDZ	162	2,5	12	20	0,05	100
SUP-140	SUP-140-TDZ	194	2,5	16	30	0,09	100
SUP-165	SUP-165-TDZ	222	2,5	16	30	0,10	100
SUP-220	SUP-220-TDZ	250	2,5	16	30	0,12	100

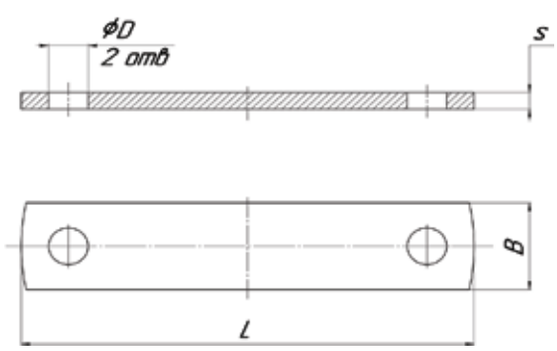

АССОРТИМЕНТ

SO-20	SO
стр. 130	стр. 131

SO-20 Скользящая опора 40x20

GAL

TDZ

ОПИСАНИЕ

Свойства и преимущества

- ИСПОЛЬЗУЕТСЯ ПРИ МОНТАЖЕ ДЛЯ ГОРИЗОНТАЛЬНЫХ И ВЕРТИКАЛЬНЫХ ЛЕГКИХ ТРУБОПРОВОДОВ
- ПРИМЕНЯЕТСЯ ПРИ МОНТАЖЕ КАК СКОЛЬЗЯЩЕЕ КРЕПЛЕНИЕ
- ПОДХОДИТ ДЛЯ МОНТАЖА И ЗАКРЕПЛЕНИЯ ТРУБОПРОВОДОВ С ТЕРМИЧЕСКИМ ЛИНЕЙНЫМ РАСШИРЕНИЕМ
- СКОЛЬЗЯЩЕЕ КРЕСТООБРАЗНОЕ КРЕПЛЕНИЕ ДЛЯ ЛИНИЙ ПЕРЕМЕЩЕНИЯ В ОСЕВОМ И РАДИАЛЬНОМ НАПРАВЛЕНИЯХ В СОЧЕТАНИИ С ДРУГИМИ СКОЛЬЗЯЩИМИ ОПОРАМИ
- ИСПОЛЬЗУЕТСЯ ПРИ МОНТАЖЕ С ТРУБНЫМИ ХОМУТАМИ, ШПИЛЬКАМИ, ПРОФИЛЕМ И СОЕДИНИТЕЛЬНЫМИ ЭЛЕМЕНТАМИ
- ПОДВИЖНЫЙ ПОЛЗУНОК ДЛЯ ВЫСОКИХ НАГРУЗОК С БОЛЬШИМ ХОДОМ ДО 70 ММ ДЛЯ ТРУБОПРОВОДОВ СО ЗНАЧИТЕЛЬНЫМИ УДЛИНЕНИЯМИ
- РАВНОМЕРНОЕ РАСПРЕДЕЛЕНИЕ НАГРУЗКИ ПРИ МОНТАЖЕ ТЯЖЕЛЫХ ТРУБОПРОВОДОВ
- РЕГУЛИРУЕМОЕ ПО ВЫСОТЕ КРЕПЛЕНИЕ ХОМУТОВ НА ШПИЛЬКЕ
- ТРУБНАЯ НАПРАВЛЯЮЩАЯ ЗАЩИЩЕНА ОТ ОПРОКИДЫВАНИЯ УСТАНОВКОЙ ДВУХ ХОМУТОВ
- ВОЗМОЖНО ИСПОЛЬЗОВАНИЕ ШПИЛЕК М10, М12, М16

Материал

СТАЛЬ 3, ГОСТ 380-2005

Исполнение 1

ГАЛЬВАНИЧЕСКОЕ ЦИНКОВАНИЕ ГОСТ 9.301-86)
КЛИМАТИЧЕСКОЕ ИСПОЛНЕНИЕ УТ 2,5 СООТВЕТСТВУЕТ (ГОСТ 15150-69)
ДЛЯ ПРОКЛАДКИ ВНУТРИ ПОМЕЩЕНИЙ

Исполнение 2

ТЕРМОДИФФУЗИОННОЕ ЦИНКОВАНИЕ (ГОСТ Р 9.316-2006)
КЛИМАТИЧЕСКОЕ ИСПОЛНЕНИЕ УТ 1,5 СООТВЕТСТВУЕТ (ГОСТ 15150-69)
ДЛЯ ПРОКЛАДКИ ВНУТРИ И СНАРУЖИ ПОМЕЩЕНИЙ

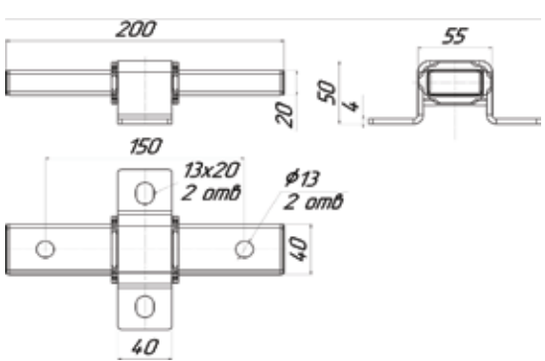

Артикул исполнение 1	Артикул исполнение 2	m (кг)	кг/шт	Уп. min
SO-20	SO-20-TDZ	4500Н	0,66	1

SO Скользящая опора

GAL

TDZ

ОПИСАНИЕ

Свойства и преимущества

- ОПОРА ПРЕДНАЗНАЧЕНА ДЛЯ РАСКРЕПЛЕНИЯ ТЕХНОЛОГИЧЕСКИХ ТРУБОПРОВОДОВ И ДЛЯ ТЯЖЁЛЫХ ПОЛИМЕРНЫХ ТРУБ
- ИСПОЛЬЗУЕТСЯ ДЛЯ КОМПЕНСАЦИИ ТЕМПЕРАТУРНЫХ РАСШИРЕНИЙ ГОРИЗОНТАЛЬНЫХ И ВЕРТИКАЛЬНЫХ ТРУБ
- ПРИМЕНЯЕТСЯ ПРИ МОНТАЖЕ КАК СКОЛЬЗЯЩЕЕ КРЕПЛЕНИЕ
- ПОДХОДИТ ДЛЯ МОНТАЖА И ЗАКРЕПЛЕНИЯ ТРУБОПРОВОДОВ С ТЕРМИЧЕСКИМ ЛИНЕЙНЫМ РАСШИРЕНИЕМ
- СКОЛЬЗЯЩЕЕ КРЕСТООБРАЗНОЕ КРЕПЛЕНИЕ ДЛЯ ЛИНИЙ ПЕРЕМЕЩЕНИЯ В ОСЕВОМ И РАДИАЛЬНОМ НАПРАВЛЕНИЯХ В СОЧЕТАНИИ С ДРУГИМИ СКОЛЬЗЯЩИМИ ОПОРАМИ
- ИСПОЛЬЗУЕТСЯ ПРИ МОНТАЖЕ С ТРУБНЫМИ ХОМУТАМИ, ШПИЛЬКАМИ, ПРОФИЛЕМ И СОЕДИНИТЕЛЬНЫМИ ЭЛЕМЕНТАМИ
- ПОДВИЖНЫЙ ПОЛЗУНОК ДЛЯ ВЫСОКИХ НАГРУЗОК С БОЛЬШИМ ХОДОМ ДО 70 ММ ДЛЯ ТРУБОПРОВОДОВ СО ЗНАЧИТЕЛЬНЫМИ УДЛИНЕНИЯМИ
- РАВНОМЕРНОЕ РАСПРЕДЕЛЕНИЕ НАГРУЗКИ ПРИ МОНТАЖЕ ТЯЖЕЛЫХ ТРУБОПРОВОДОВ
- РЕГУЛИРУЕМОЕ ПО ВЫСОТЕ КРЕПЛЕНИЕ ХОМУТОВ НА ШПИЛЬКЕ
- ТРУБНАЯ НАПРАВЛЯЮЩАЯ ЗАЩИЩЕНА ОТ ОПРОКИДЫВАНИЯ УСТАНОВКОЙ ДВУХ ХОМУТОВ
- ВОЗМОЖНО ИСПОЛЬЗОВАНИЕ ШПИЛЕК М10, М12, М16
- МАКСИМАЛЬНО РЕКОМЕНДУЕМАЯ НАГРУЗКА 7500 Н

Материал

СТАЛЬ 3, ГОСТ 380-2005

Исполнение 1

ГАЛЬВАНИЧЕСКОЕ ЦИНКОВАНИЕ ГОСТ 9.301-86)
КЛИМАТИЧЕСКОЕ ИСПОЛНЕНИЕ УТ 2,5 СООТВЕТСТВУЕТ (ГОСТ 15150-69)
ДЛЯ ПРОКЛАДКИ ВНУТРИ ПОМЕЩЕНИЙ

Исполнение 2

ТЕРМОДИФФУЗИОННОЕ ЦИНКОВАНИЕ (ГОСТ Р 9.316-2006)
КЛИМАТИЧЕСКОЕ ИСПОЛНЕНИЕ УТ 1,5 СООТВЕТСТВУЕТ (ГОСТ 15150-69)
ДЛЯ ПРОКЛАДКИ ВНУТРИ И СНАРУЖИ ПОМЕЩЕНИЙ

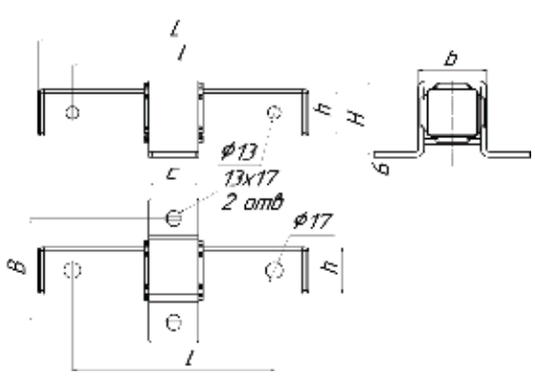

Артикул исполнение 1	Артикул исполнение 2	h (мм)	H (мм)	b (мм)	L (мм)	l (мм)	C (мм)	B (мм)	m (кг)	кг/шт	Уп. min
SO-40	SO-40-TDZ	40	65	50	185	150	40	115	7500Н	1,18	1
SO-50	SO-50-TDZ	50	85	60	260	200	50	130	9000Н	3,24	1

АССОРТИМЕНТ

HVP	HV	CP20-30	CP38-40	SSF	SA
стр. 133	стр. 134	стр. 135	стр. 135	стр. 136	стр. 137

SAU	LA	LUS
стр. 137	стр. 138	стр. 138

HVP Хомут вентиляционный с уплотнителем

SZ

ОПИСАНИЕ

Свойства и преимущества

- ГОРИЗОНТАЛЬНОЕ КРЕПЛЕНИЕ ВОЗДУХОВОДОВ
- УПЛОТНИТЕЛЬ ДЛЯ СНИЖЕНИЯ ШУМА И ВИБРАЦИЙ
- БЫСТРО И ЭФФЕКТИВНО КРЕПИТСЯ
- ЛЕГКО РЕГУЛИРУЕТСЯ
- ХОМУТЫ УСТОЙЧИВЫ К ИЗНОСУ

Материал

СТАЛЬ МАРКИ 08ПС, ГОСТ 1050 - 88

Исполнение

ЦИНКОВАНИЕ ПО МЕТОДУ СЕНДЗИМИРА (ГОСТ 9.302-88)

КЛИМАТИЧЕСКОЕ ИСПОЛНЕНИЕ УТ 2,5 СООТВЕТСТВУЕТ (ГОСТ 15150 - 69)

ДЛЯ ПРОКЛАДКИ ВНУТРИ ПОМЕЩЕНИЙ

Артикул	D (")	b (мм)	H (мм)	h (мм)	B (мм)	M (мм)	кг/шт	Уп. min
HVP-100	100-104	20	142	81	156	8	1,105	1
HVP-125	125-129	20	165	92	181	8	0,130	1
HVP-140	140-143	20	180	100	206	8	0,160	1
HVP-160	160-164	20	198	109	216	8	0,170	1
HVP-180	180-183	20	210	119	236	8	0,190	1
HVP-200	200-204	20	239	130	256	8	0,205	1
HVP-225	224-227	25	272	152	280	8	0,222	1
HVP-250	250-254	25	300	165	305	8	0,247	1
HVP-280	280-283	25	323	185	337	8	0,260	1
HVP-300	300-303	25	354	192	354	8	0,287	1
HVP-315	315-318	25	370	198	372	8	0,301	1
HVP-355	355-358	25	403	213	412	8	0,335	1
HVP-400	400-404	25	456	240	457	10	0,485	1
HVP-450	448-452	25	509	264	521	10	0,515	1
HVP-500	500-504	25	555	290	565	10	0,570	1
HVP-560	560-564	25	601	314	625	10	0,750	1
HVP-630	630-635	25	647	338	696	10	0,815	1
HVP-710	710-715	25	693	362	731	10	0,980	1
HVP-800	800-805	25	739	386	802	10	1,035	1
HVP-900	900-906	25	785	404	873	10	1,170	1
HVP-1000	1000-1006	25	831	428	944	10	1,245	1
HVP-1250	1250-1257	25	877	452	1015	10	1,440	1
HVP-1400	1400-1406	25	923	476	1086	10	1,850	1

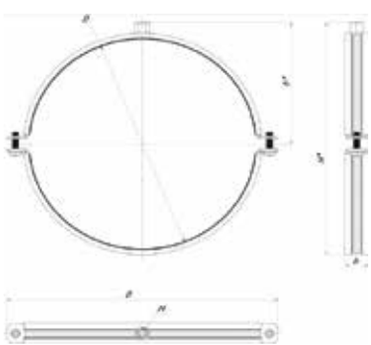

HV Хомут вентиляционный без уплотнителя

SZ

ОПИСАНИЕ

Свойства и преимущества

- ДЛЯ КРЕПЛЕНИЯ ВОЗДУХОВОДОВ
- БЫСТРО И ЭФФЕКТИВНО КРЕПИТСЯ
- ЛЕГКО РЕГУЛИРУЕТСЯ
- БЕЗОПАСНЫЙ СПОСОБ СОЕДИНЕНИЯ

Исполнение

ЦИНКОВАНИЕ ПО МЕТОДУ СЕНДЗИМИРА (ГОСТ 9.302-88)

КЛИМАТИЧЕСКОЕ ИСПОЛНЕНИЕ УТ 2,5 СООТВЕТСТВУЕТ (ГОСТ 15150 - 69)

ДЛЯ ПРОКЛАДКИ ВНУТРИ ПОМЕЩЕНИЙ

Материал

СТАЛЬ МАРКИ 08ПС, ГОСТ 1050 - 88

Артикул	D (")	b (мм)	B (мм)	h (мм)	H (мм)	M (мм)	кг/шт	Уп. min
HV-100	100-104	20	156	79	148	8	0,095	1
HV-125	125-129	20	181	89	168	8	0,105	1
HV-140	140-143	20	206	98	186	8	0,110	1
HV-160	160-164	20	216	109	208	8	0,121	1
HV-180	180-183	20	236	117	224	8	0,146	1
HV-200	200-204	20	256	126	242	8	0,155	1
HV-225	224-227	25	280	140	270	8	0,165	1
HV-250	250-254	25	305	152	294	8	0,180	1
HV-280	280-283	25	337	167	324	8	0,195	1
HV-315	315-318	25	372	184	358	8	0,214	1
HV-335	355-358	25	412	199	388	8	0,390	1
HV-400	400-404	25	457	226	442	8	0,420	1
HV-450	448-452	25	521	250	490	10	0,460	1
HV-500	500-504	25	565	276	542	10	0,615	1
HV-560	560-564	25	625	299	588	10	0,650	1
HV-630	630-635	25	696	322	634	10	0,750	1
HV-710	710-715	25	731	345	680	10	0,900	1
HV-800	800-805	25	802	368	726	10	0,950	1
HV-900	900-906	25	873	380	750	10	0,960	1
HV-1000	1000-1006	25	944	392	774	10	1,050	1
HV-1250	1250-1257	25	1015	414	818	10	1,305	1
HV-1400	1400-1406	25	1086	436	862	10	1,6	1

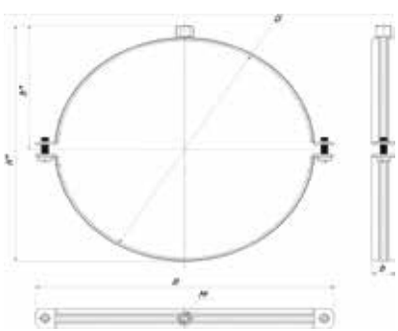

CP20-30 Траверса монтажная 20x30x1,2x3000

SZ

ОПИСАНИЕ

Свойства и преимущества
- ПРОФИЛЬ С-ОБРАЗНОЙ ФОРМЫ
- МОНТАЖ СИСТЕМ ВЕНТИЛЯЦИИ, ЛЕГКИХ ИНЖЕНЕРНЫХ СЕТЕЙ
- СБОРКА КОНСТРУКЦИЙ ЛЮБЫХ ТИПОВ

Материал
СТАЛЬ МАРКИ 08ПС, ГОСТ 1050 - 88

Исполнение
ЦИНКОВАНИЕ ПО МЕТОДУ СЕНДЗИМИРА
КЛИМАТИЧЕСКОЕ ИСПОЛНЕНИЕ УТ 2,5
СООТВЕТСТВУЕТ ГОСТ 15150 - 69
ДЛЯ ПРОКЛАДКИ ВНУТРИ ПОМЕЩЕНИЙ

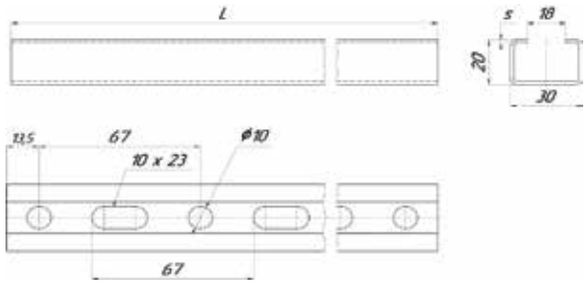

Артикул	L (мм)	S (мм)	кг/шт	Уп. min
CP20-30-1,2	3000	1,2	1,465	1

CP38-40 Траверса монтажная 38x40x1,5x3000

SZ

ОПИСАНИЕ

Свойства и преимущества
- ПРОФИЛЬ С-ОБРАЗНОЙ ФОРМЫ
- МОНТАЖ СИСТЕМ ВЕНТИЛЯЦИИ, ЛЕГКИХ ИНЖЕНЕРНЫХ СЕТЕЙ
- СБОРКА КОНСТРУКЦИЙ ЛЮБЫХ ТИПОВ

Материал
СТАЛЬ МАРКИ 08ПС, ГОСТ 1050 - 88

Исполнение
ЦИНКОВАНИЕ ПО МЕТОДУ СЕНДЗИМИРА
КЛИМАТИЧЕСКОЕ ИСПОЛНЕНИЕ УТ 2,5
СООТВЕТСТВУЕТ ГОСТ 15150 - 69
ДЛЯ ПРОКЛАДКИ ВНУТРИ ПОМЕЩЕНИЙ

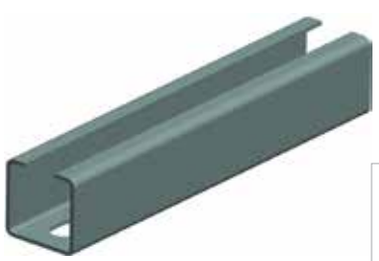

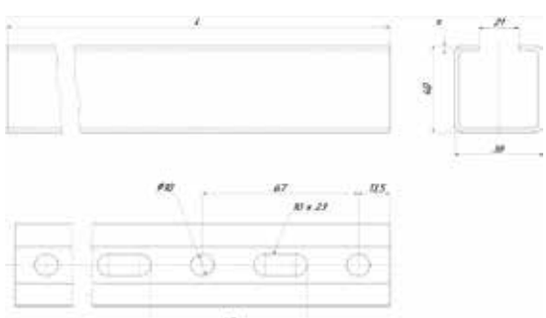

Артикул	L (мм)	S (мм)	кг/шт	Уп. min
CP38-40-1,5	3000	1,5	1,700	1

SSF Скоба для стяжки фланцев (зажим)

GAL

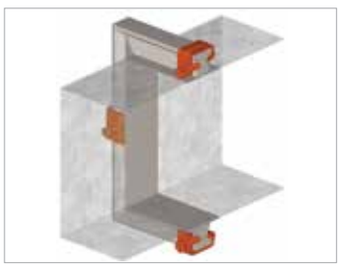

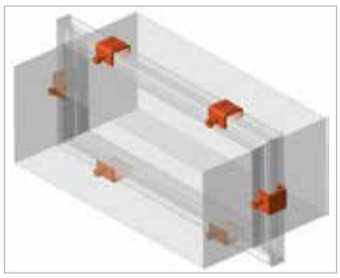

ОПИСАНИЕ

Свойства и преимущества

- СКОБА ДЛЯ СТЯЖКИ ФЛАНЦЕВ ВОЗДУХОВОДОВ
- ГАРАНТИРУЕТ ПОВЫШЕНИЕ ГЕРМЕТИЧЕСКИХ ПОКАЗАТЕЛЕЙ СИСТЕМЫ ВЕНТИЛЯЦИИ
- ВЫГОДНЫЙ ТЕХНИЧЕСКИЙ И ЭКОНОМИЧЕСКИЙ ВАРИАНТ СОЕДИНЕНИЯ

ЛЕГКАЯ УСТАНОВКА

ДОПУСКАЮТСЯ ВЫСОКИЕ НАГРУЗКИ

Исполнение

ГАЛЬВАНИЧЕСКОЕ ЦИНКОВАНИЕ (ГОСТ 9.301-86)

КЛИМАТИЧЕСКОЕ ИСПОЛНЕНИЕ УТ 2,5 СООТВЕТСТВУЕТ (ГОСТ 15150-69)

ДЛЯ ПРОКЛАДКИ ВНУТРИ ПОМЕЩЕНИЙ

Материал

СТАЛЬ МАРКИ 08ПС, ГОСТ 1050 - 88

Артикул	B (мм)	h (мм)	H (мм)	S (мм)	M (мм)	кг/шт	Уп. min
SSF	30	22,5	32,2	2,5	8	0,038	1

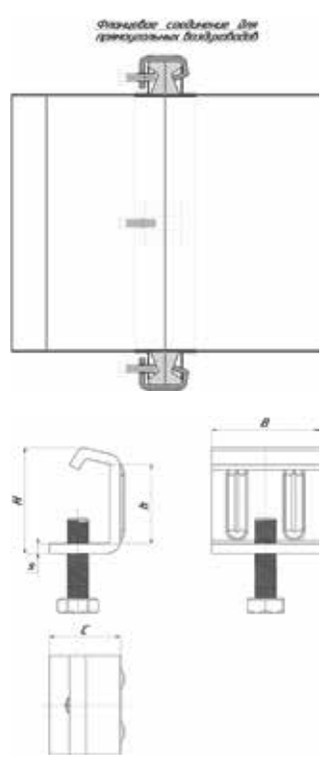

SA Скотч алюминиевый AL

ОПИСАНИЕ

Свойства и преимущества

- ДЛЯ СТРОИТЕЛЬНЫХ, МОНТАЖЫХ И РЕМОНТНЫХ РАБОТ
- ДЛЯ СОЕДИНЕНИЯ СТЫКОВ
- ПРИ МОНТАЖЕ ВЕНТИЛЯЦИОННЫХ ВОЗДУХОВОДОВ СКОТЧ ПРОСТО НЕОБХОДИМ
- ДЛЯ ГЕРМЕТИЗАЦИИ И ЗАЩИТЫ ОТ ВНЕШНЕГО ВОЗДЕЙСТВИЯ
- ПРОЧНОСТЬ, НАДЕЖНОСТЬ
- СПОСОБНОСТЬ ОТРАЖАТЬ УФ ЛУЧИ
- ТЕРМОСТОЙКИЕ СВОЙСТВА (ДО 130 ГРАДУСОВ)
- РАЗРЫВНАЯ НАГРУЗКА: 57 Н / 25 ММ 2
- РАСТЯЖЕНИЕ ДО РАЗРЫВА: НЕ МЕНЕЕ 3 %
- КЛЕЙКОСТЬ К СТАЛИ: 8,25 Н / 25 ММ 2

Материал

АЛЮМИНИЙ

ВНУТРИ И СНАРУЖИ ПОМЕЩЕНИЙ

Артикул	кг/шт	Уп. min
SA-50-50	0,365	1
SA-75-50	0,420	1
SA-100-50	0,500	1

SAU Скотч алюминиевый AL армированный

ОПИСАНИЕ

Свойства и преимущества

- ДЛЯ РАЗЛИЧНЫХ СТРОИТЕЛЬНЫХ, МОНТАЖЫХ И РЕМОНТНЫХ РАБОТ
- ПРИ МОНТАЖЕ ВЕНТИЛЯЦИОННЫХ ВОЗДУХОВОДОВ СКОТЧ ПРОСТО НЕОБХОДИМ
- ДЛЯ ГЕРМЕТИЗАЦИИ
- ПРОЧНОСТЬ, НАДЕЖНОСТЬ
- СПОСОБНОСТЬ ОТРАЖАТЬ УФ ЛУЧИ
- ДЛЯ ПРЕДОТВРАЩЕНИЯ КОРРОЗИИ
- ТЕРМОСТОЙКИЕ СВОЙСТВА (ДО 130 ГРАДУСОВ)
- ПРОСТ В ИСПОЛЬЗОВАНИИ

Материал

ТКАНЬ/ПОЛИЭТИЛЕН

ВНУТРИ И СНАРУЖИ ПОМЕЩЕНИЙ

Артикул	кг/шт	Уп. min
SAU-50-50	0,430	1
SAU-75-50	0,525	1
SAU-100-50	0,600	1

LA Лента ТПЛ 50мм х 50м армированная

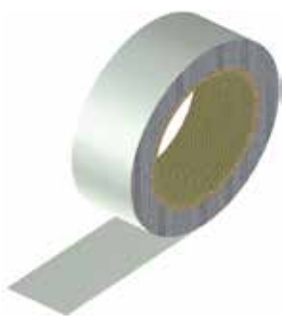

ОПИСАНИЕ

Свойства и преимущества

- ИСПОЛЬЗУЕТСЯ ДЛЯ ГЕРМЕТИЗАЦИИ СТЫКОВ ТРУБ И ШЛАНГОВ
- ДЛЯ МЕЛКОГО РЕМОНТА И СОЕДИНЕНИЯ ПРЕДМЕТОВ
- ДЛЯ ПУЧКОВАНИЯ ПРОВОДОВ
- НАДЕЖНАЯ ГИДРОИЗОЛЯЦИЯ
- ВЛАГОСТОЙКАЯ
- ПОКРЫТА КЛЕЕВЫМ СЛОЕМ
- ПРОЧНАЯ
- РАБОЧАЯ ТЕМПЕРАТУРА: ОТ -40 °С ДО +70 °С
- РАЗРЫВНАЯ НАГРУЗКА: 75 Н/25 ММ
- ОТЛИЧНАЯ АДГЕЗИЯ К ЛЮБЫМ ПОВЕРХНОСТЯМ

Материал

ПОЛИВИНИЛХЛОРИДНАЯ ОСНОВА, АРМИРОВАННАЯ ТКАНЕВЫМИ ВОЛОКНАМИ

ВНУТРИ И СНАРУЖИ ПОМЕЩЕНИЙ

Артикул	кг/шт	Уп. min
LA-50-50	0,447	1

LUS Лента уплотнительная самоклеющаяся межфланцевая самоклеющаяся

ОПИСАНИЕ

Свойства и преимущества

- ДЛЯ УПЛОТНЕНИЯ ШВОВ МЕЖДУ ФЛАНЦЕВЫМИ РАМКАМИ
- ДЛЯ ПОВЫШЕНИЯ ГЕРМЕТИЧНОСТИ
- ВЫСОКАЯ ПРОЧНОСТЬ
- ЛЕГКОСТЬ И УДОБСТВО ЕЕ ФИКСАЦИИ
- НЕ ПРОПУСКАЕТ ВОЗДУХ И ВОДУ
- ЧАСТИЧНО ГАСИТ ВИБРАЦИЮ И ШУМ
- ПРИМЕНЯЕТСЯ ПРИ ТЕМПЕРАТУРАХ ОТ -50°С ДО 100°С
- ЭЛАСТИЧНО-ОТНОСИТЕЛЬНОЕ УПРУГОЕ УДЛИНЕНИЕ

Материал

ЭТИЛОВЕНИЛАЦЕТАТ

ВНУТРИ И СНАРУЖИ ПОМЕЩЕНИЙ

Артикул	кг/шт	Уп. min
LUS-5-10	0,083	1
LUS-5-15	0,125	1
LUS-5-20	0,167	1

АССОРТИМЕНТ

RMV	LKV L	ZKV Z	VKV V
стр. 140	стр. 140	стр. 141	стр. 141

RMV Резинометаллический виброгаситель

GAL

ОПИСАНИЕ

Свойства и преимущества
- ЗАЩИТА ОТ ВИБРАЦИЙ И УДАРНЫХ ВОЗДЕЙСТВИЙ
- КОМПЕНСАЦИЯ ТЕМПЕРАТУРНЫХ И МОНТАЖНЫХ ДЕФОРМАЦИЙ
- СГЛАЖИВАНИЕ ПУЛЬСАЦИЙ ОТ РАБОТЫ КОМПРЕССОРА В РЕЖИМЕ НАГНЕТАНИЯ

Материал
СТАЛЬ 3, ГОСТ 380-2005

Исполнение
ГАЛЬВАНИЧЕСКОЕ ЦИНКОВАНИЕ (ГОСТ 9.301-86)
КЛИМАТИЧЕСКОЕ ИСПОЛНЕНИЕ УТ 2,5
СООТВЕТСТВУЕТ (ГОСТ 15150-69)
ДЛЯ ПРОКЛАДКИ ВНУТРИ ПОМЕЩЕНИЙ

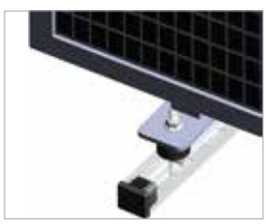

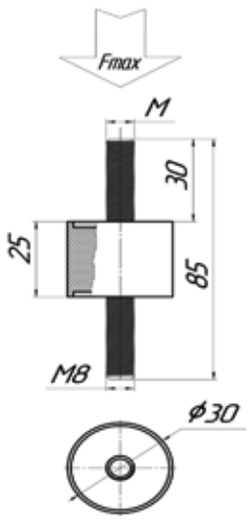

Артикул	F max (кг)	кг/шт	Уп. min
RMV	55	0,06	1

LKV L - крепеж M8/10 с виброгасителем

SZ

ОПИСАНИЕ

Свойства и преимущества
- ДЛЯ МОНТАЖА ВОЗДУХОВОДОВ
- ИСПОЛЬЗУЮТСЯ ПРИ МОНТАЖЕ ПРЯМОУГОЛЬНЫХ И КВАДРАТНЫХ ВОЗДУХОВОДОВ
- ВЫСОТУ ПОДВЕСКИ МОЖНО ОТРЕГУЛИРОВАТЬ
- КРЕПЕЖ КОМПЛЕКТУЕТСЯ ВИБРОГАСИТЕЛЕМ
- УГЛЫ ИЗГИБОВ СОСТАВЛЯЮТ 90 ГРАДУСОВ
- СНИЖАЕТ УРОВЕНЬ ВИБРАЦИИ И ШУМА
- РАССЧИТАН ПОД НАГРУЗКУ ДО 230 КГ

Материал
СТАЛЬ 3, ГОСТ 380-2005

Исполнение
ЦИНКОВАНИЕ ПО МЕТОДУ СЕНДЗИМИРА
КЛИМАТИЧЕСКОЕ ИСПОЛНЕНИЕ УТ 2,5
СООТВЕТСТВУЕТ ГОСТ 15150 - 69
ДЛЯ ПРОКЛАДКИ ВНУТРИ ПОМЕЩЕНИЙ

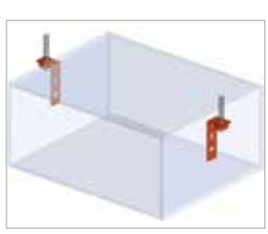

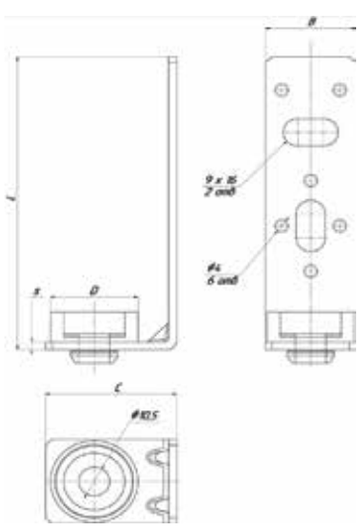

Артикул	C (мм)	B (мм)	S (мм)	L (мм)	M (мм)	кг/шт	Уп. min
LKV	39	28	2	97	8/10	0,062	1

ZKV Z - крепеж M8/10 с виброгасителем

SZ

ОПИСАНИЕ

Свойства и преимущества

- ДЛЯ КРЕПЛЕНИЯ ВОЗДУХОВОДОВ И ДРУГИХ КОНСТРУКЦИЙ К ПРОФНАСТИЛУ
- ИСПОЛЬЗУЮТСЯ ПРИ МОНТАЖЕ ПРЯМОУГОЛЬНЫХ И КВАДРАТНЫХ ВОЗДУХОВОДОВ
- КРЕПЕЖ КОМПЛЕКТУЕТСЯ ВИБРОГАСИТЕЛЕМ
- УГЛЫ ИЗГИБОВ СОСТАВЛЯЮТ 90 ГРАДУСОВ
- СНИЖАЕТ УРОВЕНЬ ВИБРАЦИИ И ШУМА
- РАССЧИТАН ПОД НАГРУЗКУ ДО 230 КГ

Материал

СТАЛЬ 3, ГОСТ 380-2005

Исполнение

ЦИНКОВАНИЕ ПО МЕТОДУ СЕНДЗИМИРА

КЛИМАТИЧЕСКОЕ ИСПОЛНЕНИЕ УТ 2,5

СООТВЕТСТВУЕТ ГОСТ 15150 – 69

ДЛЯ ПРОКЛАДКИ ВНУТРИ ПОМЕЩЕНИЙ

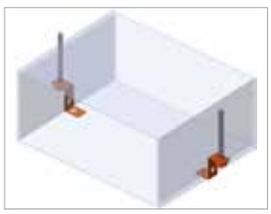

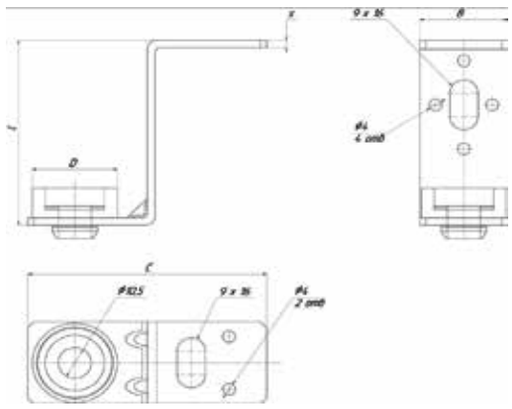

Артикул	S (мм)	L (мм)	B (мм)	D (мм)	C (мм)	M (мм)	кг/шт	Уп. min
ZKV	2	39	28	28	38	8/10	0,058	1

VKV V - крепеж M8/10 с виброгасителем

SZ

ОПИСАНИЕ

Свойства и преимущества

- ДЛЯ КРЕПЛЕНИЯ ВОЗДУХОВОДОВ И ДРУГИХ КОНСТРУКЦИЙ К ПРОФНАСТИЛУ
- ПРИМЕНЯЮТСЯ ДЛЯ ЗАКРЕПЛЕНИЯ КРУГЛЫХ И ОВАЛЬНЫХ ВОЗДУХОВОДОВ
- КРЕПЕЖ КОМПЛЕКТУЕТСЯ ВИБРОГАСИТЕЛЕМ
- СНИЖАЕТ УРОВЕНЬ ВИБРАЦИИ И ШУМА
- РАССЧИТАН ПОД НАГРУЗКУ ДО 230 КГ

Материал

СТАЛЬ 3, ГОСТ 380-2005

Исполнение

ЦИНКОВАНИЕ ПО МЕТОДУ СЕНДЗИМИРА

КЛИМАТИЧЕСКОЕ ИСПОЛНЕНИЕ УТ 2,5

СООТВЕТСТВУЕТ ГОСТ 15150 – 69

ДЛЯ ПРОКЛАДКИ ВНУТРИ ПОМЕЩЕНИЙ

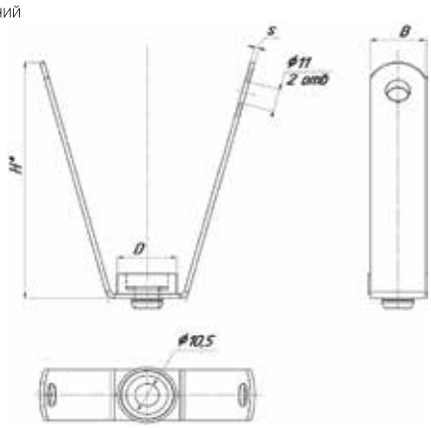

Артикул	D (мм)	B (мм)	S (мм)	H (мм)	M (мм)	кг/шт	Уп. min
VKV-100	30	25	2	100	8/10	0,072	1

НАЗНАЧЕНИЕ

Пружинный крепеж – это современный, безопасный и самый быстрый способ крепления инженерных сетей к балкам и металлоконструкциям.

Данная система применяется в сфере строительства или модернизации сооружений со стальными каркасами, перекрытиями, в складских комплексах с многоуровневыми стеллажами, решетчатыми настилами.

Пружинные зажимы забиваются на металлоконструкции при помощи молотка и, несмотря на отсутствие сварочных работ и сверления, обеспечивают очень надежное крепление.

Благодаря отсутствию сварки и сверления, нет необходимости в разрешениях на проведение пожароопасных работ, а также отпадает необходимость в антикоррозийных способах защиты металла при повреждениях во время монтажа.

ПРИМЕНЕНИЕ ПРУЖИННОГО КРЕПЕЖА АКТУАЛЬНО ДЛЯ КРЕПЛЕНИЯ

- кабеля
- труб
- светильников
- вентиляционных коробов
- тросов
- камер видеонаблюдения
- распаечных коробок и т.п.

ТЕХНИЧЕСКИЕ ОСОБЕННОСТИ

- Для монтажа этих изделий не требуются какие-либо специальные знания
- Нет необходимости проводить сварочные работы или сверление
- Чтоб смонтировать эту систему креплений достаточно обычного молотка
- Стойкое коррозионное покрытие позволяет использовать данные крепления в любой климатической зоне
- Зажим используется один раз, не смещается
- Допустимое отклонение приложенной нагрузки к вертикальной оси не более 15°

ЗАЩИТА ОТ КОРРОЗИИ

Для защиты нашей системы пружинного крепежа от коррозии мы используем метод термодиффузонного цинкования (ТДЦ).

Суть технологии ТДЦ покрытия состоит в том, что антикоррозийное покрытие формируется в результате насыщения цинком поверхности металлических изделий в порошковой среде при температуре 280—390°С.

Процесс происходит в закрытом нагреваемом контейнере с добавлением к обрабатываемым деталям специальной насыщающей смеси и является самым экологически чистым видом нанесения защитного цинкового покрытия.

ПРЕИМУЩЕСТВА И ОТЛИЧИЯ ТДЦ

1. После нанесения покрытия исключено образование водородного охрупчивания
2. Отсутствие проблемы склеивания и наплыва на деталях
3. Повышение твердости поверхности на 1—2 HRC с сохранением пластичности и механических свойств стали
4. Повышенная коррозионная стойкость и сопротивление на истираемость
5. Выравнивание шероховатостей поверхности стали после нанесения покрытия
6. Отсутствие разрушений от воздействия ультрафиолетового излучения
7. Возможность длительного хранения, многократных перегрузок без применения дополнительной консервации
8. Управляемая толщина покрытия (от 5 до 100 мкм)
9. Обеспечение нормальной работы готовой детали в любой климатической зоне

СИСТЕМА ДОБРОВОЛЬНОЙ СЕРТИФИКАЦИИ ИСОПЕ

СЕРТИФИКАТ СООТВЕТСТВИЯ

СИСТЕМА ДОБРОВОЛЬНОЙ СЕРТИФИКАЦИИ ИСОПЕ

приложение

к СЕРТИФИКАТУ СООТВЕТСТВИЯ

СИСТЕМА ДОБРОВОЛЬНОЙ СЕРТИФИКАЦИИ ИСОПЕ

приложение

к СЕРТИФИКАТУ СООТВЕТСТВИЯ

АССОРТИМЕНТ

BZ с отверстием	BZ-M6 с резьбой	BZ-U с уголком	BZ-M6-G с отгибом и резьбой	BZ-V6-10 с винтом	BZ-V6-10-G с отгибом и винтом
стр. 145	стр. 145	стр. 146	стр. 147	стр. 147	стр. 148

BZ-S под стяжку	BZ-SV под стяжку	BZ-P под перфоленту	BZ-T под трубу	BZ-TD двойной под трубу	BZ-PL с пластиной
					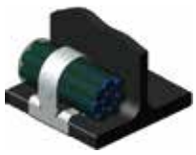
стр. 148	стр. 149	стр. 149	стр. 150	стр. 151	стр. 152

VBZ с отверстием	VBZ-M6 с резьбой	VBZ-M6-G с отгибом и резьбой	VBZ-V6-10 с винтом	VBZ-V6-10-G с отгибом и винтом	VBZ-U с уголком
стр. 152	стр. 153	стр. 153	стр. 154	стр. 154	стр. 155

VBZ-S под стяжку	VBZ-SV под стяжку	VBZ-P под перфоленту	VBZ-T под трубу	VBZ-TD двойной под трубу	T под трубу
стр. 156	стр. 156	стр. 157	стр. 157	стр. 158	стр. 163

BZ Балочный зажим с отверстием

TDZ

ОПИСАНИЕ

Свойства и преимущества
- МОНТАЖ НА ГОРИЗОНТАЛЬНУЮ СТАЛЬНУЮ БАЛКУ
- КРЕПЛЕНИЕ ДЛЯ ТРОСА И ЦЕПИ
- ИСПОЛЬЗУЕТСЯ ОДИН РАЗ, НЕ СМЕЩАЕТСЯ
- МОНТАЖ БЕЗ СВАРКИ И СВЕРЛЕНИЯ
- ДЛЯ УСТАНОВКИ НЕОБХОДИМ ТОЛЬКО МОЛОТОК
- ВЫДЕРЖИВАЕТ ЗНАЧИТЕЛЬНЫЕ НАГРУЗКИ

Материал
ПРУЖИННАЯ СТАЛЬ
МАРКИ 65Г, ГОСТ 2283-79

Исполнение
ТЕРМОДИФФУЗИОННОЕ ЦИНКОВАНИЕ
ГОСТ Р 9.316-2006)
КЛИМАТИЧЕСКОЕ ИСПОЛНЕНИЕ УТ 1,5
СООТВЕТСТВУЕТ (ГОСТ 15150-69)
ДЛЯ ПРОКЛАДКИ ВНУТРИ
И СНАРУЖИ ПОМЕЩЕНИЙ

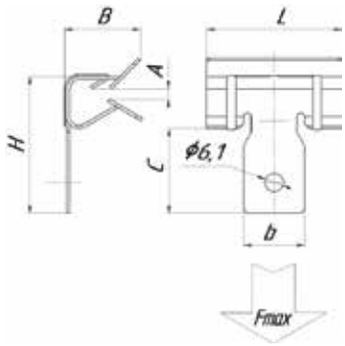

Артикул	A (мм)	B (мм)	H (мм)	L (мм)	b (мм)	C (мм)	F max (N)	кг/шт	Уп. min	Уп. max
BZ-2-7	2-7	22	30	32	13	20	900	0,011	20	200
BZ-8-14	8-14	25	43	44	19	25	1600	0,020	25	200
BZ-15-20	15-20	25	46	44	19	25	1600	0,022	20	160

Для использования только при статических нагрузках. ПРЕДЕЛ ОГНЕСТОЙКОСТИ (СМ. ТАБЛ. НА СТР. 164)

BZ-M6 Балочный зажим с резьбой M6

TDZ

ОПИСАНИЕ

Свойства и преимущества
- МОНТАЖ НА ГОРИЗОНТАЛЬНУЮ СТАЛЬНУЮ БАЛКУ
- ОТВЕРСТИЕ С РЕЗЬБОЙ M6
- ИСПОЛЬЗУЕТСЯ ОДИН РАЗ, НЕ СМЕЩАЕТСЯ
- МОНТАЖ БЕЗ СВАРКИ И СВЕРЛЕНИЯ
- ДЛЯ УСТАНОВКИ НЕОБХОДИМ ТОЛЬКО МОЛОТОК
- ВЫДЕРЖИВАЕТ ЗНАЧИТЕЛЬНЫЕ НАГРУЗКИ

Материал
ПРУЖИННАЯ СТАЛЬ
МАРКИ 65Г, ГОСТ 2283-79

Исполнение
ТЕРМОДИФФУЗИОННОЕ ЦИНКОВАНИЕ
ГОСТ Р 9.316-2006)
КЛИМАТИЧЕСКОЕ ИСПОЛНЕНИЕ УТ 1,5
СООТВЕТСТВУЕТ (ГОСТ 15150-69)
ДЛЯ ПРОКЛАДКИ ВНУТРИ
И СНАРУЖИ ПОМЕЩЕНИЙ

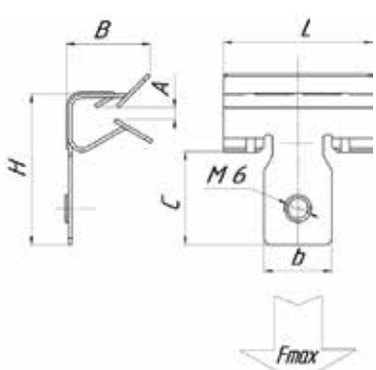

Артикул	A (мм)	B (мм)	H (мм)	L (мм)	b (мм)	C (мм)	F max (N)	кг/шт	Уп. min	Уп. max
BZ-2-7-M6	2-7	22	30	32	13	20	900	0,011	20	200
BZ-8-14-M6	8-14	28	43	44	19	25	1600	0,020	25	200
BZ-15-20-M6	15-20	28	43	44	19	25	1600	0,022	20	160

Для использования только при статических нагрузках. ПРЕДЕЛ ОГНЕСТОЙКОСТИ (СМ. ТАБЛ. НА СТР. 164)

BZ-U Балочный зажим с уголком

ОПИСАНИЕ

Свойства и преимущества

- МОНТАЖ НА ГОРИЗОНТАЛЬНУЮ СТАЛЬНУЮ БАЛКУ
- С РЕЗЬБОЙ, ДЛЯ МОНТАЖА ПОЖАРНОЙ СИГНАЛИЗАЦИИ, ОСВЕТИТЕЛЬНЫХ ПРИБОРОВ, И Т.Д.
- ИСПОЛЬЗУЕТСЯ ОДИН РАЗ, НЕ СМЕЩАЕТСЯ
- МОНТАЖ БЕЗ СВАРКИ И СВЕРЛЕНИЯ
- ДЛЯ УСТАНОВКИ НЕОБХОДИМ ТОЛЬКО МОЛОТОК
- ВЫДЕРЖИВАЕТ ЗНАЧИТЕЛЬНЫЕ НАГРУЗКИ

Материал

ПРУЖИННАЯ СТАЛЬ МАРКИ 65Г, ГОСТ 2283-79

Исполнение

ТЕРМОДИФФУЗИОННОЕ ЦИНКОВАНИЕ ПО 4-МУ КЛАССУ ГОСТ Р 9.316-2006, НЕ МЕНЕЕ 192 ЧАСОВ В СОЛЯНОМ ТУМАНЕ ВНУТРИ И СНАРУЖИ ПОМЕЩЕНИЙ

Артикул	B (мм)	b (мм)	C (мм)	H (мм)	L (мм)	M (мм)	F max (N)	кг/шт	Уп. min
BZ-2-7-U6	23	16	20	36	32	6	250	0,016	20
BZ-8-14-U6	26	20	20	50	44	6	300	0,030	25
BZ-15-20-U6	26	20	20	50	44	6	300	0,035	20
BZ-2-7-U8	23	16	20	36	32	8	300	0,016	20
BZ-8-14-U8	26	20	20	50	44	8	350	0,030	25
BZ-15-20-U8	26	20	20	50	44	8	350	0,035	20

Для использования только при статических нагрузках. предел огнестойкости (см. табл. на стр. 164)

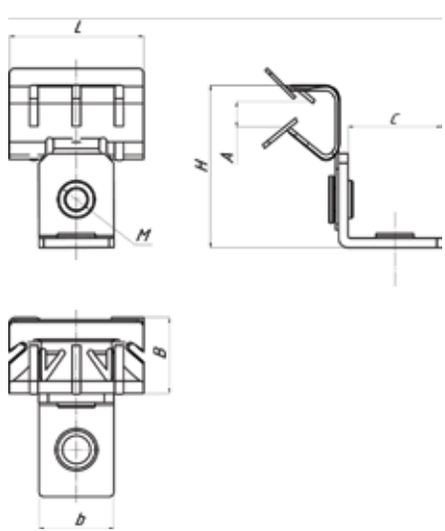

BZ-M6-G Балочный зажим с отгибом и резьбой M6

TDZ

ОПИСАНИЕ

Свойства и преимущества

- МОНТАЖ НА ГОРИЗОНТАЛЬНУЮ СТАЛЬНУЮ БАЛКУ СИГНАЛИЗАЦИИ, ОСВЕТИТЕЛЬНЫХ ПРИБОРОВ, И Т.Д.
- ИСПОЛЬЗУЕТСЯ ОДИН РАЗ, НЕ СМЕЩАЕТСЯ
- МОНТАЖ БЕЗ СВАРКИ И СВЕРЛЕНИЯ
- ДЛЯ УСТАНОВКИ НЕОБХОДИМ ТОЛЬКО МОЛОТОК
- ВЫДЕРЖИВАЕТ ЗНАЧИТЕЛЬНЫЕ НАГРУЗКИ

Материал

ПРУЖИННАЯ СТАЛЬ МАРКИ 65Г, ГОСТ 2283-79

Исполнение

ТЕРМОДИФФУЗИОННОЕ ЦИНКОВАНИЕ ГОСТ Р 9.316-2006)

КЛИМАТИЧЕСКОЕ ИСПОЛНЕНИЕ УТ 1,5 СООТВЕТСТВУЕТ (ГОСТ 15150-69) ДЛЯ ПРОКЛАДКИ ВНУТРИ И СНАРУЖИ ПОМЕЩЕНИЙ

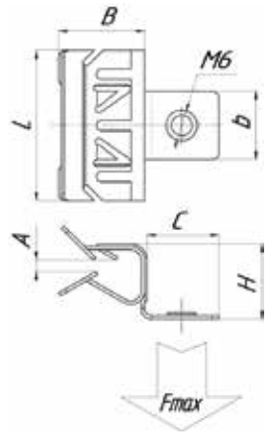

Артикул	A (мм)	B (мм)	H (мм)	L (мм)	b (мм)	C (мм)	F max (N)	кг/шт	Уп. min	Уп. max
BZ-2-7-M6-G	2-7	22	12	32	13	20	150	0,011	20	200
BZ-8-14-M6-G	8-14	28	23	44	19	20	200	0,020	25	200
BZ-15-20-M6-G	15-20	28	28	44	19	20	200	0,022	20	160

Для использования только при статических нагрузках.

BZ-V6-10 Балочный зажим с винтом M6*9

TDZ

ОПИСАНИЕ

Свойства и преимущества

- МОНТАЖ НА ГОРИЗОНТАЛЬНУЮ СТАЛЬНУЮ БАЛКУ
- С ВИНТОМ M6X9, ДЛЯ МОНТАЖА ХОМУТОВ, ОСВЕТИТЕЛЬНЫХ ПРИБОРОВ, И Т.Д.
- ИСПОЛЬЗУЕТСЯ ОДИН РАЗ, НЕ СМЕЩАЕТСЯ
- МОНТАЖ БЕЗ СВАРКИ И СВЕРЛЕНИЯ
- ДЛЯ УСТАНОВКИ НЕОБХОДИМ ТОЛЬКО МОЛОТОК
- ВЫДЕРЖИВАЕТ ЗНАЧИТЕЛЬНЫЕ НАГРУЗКИ

Материал

ПРУЖИННАЯ СТАЛЬ МАРКИ 65Г, ГОСТ 2283-79

Исполнение

ТЕРМОДИФФУЗИОННОЕ ЦИНКОВАНИЕ ГОСТ Р 9.316-2006)

КЛИМАТИЧЕСКОЕ ИСПОЛНЕНИЕ УТ 1,5 СООТВЕТСТВУЕТ (ГОСТ 15150-69) ДЛЯ ПРОКЛАДКИ ВНУТРИ И СНАРУЖИ ПОМЕЩЕНИЙ

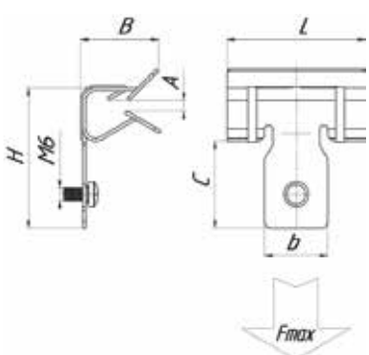

Артикул	A (мм)	B (мм)	H (мм)	L (мм)	b (мм)	C (мм)	F max (N)	кг/шт	Уп. min	Уп. max
BZ-2-7-V6-10	2-7	22	30	32	13	20	900	0,016	20	200
BZ-8-14-V6-10	8-14	25	43	44	19	25	1600	0,020	25	200
BZ-15-20-V6-10	15-20	25	46	44	19	25	1600	0,025	20	160

Для использования только при статических нагрузках. предел огнестойкости (см. табл. на стр. 164)

BZ-V6-10-G Балочный зажим с отгибом и винтом M6*9

ОПИСАНИЕ

Свойства и преимущества

- МОНТАЖ НА ГОРИЗОНТАЛЬНУЮ СТАЛЬНУЮ БАЛКУ
- ДЛЯ МОНТАЖА ПОЖАРНОЙ СИГНАЛИЗАЦИИ, ОСВЕТИТЕЛЬНЫХ ПРИБОРОВ, И Т.Д.
- ИСПОЛЬЗУЕТСЯ ОДИН РАЗ, НЕ СМЕЩАЕТСЯ
- МОНТАЖ БЕЗ СВАРКИ И СВЕРЛЕНИЯ
- ДЛЯ УСТАНОВКИ НЕОБХОДИМ ТОЛЬКО МОЛОТОК
- ВЫДЕРЖИВАЕТ ЗНАЧИТЕЛЬНЫЕ НАГРУЗКИ

Материал

ПРУЖИННАЯ СТАЛЬ
МАРКИ 65Г, ГОСТ 2283-79

Исполнение

ТЕРМОДИФФУЗИОННОЕ ЦИНКОВАНИЕ
ГОСТ Р 9.316-2006)
КЛИМАТИЧЕСКОЕ ИСПОЛНЕНИЕ УТ 1,5
СООТВЕТСТВУЕТ (ГОСТ 15150-69)
ДЛЯ ПРОКЛАДКИ ВНУТРИ
И СНАРУЖИ ПОМЕЩЕНИЙ

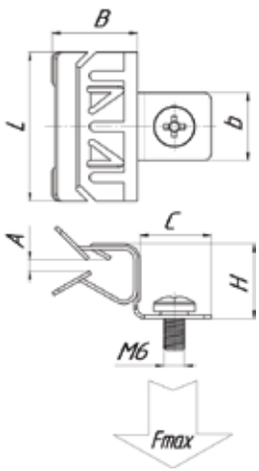

Артикул	A (мм)	B (мм)	H (мм)	L (мм)	b (мм)	C (мм)	F max (N)	кг/шт	Уп. min	Уп. max
BZ-2-7-V6-10-G	2-7	22	12	32	13	20	150	0,016	20	200
BZ-8-14-V6-10-G	8-14	25	23	44	19	20	200	0,025	25	200
BZ-15-20-V6-10-G	15-20	25	25	44	19	20	200	0,025	20	160

Для использования только при статических нагрузках.

BZ-S Балочный зажим под нейлоновую стяжку

ОПИСАНИЕ

Свойства и преимущества

- МОНТАЖ НА ГОРИЗОНТАЛЬНУЮ СТАЛЬНУЮ БАЛКУ
- АДАПТЕР ДЛЯ КАБЕЛЬНЫХ СТЯЖЕК (МАКС. ШИРИНА 8,5 ММ)
- ИСПОЛЬЗУЕТСЯ ОДИН РАЗ, НЕ СМЕЩАЕТСЯ
- МОНТАЖ БЕЗ СВАРКИ И СВЕРЛЕНИЯ
- ДЛЯ УСТАНОВКИ НЕОБХОДИМ ТОЛЬКО МОЛОТОК
- ВЫДЕРЖИВАЕТ ЗНАЧИТЕЛЬНЫЕ НАГРУЗКИ

Материал

ПРУЖИННАЯ СТАЛЬ
МАРКИ 65Г, ГОСТ 2283-79

Исполнение

ТЕРМОДИФФУЗИОННОЕ ЦИНКОВАНИЕ
ГОСТ Р 9.316-2006)
КЛИМАТИЧЕСКОЕ ИСПОЛНЕНИЕ УТ 1,5
СООТВЕТСТВУЕТ (ГОСТ 15150-69)
ДЛЯ ПРОКЛАДКИ ВНУТРИ
И СНАРУЖИ ПОМЕЩЕНИЙ

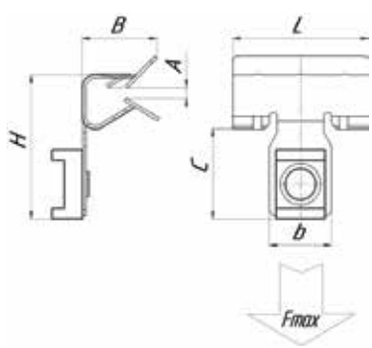

Артикул	A (мм)	B (мм)	H (мм)	L (мм)	b (мм)	C (мм)	F max (N)	кг/шт	Уп. min	Уп. max
BZ-2-7-S	2-7	22	30	32	13	20	150	0,014	25	300
BZ-8-14-S	8-14	28	43	44	19	25	150	0,023	20	160
BZ-15-20-S	15-20	28	49	44	19	25	150	0,024	15	120

Для использования только при статических нагрузках.

BZ-SV Балочный зажим под нейлоновую стяжку внутр.

TDZ

ОПИСАНИЕ

Свойства и преимущества

- МОНТАЖ НА ГОРИЗОНТАЛЬНУЮ СТАЛЬНУЮ БАЛКУ
- АДАПТЕР ДЛЯ КАБЕЛЬНЫХ СТЯЖЕК (МАКС. ШИРИНА 8,5 ММ)
- ИСПОЛЬЗУЕТСЯ ОДИН РАЗ, НЕ СМЕЩАЕТСЯ
- МОНТАЖ БЕЗ СВАРКИ И СВЕРЛЕНИЯ
- ДЛЯ УСТАНОВКИ НЕОБХОДИМ ТОЛЬКО МОЛОТОК
- ВЫДЕРЖИВАЕТ ЗНАЧИТЕЛЬНЫЕ НАГРУЗКИ

Материал

ПРУЖИННАЯ СТАЛЬ
МАРКИ 65Г, ГОСТ 2283-79

Исполнение

ТЕРМОДИФФУЗИОННОЕ ЦИНКОВАНИЕ
ГОСТ Р 9.316-2006)
КЛИМАТИЧЕСКОЕ ИСПОЛНЕНИЕ УТ 1,5
СООТВЕТСТВУЕТ (ГОСТ 15150-69)
ДЛЯ ПРОКЛАДКИ ВНУТРИ
И СНАРУЖИ ПОМЕЩЕНИЙ

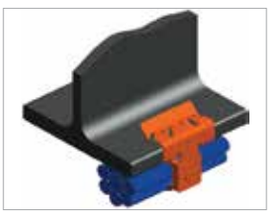

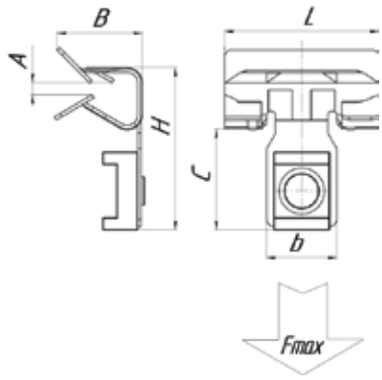

Артикул	A (мм)	B (мм)	H (мм)	L (мм)	b (мм)	C (мм)	F max (N)	кг/шт	Уп. min	Уп. max
BZ-2-7-SV	2-7	22	30	32	13	20	150	0,014	25	300
BZ-8-14-SV	8-14	28	43	44	19	25	150	0,023	20	160
BZ-15-20-SV	15-20	28	49	44	19	25	150	0,024	15	120

Для использования только при статических нагрузках.

BZ-P Балочный зажим под перфоленту

TDZ

ОПИСАНИЕ

Свойства и преимущества

- МОНТАЖ НА ГОРИЗОНТАЛЬНУЮ СТАЛЬНУЮ БАЛКУ
- АДАПТЕР ДЛЯ КАБЕЛЬНЫХ СТЯЖЕК (МАКС. ШИРИНА 8,5 ММ)
- ИСПОЛЬЗУЕТСЯ ОДИН РАЗ, НЕ СМЕЩАЕТСЯ
- МОНТАЖ БЕЗ СВАРКИ И СВЕРЛЕНИЯ
- ДЛЯ УСТАНОВКИ НЕОБХОДИМ ТОЛЬКО МОЛОТОК
- ВЫДЕРЖИВАЕТ ЗНАЧИТЕЛЬНЫЕ НАГРУЗКИ

Материал

ПРУЖИННАЯ СТАЛЬ
МАРКИ 65Г, ГОСТ 2283-79

Исполнение

ТЕРМОДИФФУЗИОННОЕ ЦИНКОВАНИЕ
ГОСТ Р 9.316-2006)
КЛИМАТИЧЕСКОЕ ИСПОЛНЕНИЕ УТ 1,5
СООТВЕТСТВУЕТ (ГОСТ 15150-69)
ДЛЯ ПРОКЛАДКИ ВНУТРИ
И СНАРУЖИ ПОМЕЩЕНИЙ

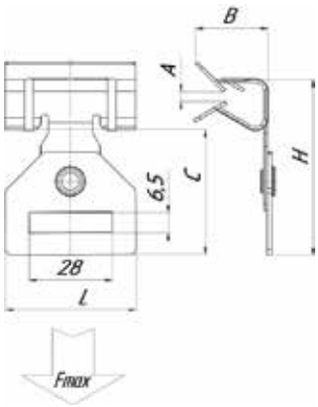

Артикул	A (мм)	B (мм)	H (мм)	L (мм)	b (мм)	C (мм)	F max (N)	кг/шт	Уп. min	Уп. max
BZ-2-7-P	2-7	22	47	44	13	36	900	0,027	15	180
BZ-8-14-P	8-14	23	58	44	19	41	1600	0,036	15	120
BZ-15-20-P	15-20	25	65	44	19	41	1600	0,036	20	160

Для использования только при статических нагрузках.

BZ-T Балочный зажим под трубу

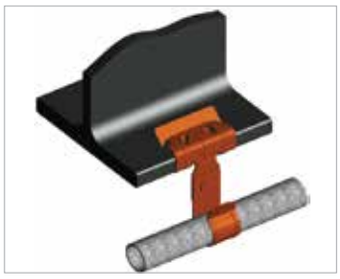

ОПИСАНИЕ

Свойства и преимущества

- МОНТАЖ НА ГОРИЗОНТАЛЬНУЮ СТАЛЬНУЮ БАЛКУ
- МОНТАЖ ТРУБ И КАБЕЛЕЙ
- ИСПОЛЬЗУЕТСЯ ОДИН РАЗ, НЕ СМЕЩАЕТСЯ
- МОНТАЖ БЕЗ СВАРКИ И СВЕРЛЕНИЯ
- ДЛЯ УСТАНОВКИ НЕОБХОДИМ ТОЛЬКО МОЛОТОК
- ВЫДЕРЖИВАЕТ ЗНАЧИТЕЛЬНЫЕ НАГРУЗКИ

Материал

ПРУЖИННАЯ СТАЛЬ МАРКИ 65Г, ГОСТ 2283-79

Исполнение

ТЕРМОДИФФУЗИОННОЕ ЦИНКОВАНИЕ (ГОСТ Р 9.316-2006)

КЛИМАТИЧЕСКОЕ ИСПОЛНЕНИЕ УТ 1,5 СООТВЕТСТВУЕТ (ГОСТ 15150-69)

ДЛЯ ПРОКЛАДКИ ВНУТРИ И СНАРУЖИ ПОМЕЩЕНИЙ

Артикул	A (мм)	B (мм)	H (мм)	L (мм)	b (мм)	C (мм)	d (мм)	кг/шт	Уп. min	Уп. max	
BZ-2-7-T20	2-7	22	60	32	20	50	20	0,023	15	180	
BZ-8-14-T20	8-14	26	71	44	20	52	20	0,033	15	120	🔥
BZ-15-20-T20	15-20	26	77	44	20	52	20	0,034	10	80	🔥
BZ-2-7-T25	2-7	22	62	32	20	52	25	0,024	20	160	
BZ-8-14-T25	8-14	26	73	44	20	56	25	0,034	10	80	🔥
BZ-15-20-T25	15-20	26	77	44	20	56	25	0,035	10	80	🔥
BZ-2-7-T32	2-7	22	65	32	20	57	32	0,026	15	120	
BZ-8-14-T32	8-14	26	76	44	20	58	32	0,035	8	64	🔥
BZ-15-20-T32	15-20	26	80	44	20	58	32	0,037	7	56	🔥

Для использования только при статических нагрузках. 🔥 предел огнестойкости (см. табл. на стр. 164)

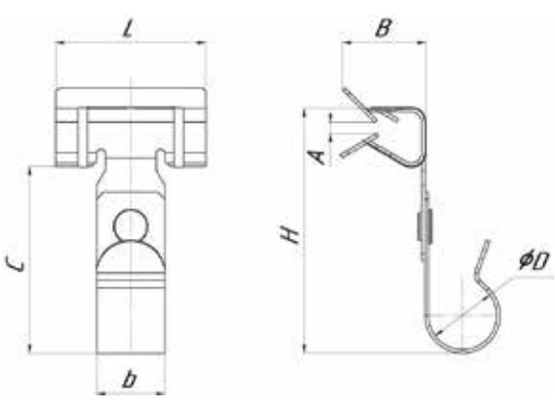

BZ-TD Балочный зажим под трубу двойной

TDZ

ОПИСАНИЕ

Свойства и преимущества

- МОНТАЖ НА ГОРИЗОНТАЛЬНУЮ СТАЛЬНУЮ БАЛКУ
- МОНТАЖ ТРУБ И КАБЕЛЕЙ
- ИСПОЛЬЗУЕТСЯ ОДИН РАЗ, НЕ СМЕЩАЕТСЯ
- МОНТАЖ БЕЗ СВАРКИ И СВЕРЛЕНИЯ
- ДЛЯ УСТАНОВКИ НЕОБХОДИМ ТОЛЬКО МОЛОТОК
- ВЫДЕРЖИВАЕТ ЗНАЧИТЕЛЬНЫЕ НАГРУЗКИ

Материал

ПРУЖИННАЯ СТАЛЬ МАРКИ 65Г, ГОСТ 2283-79

Исполнение

ТЕРМОДИФФУЗИОННОЕ ЦИНКОВАНИЕ
(ГОСТ Р 9.316-2006)

КЛИМАТИЧЕСКОЕ ИСПОЛНЕНИЕ УТ 1,5
СООТВЕТСТВУЕТ (ГОСТ 15150-69)

ДЛЯ ПРОКЛАДКИ ВНУТРИ И СНАРУЖИ ПОМЕЩЕНИЙ

Артикул	A (мм)	B (мм)	H (мм)	L (мм)	b (мм)	C (мм)	d (мм)	кг/шт	Уп. min	Уп. max	
BZ-2-7-TD20	2-7	22	60	32	20	50	20	0,035	10	80	
BZ-8-14-TD20	8-14	28	71	44	20	55	20	0,042	8	64	🔥
BZ-15-20-TD20	15-20	28	78	44	20	55	20	0,044	8	64	🔥
BZ-2-7-TD25	2-7	22	62	32	20	52	25	0,036	10	80	
BZ-8-14-TD25	8-14	28	73	44	20	56	25	0,044	6	48	🔥
BZ-15-20-TD25	15-20	28	80	44	20	56	25	0,047	6	48	🔥
BZ-2-7-TD32	2-7	22	65	32	20	57	32	0,041	8	64	
BZ-8-14-TD32	8-14	28	76	44	20	60	32	0,049	6	48	🔥
BZ-15-20-TD32	15-20	28	83	44	20	60	32	0,063	3	24	🔥

Для использования только при статических нагрузках. 🔥 предел огнестойкости (см. табл. на стр. 164)

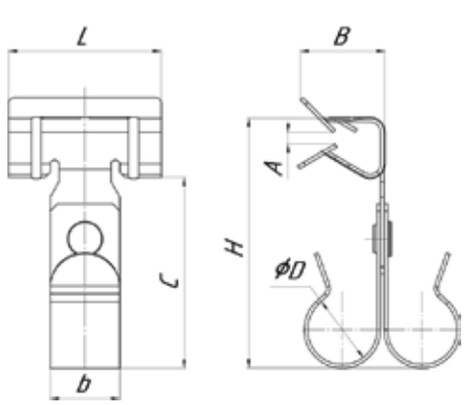

BZ-PL Балочный зажим с пластиной

ОПИСАНИЕ

Свойства и преимущества

- МОНТАЖ НА ГОРИЗОНТАЛЬНУЮ СТАЛЬНУЮ БАЛКУ
- С ГИБКОЙ НАКЛАДКОЙ ДЛЯ ФИКСАЦИИ КАБЕЛЕЙ И ДР.
- ИСПОЛЬЗУЕТСЯ ОДИН РАЗ, НЕ СМЕЩАЕТСЯ
- МОНТАЖ БЕЗ СВАРКИ И СВЕРЛЕНИЯ
- ДЛЯ УСТАНОВКИ НЕОБХОДИМ ТОЛЬКО МОЛОТОК
- ВЫДЕРЖИВАЕТ ЗНАЧИТЕЛЬНЫЕ НАГРУЗКИ

Материал

ПРУЖИННАЯ СТАЛЬ
МАРКИ 65Г, ГОСТ 2283-79

Исполнение

ТЕРМОДИФФУЗИОННОЕ ЦИНКОВАНИЕ
ГОСТ Р 9.316-2006)
КЛИМАТИЧЕСКОЕ ИСПОЛНЕНИЕ УТ 1,5
СООТВЕТСТВУЕТ (ГОСТ 15150-69)
ДЛЯ ПРОКЛАДКИ ВНУТРИ
И СНАРУЖИ ПОМЕЩЕНИЙ

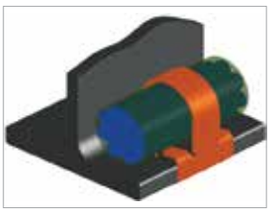

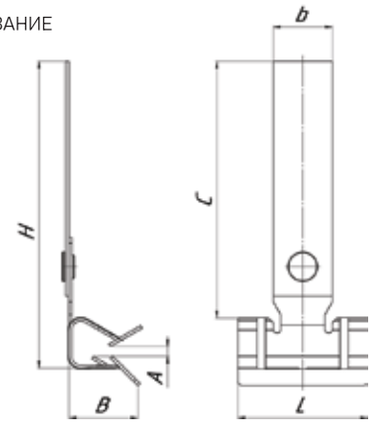

Артикул	A (мм)	B (мм)	H (мм)	L (мм)	b (мм)	C (мм)	кг/шт	Уп. min	Уп. max
BZ-2-7-PL	2-7	22	93	32	20	82	0,028	15	180
BZ-8-14-PL	8-14	28	103	44	20	86	0,037	15	120
BZ-15-20-PL	15-20	28	108	44	20	83	0,038	10	80

Для использования только при статических нагрузках.

VBZ Вертикальный балочный зажим с отверстием

ОПИСАНИЕ

Свойства и преимущества

- МОНТАЖ НА ВЕРТИКАЛЬНЫХ ПОЛКАХ СТАЛЬНЫХ БАЛОК, РЕШЕТЧАТЫХ НАСТИЛАХ
- КРЕПЛЕНИЕ ДЛЯ ТРОСА И ЦЕПИ
- ИСПОЛЬЗУЕТСЯ ОДИН РАЗ, НЕ СМЕЩАЕТСЯ
- МОНТАЖ БЕЗ СВАРКИ И СВЕРЛЕНИЯ
- ДЛЯ УСТАНОВКИ НЕОБХОДИМ ТОЛЬКО МОЛОТОК
- ВЫДЕРЖИВАЕТ ЗНАЧИТЕЛЬНЫЕ НАГРУЗКИ

Материал

ПРУЖИННАЯ СТАЛЬ
МАРКИ 65Г, ГОСТ 2283-79

Исполнение

ТЕРМОДИФФУЗИОННОЕ ЦИНКОВАНИЕ
ГОСТ Р 9.316-2006)
КЛИМАТИЧЕСКОЕ ИСПОЛНЕНИЕ УТ 1,5
СООТВЕТСТВУЕТ (ГОСТ 15150-69)
ДЛЯ ПРОКЛАДКИ ВНУТРИ
И СНАРУЖИ ПОМЕЩЕНИЙ

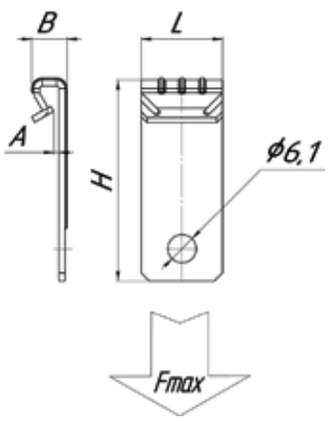

Артикул	A (мм)	B (мм)	H (мм)	L (мм)	F max (N)	кг/шт	Уп. min	Уп. max
VBZ-1-5	1-5	8	49	20	700	0,009	30	600

Для использования только при статических нагрузках. предел огнестойкости (см. табл. на стр. 164)

VBZ-M6 Вертикальный балочный зажим с резьбой

TDZ

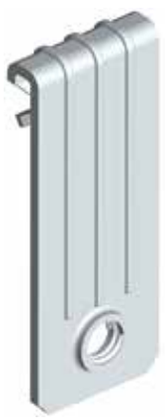

ОПИСАНИЕ

Свойства и преимущества

- МОНТАЖ НА ВЕРТИКАЛЬНЫХ ПОЛКАХ СТАЛЬНЫХ БАЛОК, РЕШЕТЧАТЫХ НАСТИЛАХ
- ОТВЕРСТИЕ С РЕЗЬБОЙ М6
- ИСПОЛЬЗУЕТСЯ ОДИН РАЗ, НЕ СМЕЩАЕТСЯ
- МОНТАЖ БЕЗ СВАРКИ И СВЕРЛЕНИЯ
- ДЛЯ УСТАНОВКИ НЕОБХОДИМ ТОЛЬКО МОЛОТОК
- ВЫДЕРЖИВАЕТ ЗНАЧИТЕЛЬНЫЕ НАГРУЗКИ

Материал

ПРУЖИННАЯ СТАЛЬ МАРКИ 65Г, ГОСТ 2283-79

Исполнение

ТЕРМОДИФФУЗИОННОЕ ЦИНКОВАНИЕ ГОСТ Р 9.316-2006)

КЛИМАТИЧЕСКОЕ ИСПОЛНЕНИЕ УТ 1,5 СООТВЕТСТВУЕТ (ГОСТ 15150-69) ДЛЯ ПРОКЛАДКИ ВНУТРИ И СНАРУЖИ ПОМЕЩЕНИЙ

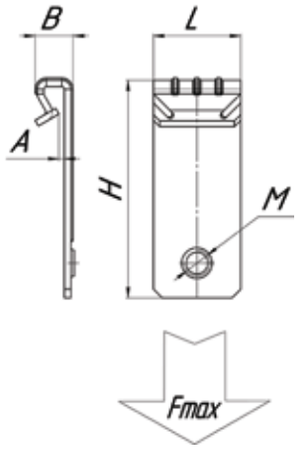

Артикул	A (мм)	B (мм)	H (мм)	L (мм)	F max (N)	кг/шт	Уп. min	Уп. max
VBZ-1-5-M6	1-5	8	49	20	700	0,009	30	600
VBZ-1-5-M8	1-5	8	49	20	700	0,009	30	600

Для использования только при статических нагрузках. Предел огнестойкости (см. табл. на стр. 164)

VBZ-M6-G Вертикальный балочный зажим с отгибом и резьбой М6

TDZ

ОПИСАНИЕ

Свойства и преимущества

- МОНТАЖ НА ВЕРТИКАЛЬНЫХ ПОЛКАХ СТАЛЬНЫХ БАЛОК, РЕШЕТЧАТЫХ НАСТИЛАХ
- С РЕЗЬБОЙ М6 ДЛЯ МОНТАЖА ПОЖАРНОЙ СИГНАЛИЗАЦИИ, ОСВЕТИТЕЛЬНЫХ ПРИБОРОВ, И Т.Д.
- ИСПОЛЬЗУЕТСЯ ОДИН РАЗ, НЕ СМЕЩАЕТСЯ
- МОНТАЖ БЕЗ СВАРКИ И СВЕРЛЕНИЯ
- ДЛЯ УСТАНОВКИ НЕОБХОДИМ ТОЛЬКО МОЛОТОК
- ВЫДЕРЖИВАЕТ ЗНАЧИТЕЛЬНЫЕ НАГРУЗКИ

Материал

ПРУЖИННАЯ СТАЛЬ МАРКИ 65Г, ГОСТ 2283-79

Исполнение

ТЕРМОДИФФУЗИОННОЕ ЦИНКОВАНИЕ ГОСТ Р 9.316-2006)

КЛИМАТИЧЕСКОЕ ИСПОЛНЕНИЕ УТ 1,5 СООТВЕТСТВУЕТ (ГОСТ 15150-69) ДЛЯ ПРОКЛАДКИ ВНУТРИ И СНАРУЖИ ПОМЕЩЕНИЙ

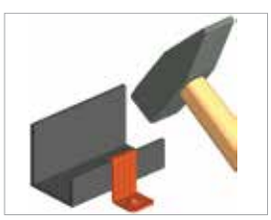

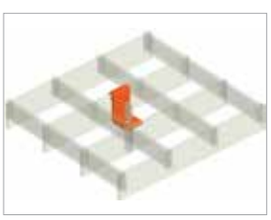

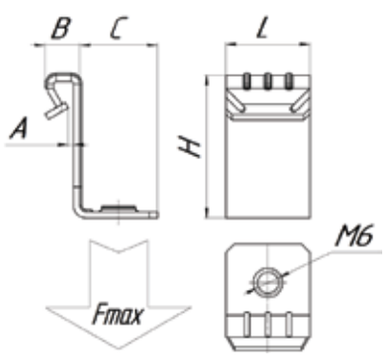

Артикул	A (мм)	B (мм)	H (мм)	L (мм)	C (мм)	F max (N)	кг/шт	Уп. min	Уп. max
VBZ-1-5-M6-G	1-5	8	32	20	20	150	0,014	30	600
VBZ-1-5-M8-G	1-5	8	32	20	20	150	0,014	30	600

Для использования только при статических нагрузках. Предел огнестойкости (см. табл. на стр. 164)

VBZ-V6-10 Вертикальный балочный зажим с винтом M6x10

ОПИСАНИЕ

Свойства и преимущества

- МОНТАЖ НА ВЕРТИКАЛЬНЫХ ПОЛКАХ СТАЛЬНЫХ БАЛОК, РЕШЕТЧАТЫХ НАСТИЛАХ
- С ВИНТОМ M6X9, ДЛЯ МОНТАЖА ХОМУТОВ, ОСВЕТИТЕЛЬНЫХ ПРИБОРОВ, И Т.Д.
- ИСПОЛЬЗУЕТСЯ ОДИН РАЗ, НЕ СМЕЩАЕТСЯ
- МОНТАЖ БЕЗ СВАРКИ И СВЕРЛЕНИЯ
- ДЛЯ УСТАНОВКИ НЕОБХОДИМ ТОЛЬКО МОЛОТОК
- ВЫДЕРЖИВАЕТ ЗНАЧИТЕЛЬНЫЕ НАГРУЗКИ

Материал

ПРУЖИННАЯ СТАЛЬ МАРКИ 65Г, ГОСТ 2283-79

Исполнение

ТЕРМОДИФФУЗИОННОЕ ЦИНКОВАНИЕ ГОСТ Р 9.316-2006)

КЛИМАТИЧЕСКОЕ ИСПОЛНЕНИЕ УТ 1,5 СООТВЕТСТВУЕТ (ГОСТ 15150-69) ДЛЯ ПРОКЛАДКИ ВНУТРИ И СНАРУЖИ ПОМЕЩЕНИЙ

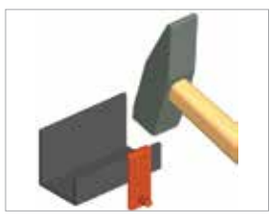

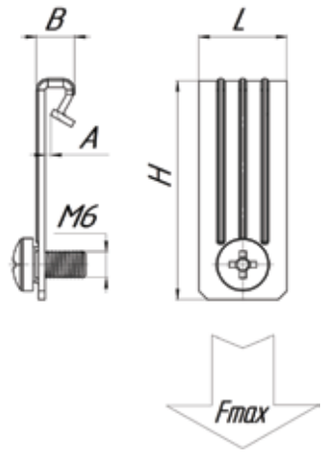

Артикул	A (мм)	B (мм)	H (мм)	L (мм)	F max (N)	кг/шт	Уп. min	Уп. max
VBZ-1-5-V6-10	1-5	8	49	20	450	0,014	25	500

Для использования только при статических нагрузках. Предел огнестойкости (см. табл. на стр. 164)

VBZ-V6-10-G Вертикальный балочный зажим с отгибом и винтом M6*10

ОПИСАНИЕ

Свойства и преимущества

- МОНТАЖ НА ВЕРТИКАЛЬНЫХ ПОЛКАХ СТАЛЬНЫХ БАЛОК, РЕШЕТЧАТЫХ НАСТИЛАХ
- ДЛЯ МОНТАЖА ПОЖАРНОЙ СИГНАЛИЗАЦИИ, ОСВЕТИТЕЛЬНЫХ ПРИБОРОВ, И Т.Д.
- ИСПОЛЬЗУЕТСЯ ОДИН РАЗ, НЕ СМЕЩАЕТСЯ
- МОНТАЖ БЕЗ СВАРКИ И СВЕРЛЕНИЯ
- ДЛЯ УСТАНОВКИ НЕОБХОДИМ ТОЛЬКО МОЛОТОК
- ВЫДЕРЖИВАЕТ ЗНАЧИТЕЛЬНЫЕ НАГРУЗКИ

Материал

ПРУЖИННАЯ СТАЛЬ МАРКИ 65Г, ГОСТ 2283-79

Исполнение

ТЕРМОДИФФУЗИОННОЕ ЦИНКОВАНИЕ ГОСТ Р 9.316-2006)

КЛИМАТИЧЕСКОЕ ИСПОЛНЕНИЕ УТ 1,5 СООТВЕТСТВУЕТ (ГОСТ 15150-69) ДЛЯ ПРОКЛАДКИ ВНУТРИ И СНАРУЖИ ПОМЕЩЕНИЙ

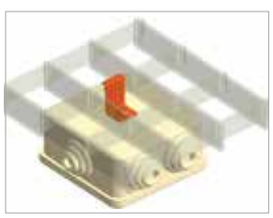

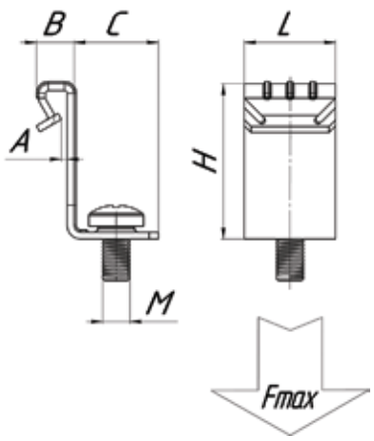

Артикул	A (мм)	B (мм)	H (мм)	L (мм)	C (мм)	F max (N)	кг/шт	Уп. min	Уп. max
VBZ-1-5-V6-10-G	1-5	8	32	20	20	150	0,014	25	500

Для использования только при статических нагрузках. Предел огнестойкости (см. табл. на стр. 164)

VBZ-U Вертикальный балочный зажим с уголком

TDZ

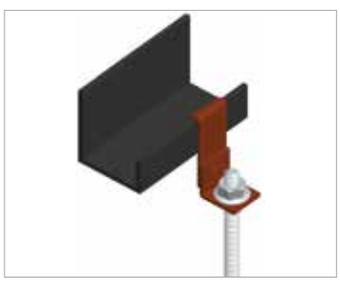

ОПИСАНИЕ

Свойства и преимущества

- МОНТАЖ НА ВЕРТИКАЛЬНЫХ ПОЛКАХ СТАЛЬНЫХ БАЛОК, РЕШЕТЧАТЫХ НАСТИЛАХ
- ПРОФИЛЬНЫЙ УГОЛОК ЗНАЧИТЕЛЬНО УВЕЛИЧИВАЕТ НЕСУЩУЮ СПОСОБНОСТЬ ИЗДЕЛИЯ КАК МОНТАЖНОГО УЗЛА
- ИСПОЛЬЗУЕТСЯ ОДИН РАЗ, НЕ СМЕЩАЕТСЯ
- МОНТАЖ БЕЗ СВАРКИ И СВЕРЛЕНИЯ
- ДЛЯ УСТАНОВКИ НЕОБХОДИМ ТОЛЬКО МОЛОТОК

Материал

ПРУЖИННАЯ СТАЛЬ МАРКИ 65Г, ГОСТ 2283-79

Исполнение

ТЕРМОДИФФУЗИОННОЕ ЦИНКОВАНИЕ (ГОСТ Р 9.316-2006)

КЛИМАТИЧЕСКОЕ ИСПОЛНЕНИЕ УТ 1,5 СООТВЕТСТВУЕТ (ГОСТ 15150-69)

ДЛЯ ПРОКЛАДКИ ВНУТРИ И СНАРУЖИ ПОМЕЩЕНИЙ

Артикул	F max (N)	кг/шт	Уп. min
VBZ-1-5-U6	300	0,010	20
VBZ-1-5-U8	300	0,010	20

Для использования только при статических нагрузках. предел огнестойкости (см. табл. на стр. 164)

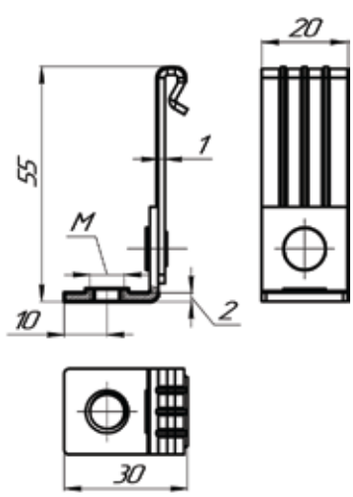

VBZ-S Вертикальный балочный зажим под нейлоновую стяжку

ОПИСАНИЕ

Свойства и преимущества

- МОНТАЖ НА ВЕРТИКАЛЬНЫХ ПОЛКАХ СТАЛЬНЫХ БАЛОК, РЕШЕТЧАТЫХ НАСТИЛАХ
- АДАПТЕР ДЛЯ КАБЕЛЬНЫХ СТЯЖЕК (МАКС. ШИРИНА 8,5 ММ)
- ИСПОЛЬЗУЕТСЯ ОДИН РАЗ, НЕ СМЕЩАЕТСЯ
- МОНТАЖ БЕЗ СВАРКИ И СВЕРЛЕНИЯ
- ДЛЯ УСТАНОВКИ НЕОБХОДИМ ТОЛЬКО МОЛОТОК
- ВЫДЕРЖИВАЕТ ЗНАЧИТЕЛЬНЫЕ НАГРУЗКИ

Материал

ПРУЖИННАЯ СТАЛЬ МАРКИ 65Г, ГОСТ 2283-79

Исполнение

ТЕРМОДИФФУЗИОННОЕ ЦИНКОВАНИЕ ГОСТ Р 9.316-2006)

КЛИМАТИЧЕСКОЕ ИСПОЛНЕНИЕ УТ 1,5 СООТВЕТСТВУЕТ (ГОСТ 15150-69) ДЛЯ ПРОКЛАДКИ ВНУТРИ И СНАРУЖИ ПОМЕЩЕНИЙ

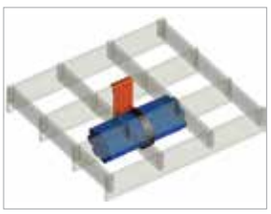

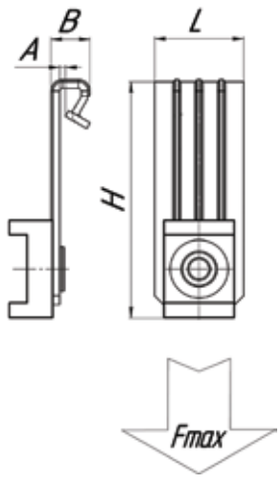

Артикул	A (мм)	B (мм)	H (мм)	L (мм)	F max (N)	кг/шт	Уп. min	Уп. max
VBZ-1-5-S	1-5	8	53	20	150	0,013	25	500

Для использования только при статических нагрузках.

VBZ-SV Вертикальный балочный зажим под нейлоновую стяжку внутр.

ОПИСАНИЕ

Свойства и преимущества

- МОНТАЖ НА ВЕРТИКАЛЬНЫХ ПОЛКАХ СТАЛЬНЫХ БАЛОК, РЕШЕТЧАТЫХ НАСТИЛАХ
- АДАПТЕР ДЛЯ КАБЕЛЬНЫХ СТЯЖЕК (МАКС. ШИРИНА 8,5 ММ)
- ИСПОЛЬЗУЕТСЯ ОДИН РАЗ, НЕ СМЕЩАЕТСЯ
- МОНТАЖ БЕЗ СВАРКИ И СВЕРЛЕНИЯ
- ДЛЯ УСТАНОВКИ НЕОБХОДИМ ТОЛЬКО МОЛОТОК
- ВЫДЕРЖИВАЕТ ЗНАЧИТЕЛЬНЫЕ НАГРУЗКИ

Материал

ПРУЖИННАЯ СТАЛЬ МАРКИ 65Г, ГОСТ 2283-79

Исполнение

ТЕРМОДИФФУЗИОННОЕ ЦИНКОВАНИЕ ГОСТ Р 9.316-2006)

КЛИМАТИЧЕСКОЕ ИСПОЛНЕНИЕ УТ 1,5 СООТВЕТСТВУЕТ (ГОСТ 15150-69) ДЛЯ ПРОКЛАДКИ ВНУТРИ И СНАРУЖИ ПОМЕЩЕНИЙ

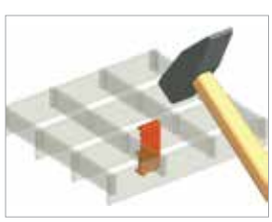

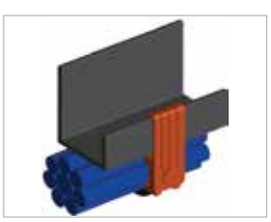

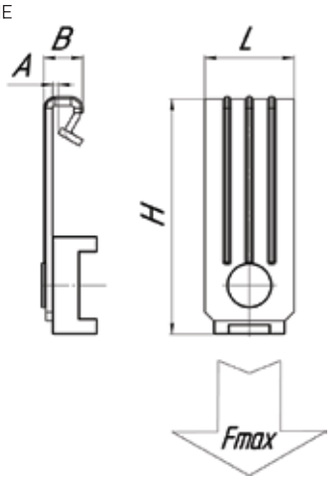

Артикул	A (мм)	B (мм)	H (мм)	L (мм)	F max (N)	кг/шт	Уп. min	Уп. max
VBZ-1-5-SV	1-5	8	53	20	150	0,013	25	500

Для использования только при статических нагрузках.

VBZ-P Вертикальный балочный зажим под перфоленту

TDZ

ОПИСАНИЕ

Свойства и преимущества

- МОНТАЖ НА ВЕРТИКАЛЬНЫХ ПОЛКАХ СТАЛЬНЫХ БАЛОК, РЕШЕТЧАТЫХ НАСТИЛАХ
- АДАПТЕР ДЛЯ МОНТАЖНОЙ ЛЕНТЫ (МАКС. ШИРИНА 28 ММ)
- ИСПОЛЬЗУЕТСЯ ОДИН РАЗ, НЕ СМЕЩАЕТСЯ
- МОНТАЖ БЕЗ СВАРКИ И СВЕРЛЕНИЯ
- ДЛЯ УСТАНОВКИ НЕОБХОДИМ ТОЛЬКО МОЛОТОК
- ВЫДЕРЖИВАЕТ ЗНАЧИТЕЛЬНЫЕ НАГРУЗКИ

Материал

ПРУЖИННАЯ СТАЛЬ
МАРКИ 65Г, ГОСТ 2283-79

Исполнение

ТЕРМОДИФФУЗИОННОЕ ЦИНКОВАНИЕ
ГОСТ Р 9.316-2006)
КЛИМАТИЧЕСКОЕ ИСПОЛНЕНИЕ УТ 1,5
СООТВЕТСТВУЕТ (ГОСТ 15150-69)
ДЛЯ ПРОКЛАДКИ ВНУТРИ
И СНАРУЖИ ПОМЕЩЕНИЙ

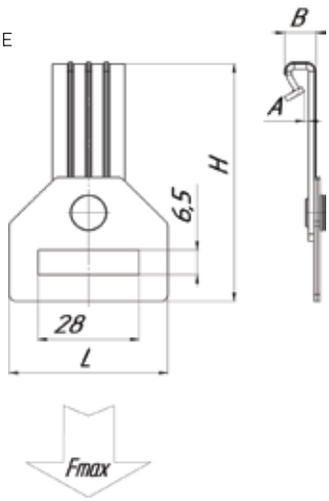

Артикул	A (мм)	B (мм)	H (мм)	L (мм)	F max (N)	кг/шт	Уп. min	Уп. max
VBZ-1-5-P	1-5	8	67	44	750	0,024	20	400

Для использования только при статических нагрузках.

VBZ-T Вертикальный балочный зажим под трубу

TDZ

ОПИСАНИЕ

Свойства и преимущества

- МОНТАЖ НА ВЕРТИКАЛЬНЫХ ПОЛКАХ СТАЛЬНЫХ БАЛОК, РЕШЕТЧАТЫХ НАСТИЛАХ
- МОНТАЖ ТРУБ И КАБЕЛЕЙ
- ИСПОЛЬЗУЕТСЯ ОДИН РАЗ, НЕ СМЕЩАЕТСЯ
- МОНТАЖ БЕЗ СВАРКИ И СВЕРЛЕНИЯ
- ДЛЯ УСТАНОВКИ НЕОБХОДИМ ТОЛЬКО МОЛОТОК
- ВЫДЕРЖИВАЕТ ЗНАЧИТЕЛЬНЫЕ НАГРУЗКИ

Материал

ПРУЖИННАЯ СТАЛЬ
МАРКИ 65Г, ГОСТ 2283-79

Исполнение

ТЕРМОДИФФУЗИОННОЕ ЦИНКОВАНИЕ
ГОСТ Р 9.316-2006)
КЛИМАТИЧЕСКОЕ ИСПОЛНЕНИЕ УТ 1,5
СООТВЕТСТВУЕТ (ГОСТ 15150-69)
ДЛЯ ПРОКЛАДКИ ВНУТРИ
И СНАРУЖИ ПОМЕЩЕНИЙ

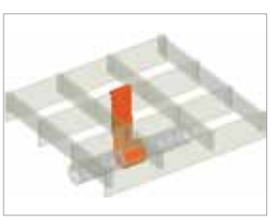

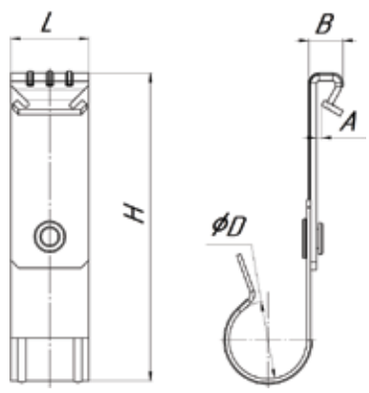

Артикул	A (мм)	B (мм)	H (мм)	L (мм)	b (мм)	d (мм)	кг/шт	Уп. min	Уп. max
VBZ-1-5-T20	1-5	8	80	20	20	20	0,022	25	250
VBZ-1-5-T25	1-5	8	82	20	20	25	0,023	20	200
VBZ-1-5-T32	1-5	8	85	20	20	32	0,026	15	150

Для использования только при статических нагрузках. Предел огнестойкости (см. табл. на стр. 164)

VBZ-TD Вертикальный балочный зажим под трубу двойной

ОПИСАНИЕ

Свойства и преимущества

- МОНТАЖ НА ВЕРТИКАЛЬНЫХ ПОЛКАХ СТАЛЬНЫХ БАЛОК, РЕШЕТЧАТЫХ НАСТИЛАХ
- МОНТАЖ ТРУБ И КАБЕЛЕЙ
- ИСПОЛЬЗУЕТСЯ ОДИН РАЗ, НЕ СМЕЩАЕТСЯ
- МОНТАЖ БЕЗ СВАРКИ И СВЕРЛЕНИЯ
- ДЛЯ УСТАНОВКИ НЕОБХОДИМ ТОЛЬКО МОЛОТОК
- ВЫДЕРЖИВАЕТ ЗНАЧИТЕЛЬНЫЕ НАГРУЗКИ

Материал

ПРУЖИННАЯ СТАЛЬ МАРКИ 65Г, ГОСТ 2283-79

Исполнение

ТЕРМОДИФФУЗИОННОЕ ЦИНКОВАНИЕ ГОСТ Р 9.316-2006)

КЛИМАТИЧЕСКОЕ ИСПОЛНЕНИЕ УТ 1,5 СООТВЕТСТВУЕТ (ГОСТ 15150-69) ДЛЯ ПРОКЛАДКИ ВНУТРИ И СНАРУЖИ ПОМЕЩЕНИЙ

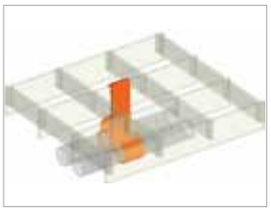

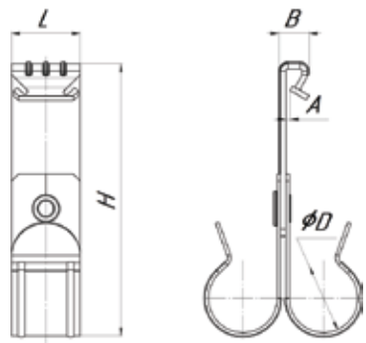

Артикул	A (мм)	B (мм)	H (мм)	L (мм)	d (мм)	кг/шт	Уп. min	Уп. max
VBZ-1-5-TD20	1-5	8	80	20	20	0,035	15	150
VBZ-1-5-TD25	1-5	8	82	20	25	0,036	10	100
VBZ-1-5-TD32	1-5	8	85	20	32	0,041	8	80

Для использования только при статических нагрузках. ПРЕДЕЛ ОГНЕСТОЙКОСТИ (см. табл. на стр. 164)

VBZ-45 Вертикальный балочный зажим 45° с отверстием

ОПИСАНИЕ

Свойства и преимущества

- МОНТАЖ НА СТАЛЬНУЮ БАЛКУ С ОТГИБОМ ПОЛКИ 45° К ВЕРТИКАЛИ
- КРЕПЛЕНИЕ ДЛЯ ТРОСА И ЦЕПИ
- ИСПОЛЬЗУЕТСЯ ОДИН РАЗ, НЕ СМЕЩАЕТСЯ
- МОНТАЖ БЕЗ СВАРКИ И СВЕРЛЕНИЯ
- ДЛЯ УСТАНОВКИ НЕОБХОДИМ ТОЛЬКО МОЛОТОК
- ВЫДЕРЖИВАЕТ ЗНАЧИТЕЛЬНЫЕ НАГРУЗКИ

Материал

ПРУЖИННАЯ СТАЛЬ МАРКИ 65Г, ГОСТ 2283-79

Исполнение

ТЕРМОДИФФУЗИОННОЕ ЦИНКОВАНИЕ ГОСТ Р 9.316-2006)

КЛИМАТИЧЕСКОЕ ИСПОЛНЕНИЕ УТ 1,5 СООТВЕТСТВУЕТ (ГОСТ 15150-69) ДЛЯ ПРОКЛАДКИ ВНУТРИ И СНАРУЖИ ПОМЕЩЕНИЙ

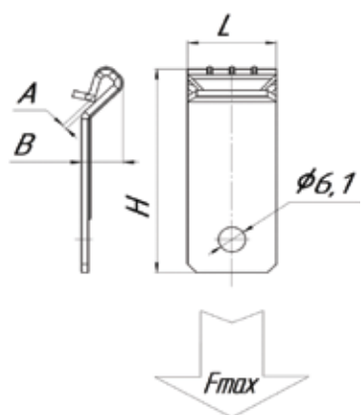

Артикул	A (мм)	B (мм)	H (мм)	L (мм)	F max (N)	кг/шт	Уп. min	Уп. max
VBZ-1-5-45	1-5	9,5	49	20	700	0,009	30	600

Для использования только при статических нагрузках.

VBZ-M6-45 Вертикальный балочный зажим 45° с резьбой

TD

ОПИСАНИЕ

Свойства и преимущества

- МОНТАЖ НА СТАЛЬНУЮ БАЛКУ С ОТГИБОМ ПОЛКИ 45° К ВЕРТИКАЛИ
- ОТВЕРСТИЕ С РЕЗЬБОЙ М6
- ИСПОЛЬЗУЕТСЯ ОДИН РАЗ, НЕ СМЕЩАЕТСЯ
- МОНТАЖ БЕЗ СВАРКИ И СВЕРЛЕНИЯ
- ДЛЯ УСТАНОВКИ НЕОБХОДИМ ТОЛЬКО МОЛОТОК
- ВЫДЕРЖИВАЕТ ЗНАЧИТЕЛЬНЫЕ НАГРУЗКИ

Материал

ПРУЖИННАЯ СТАЛЬ МАРКИ 65Г, ГОСТ 2283-79

Исполнение

ТЕРМОДИФФУЗИОННОЕ ЦИНКОВАНИЕ ГОСТ Р 9.316-2006)

КЛИМАТИЧЕСКОЕ ИСПОЛНЕНИЕ УТ 1,5 СООТВЕТСТВУЕТ (ГОСТ 15150-69) ДЛЯ ПРОКЛАДКИ ВНУТРИ И СНАРУЖИ ПОМЕЩЕНИЙ

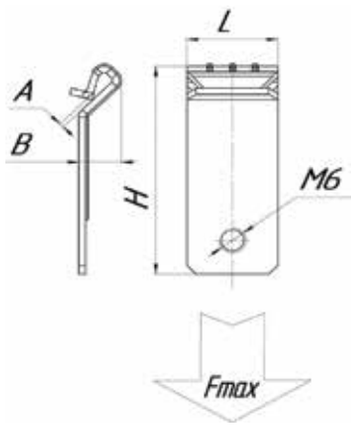

Артикул	A (мм)	B (мм)	H (мм)	L (мм)	F max (N)	кг/шт	Уп. min	Уп. max
VBZ-1-5-M6-45	1-5	9,5	49	20	700	0,009	30	600

Для использования только при статических нагрузках.

VBZ-M6-G-45 Вертикальный балочный зажим 45° с отгибом и резьбой М6

TD

ОПИСАНИЕ

Свойства и преимущества

- МОНТАЖ НА СТАЛЬНУЮ БАЛКУ С ОТГИБОМ ПОЛКИ 45° К ВЕРТИКАЛИ
- С РЕЗЬБОЙ М6 ДЛЯ МОНТАЖА ПОЖАРНОЙ СИГНАЛИЗАЦИИ, ОСВЕТИТЕЛЬНЫХ ПРИБОРОВ, И Т.Д.
- ИСПОЛЬЗУЕТСЯ ОДИН РАЗ, НЕ СМЕЩАЕТСЯ
- МОНТАЖ БЕЗ СВАРКИ И СВЕРЛЕНИЯ
- ДЛЯ УСТАНОВКИ НЕОБХОДИМ ТОЛЬКО МОЛОТОК
- ВЫДЕРЖИВАЕТ ЗНАЧИТЕЛЬНЫЕ НАГРУЗКИ

Материал

ПРУЖИННАЯ СТАЛЬ МАРКИ 65Г, ГОСТ 2283-79

Исполнение

ТЕРМОДИФФУЗИОННОЕ ЦИНКОВАНИЕ ГОСТ Р 9.316-2006)

КЛИМАТИЧЕСКОЕ ИСПОЛНЕНИЕ УТ 1,5 СООТВЕТСТВУЕТ (ГОСТ 15150-69) ДЛЯ ПРОКЛАДКИ ВНУТРИ И СНАРУЖИ ПОМЕЩЕНИЙ

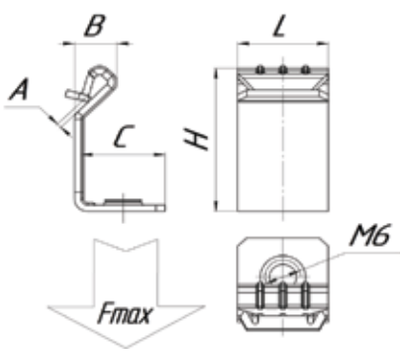

Артикул	A (мм)	B (мм)	H (мм)	L (мм)	C (мм)	F max (N)	кг/шт	Уп. min	Уп. max
VBZ-1-5-M6-G-45	1-5	9,5	32	20	20	150	0,009	30	600

Для использования только при статических нагрузках.

VBZ-V6-10-45 Вертикальный балочный зажим 45° с винтом M6x10

TDZ

ОПИСАНИЕ

Свойства и преимущества

- МОНТАЖ НА СТАЛЬНУЮ БАЛКУ С ОТГИБОМ ПОЛКИ 45° К ВЕРТИКАЛИ
- С ВИНТОМ M6X9, ДЛЯ МОНТАЖА ХОМУТОВ, ОСВЕТИТЕЛЬНЫХ ПРИБОРОВ, И Т.Д.
- ИСПОЛЬЗУЕТСЯ ОДИН РАЗ, НЕ СМЕЩАЕТСЯ
- МОНТАЖ БЕЗ СВАРКИ И СВЕРЛЕНИЯ
- ДЛЯ УСТАНОВКИ НЕОБХОДИМ ТОЛЬКО МОЛОТОК
- ВЫДЕРЖИВАЕТ ЗНАЧИТЕЛЬНЫЕ НАГРУЗКИ

Материал

ПРУЖИННАЯ СТАЛЬ МАРКИ 65Г, ГОСТ 2283-79

Исполнение

ТЕРМОДИФФУЗИОННОЕ ЦИНКОВАНИЕ ГОСТ Р 9.316-2006)

КЛИМАТИЧЕСКОЕ ИСПОЛНЕНИЕ УТ 1,5 СООТВЕТСТВУЕТ (ГОСТ 15150-69) ДЛЯ ПРОКЛАДКИ ВНУТРИ И СНАРУЖИ ПОМЕЩЕНИЙ

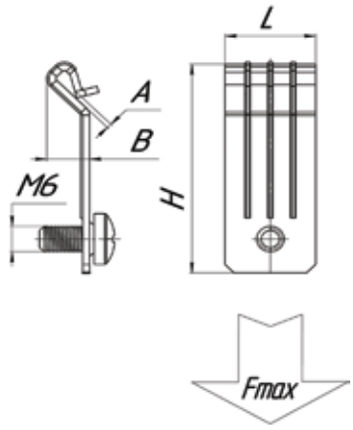

Артикул	A (мм)	B (мм)	H (мм)	L (мм)	F max (N)	кг/шт	Уп. min	Уп. max
VBZ-1-5-V6-10-45	1-5	9,5	49	20	450	0,009	25	500

Для использования только при статических нагрузках.

VBZ-V6-10-G-45 Вертикальный балочный зажим 45° с отгибом и винтом M6*10

TDZ

ОПИСАНИЕ

Свойства и преимущества

- МОНТАЖ НА СТАЛЬНУЮ БАЛКУ С ОТГИБОМ ПОЛКИ 45° К ВЕРТИКАЛИ
- ДЛЯ МОНТАЖА ПОЖАРНОЙ СИГНАЛИЗАЦИИ, ОСВЕТИТЕЛЬНЫХ ПРИБОРОВ, И Т.Д.
- ИСПОЛЬЗУЕТСЯ ОДИН РАЗ, НЕ СМЕЩАЕТСЯ
- МОНТАЖ БЕЗ СВАРКИ И СВЕРЛЕНИЯ
- ДЛЯ УСТАНОВКИ НЕОБХОДИМ ТОЛЬКО МОЛОТОК
- ВЫДЕРЖИВАЕТ ЗНАЧИТЕЛЬНЫЕ НАГРУЗКИ

Материал

ПРУЖИННАЯ СТАЛЬ МАРКИ 65Г, ГОСТ 2283-79

Исполнение

ТЕРМОДИФФУЗИОННОЕ ЦИНКОВАНИЕ ГОСТ Р 9.316-2006)

КЛИМАТИЧЕСКОЕ ИСПОЛНЕНИЕ УТ 1,5 СООТВЕТСТВУЕТ (ГОСТ 15150-69) ДЛЯ ПРОКЛАДКИ ВНУТРИ И СНАРУЖИ ПОМЕЩЕНИЙ

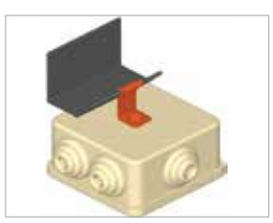

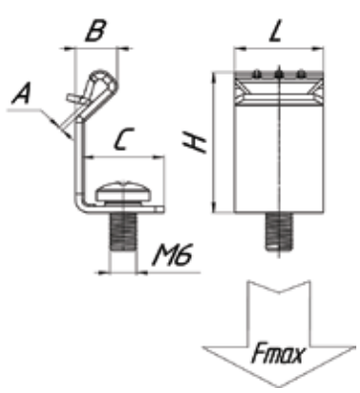

Артикул	A (мм)	B (мм)	H (мм)	L (мм)	C (мм)	F max (N)	кг/шт	Уп. min	Уп. max
VBZ-1-5-V6-10-G-45	1-5	9,5	32	20	20	150	0,014	25	500

Для использования только при статических нагрузках.

VBZ-S-45 Вертикальный балочный зажим 45° под нейлоновую стяжку

TDZ

ОПИСАНИЕ

Свойства и преимущества

- МОНТАЖ НА СТАЛЬНУЮ БАЛКУ С ОТГИБОМ ПОЛКИ 45° К ВЕРТИКАЛИ
- АДАПТЕР ДЛЯ КАБЕЛЬНЫХ СТЯЖЕК (МАКС. ШИРИНА 8,5 ММ)
- ИСПОЛЬЗУЕТСЯ ОДИН РАЗ, НЕ СМЕЩАЕТСЯ
- МОНТАЖ БЕЗ СВАРКИ И СВЕРЛЕНИЯ
- ДЛЯ УСТАНОВКИ НЕОБХОДИМ ТОЛЬКО МОЛОТОК
- ВЫДЕРЖИВАЕТ ЗНАЧИТЕЛЬНЫЕ НАГРУЗКИ

Материал

ПРУЖИННАЯ СТАЛЬ МАРКИ 65Г, ГОСТ 2283-79

Исполнение

ТЕРМОДИФФУЗИОННОЕ ЦИНКОВАНИЕ ГОСТ Р 9.316-2006)

КЛИМАТИЧЕСКОЕ ИСПОЛНЕНИЕ УТ 1,5 СООТВЕТСТВУЕТ (ГОСТ 15150-69) ДЛЯ ПРОКЛАДКИ ВНУТРИ И СНАРУЖИ ПОМЕЩЕНИЙ

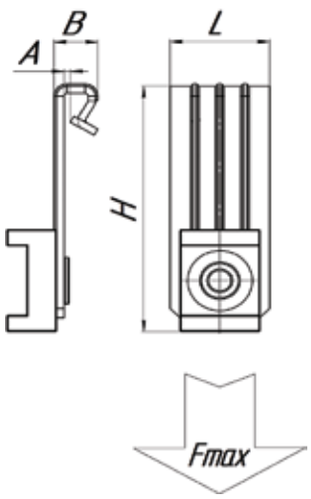

Артикул	A (мм)	B (мм)	H (мм)	L (мм)	F max (N)	кг/шт	Уп. min	Уп. max
VBZ-1-5-S-45	1-5	9,5	53	20	150	0,013	25	500

Для использования только при статических нагрузках.

VBZ-SV-45 Вертикальный балочный зажим 45°под нейлоновую стяжку внутр.

TDZ

ОПИСАНИЕ

Свойства и преимущества

- МОНТАЖ НА СТАЛЬНУЮ БАЛКУ С ОТГИБОМ ПОЛКИ 45° К ВЕРТИКАЛИ
- АДАПТЕР ДЛЯ КАБЕЛЬНЫХ СТЯЖЕК (МАКС. ШИРИНА 8,5 ММ)
- ИСПОЛЬЗУЕТСЯ ОДИН РАЗ, НЕ СМЕЩАЕТСЯ
- МОНТАЖ БЕЗ СВАРКИ И СВЕРЛЕНИЯ
- ДЛЯ УСТАНОВКИ НЕОБХОДИМ ТОЛЬКО МОЛОТОК
- ВЫДЕРЖИВАЕТ ЗНАЧИТЕЛЬНЫЕ НАГРУЗКИ

Материал

ПРУЖИННАЯ СТАЛЬ МАРКИ 65Г, ГОСТ 2283-79

Исполнение

ТЕРМОДИФФУЗИОННОЕ ЦИНКОВАНИЕ ГОСТ Р 9.316-2006)

КЛИМАТИЧЕСКОЕ ИСПОЛНЕНИЕ УТ 1,5 СООТВЕТСТВУЕТ (ГОСТ 15150-69) ДЛЯ ПРОКЛАДКИ ВНУТРИ И СНАРУЖИ ПОМЕЩЕНИЙ

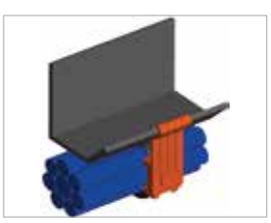

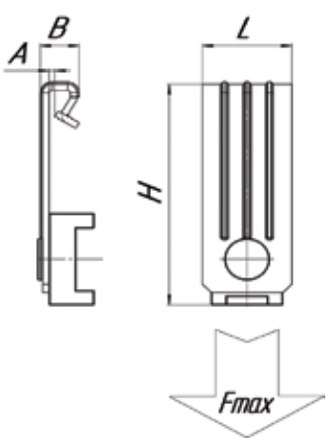

Артикул	A (мм)	B (мм)	H (мм)	L (мм)	F max (N)	кг/шт	Уп. min	Уп. max
VBZ-1-5-SV-45	1-5	9,5	53	20	150	0,013	25	500

Для использования только при статических нагрузках.

VBZ-P-45 Вертикальный балочный зажим 45° под перфоленту

ОПИСАНИЕ

Свойства и преимущества

- МОНТАЖ НА СТАЛЬНУЮ БАЛКУ С ОТГИБОМ ПОЛКИ 45° К ВЕРТИКАЛИ
- АДАПТЕР ДЛЯ МОНТАЖНОЙ ЛЕНТЫ (МАКС. ШИРИНА 28 ММ)
- ИСПОЛЬЗУЕТСЯ ОДИН РАЗ, НЕ СМЕЩАЕТСЯ
- МОНТАЖ БЕЗ СВАРКИ И СВЕРЛЕНИЯ
- ДЛЯ УСТАНОВКИ НЕОБХОДИМ ТОЛЬКО МОЛОТОК
- ВЫДЕРЖИВАЕТ ЗНАЧИТЕЛЬНЫЕ НАГРУЗКИ

Материал

ПРУЖИННАЯ СТАЛЬ МАРКИ 65Г, ГОСТ 2283-79

Исполнение

ТЕРМОДИФФУЗИОННОЕ ЦИНКОВАНИЕ ГОСТ Р 9.316-2006)

КЛИМАТИЧЕСКОЕ ИСПОЛНЕНИЕ УТ 1,5 СООТВЕТСТВУЕТ (ГОСТ 15150-69) ДЛЯ ПРОКЛАДКИ ВНУТРИ И СНАРУЖИ ПОМЕЩЕНИЙ

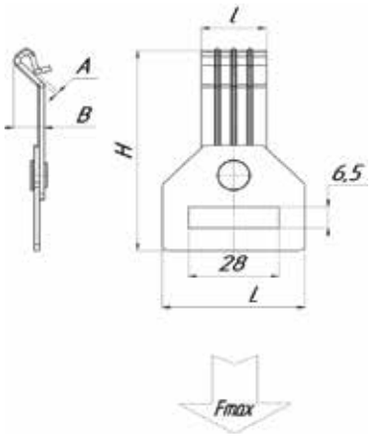

Артикул	A (мм)	B (мм)	H (мм)	L (мм)	F max (N)	кг/шт	Уп. min	Уп. max
VBZ-1-5-P-45	1-5	9,5	67	44	750	0,024	20	400

Для использования только при статических нагрузках.

VBZ-T-45 Вертикальный балочный зажим 45° под трубу

ОПИСАНИЕ

Свойства и преимущества

- МОНТАЖ НА СТАЛЬНУЮ БАЛКУ С ОТГИБОМ ПОЛКИ 45° К ВЕРТИКАЛИ
- МОНТАЖ ТРУБ И КАБЕЛЕЙ
- ИСПОЛЬЗУЕТСЯ ОДИН РАЗ, НЕ СМЕЩАЕТСЯ
- МОНТАЖ БЕЗ СВАРКИ И СВЕРЛЕНИЯ
- ДЛЯ УСТАНОВКИ НЕОБХОДИМ ТОЛЬКО МОЛОТОК
- ВЫДЕРЖИВАЕТ ЗНАЧИТЕЛЬНЫЕ НАГРУЗКИ

Материал

ПРУЖИННАЯ СТАЛЬ МАРКИ 65Г, ГОСТ 2283-79

Исполнение

ТЕРМОДИФФУЗИОННОЕ ЦИНКОВАНИЕ ГОСТ Р 9.316-2006)

КЛИМАТИЧЕСКОЕ ИСПОЛНЕНИЕ УТ 1,5 СООТВЕТСТВУЕТ (ГОСТ 15150-69) ДЛЯ ПРОКЛАДКИ ВНУТРИ И СНАРУЖИ ПОМЕЩЕНИЙ

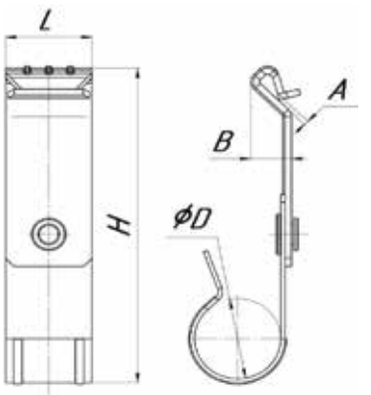

Артикул	A (мм)	B (мм)	H (мм)	L (мм)	d (мм)	кг/шт	Уп. min	Уп. max
VBZ-1-5-T20-45	1-5	9,5	80	20	20	0,022	25	250
VBZ-1-5-T25-45	1-5	9,5	82	20	25	0,023	20	200
VBZ-1-5-T32-45	1-5	9,5	85	20	32	0,026	15	150

Для использования только при статических нагрузках.

VBZ-TD-45 Вертикальный балочный зажим 45° под трубу двойной

TDZ

ОПИСАНИЕ

Свойства и преимущества

- МОНТАЖ НА СТАЛЬНУЮ БАЛКУ С ОТГИБОМ ПОЛКИ 45° К ВЕРТИКАЛИ
- МОНТАЖ ТРУБ И КАБЕЛЕЙ
- ИСПОЛЬЗУЕТСЯ ОДИН РАЗ, НЕ СМЕЩАЕТСЯ
- МОНТАЖ БЕЗ СВАРКИ И СВЕРЛЕНИЯ
- ДЛЯ УСТАНОВКИ НЕОБХОДИМ ТОЛЬКО МОЛОТОК
- ВЫДЕРЖИВАЕТ ЗНАЧИТЕЛЬНЫЕ НАГРУЗКИ

Материал

ПРУЖИННАЯ СТАЛЬ МАРКИ 65Г, ГОСТ 2283-79

Исполнение

ТЕРМОДИФФУЗИОННОЕ ЦИНКОВАНИЕ ГОСТ Р 9.316-2006)

КЛИМАТИЧЕСКОЕ ИСПОЛНЕНИЕ УТ 1,5 СООТВЕТСТВУЕТ (ГОСТ 15150-69) ДЛЯ ПРОКЛАДКИ ВНУТРИ И СНАРУЖИ ПОМЕЩЕНИЙ

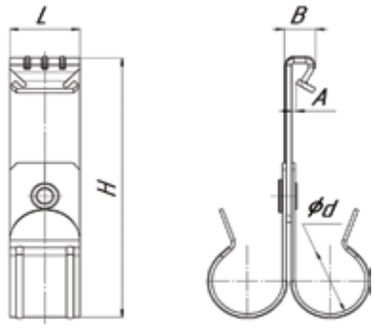

Артикул	A (мм)	B (мм)	H (мм)	L (мм)	d (мм)	кг/шт	Уп. min	Уп. max
VBZ-1-5-TD20-45	1-5	9,5	80	20	20	0,035	15	150
VBZ-1-5-TD25-45	1-5	9,5	82	20	25	0,036	10	100
VBZ-1-5-TD32-45	1-5	9,5	85	20	32	0,041	8	80

Для использования только при статических нагрузках.

T Зажим под трубу

TDZ

ОПИСАНИЕ

Свойства и преимущества

- МОНТАЖ НА ЛЮБЫХ ПЛОСКИХ ПОВЕРХНОСТЯХ
- МОНТАЖ ТРУБ И КАБЕЛЕЙ
- МОЖНО МСПОЛЬЗОВАТЬ МНОГОКРАТНО
- БЫСТРАЯ УСТАНОВКА

Материал

ПРУЖИННАЯ СТАЛЬ МАРКИ 65Г, ГОСТ 2283-79

Исполнение

ТЕРМОДИФФУЗИОННОЕ ЦИНКОВАНИЕ ГОСТ Р 9.316-2006)

КЛИМАТИЧЕСКОЕ ИСПОЛНЕНИЕ УТ 1,5 СООТВЕТСТВУЕТ (ГОСТ 15150-69) ДЛЯ ПРОКЛАДКИ ВНУТРИ И СНАРУЖИ ПОМЕЩЕНИЙ

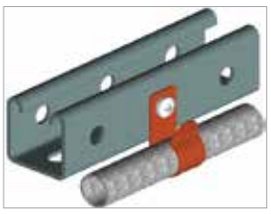

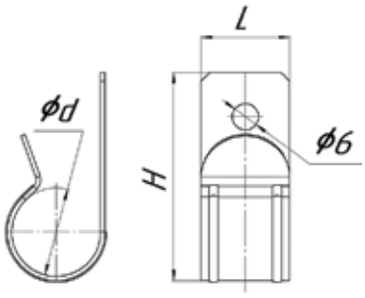

Артикул	A (мм)	B (мм)	H (мм)	L (мм)	d (мм)	d (мм)	кг/шт	Уп. min	Уп. max
T-20	1-5	8	80	20	20	20	0,022	25	300
T-25	1-5	8	82	20	25	25	0,023	20	240
T-32	1-5	8	85	20	32	32	0,026	15	180

Для использования только при статических нагрузках.

СВОДНАЯ ТАБЛИЦА ПРЕДЕЛОВ ОГНЕСТОЙКОСТИ

Артикул	Наименование	Предел огнестойкости
BZ-8-14	Балочный зажим с отверстием	R15 под нагрузкой 41,5 кг
BZ-15-20		
BZ-8-14-M6	Балочный зажим с резьбой M6	
BZ-15-20-M6		
BZ-8-14-V6-10	Балочный зажим с винтом M6*9	
BZ-15-20-V6-10		
BZ-2-7-U8	Балочный зажим с уголком M8	R15 под нагрузкой 10,3 кг
BZ-8-14-T20	Балочный зажим под трубу	R15 под нагрузкой 3,1 кг
BZ-8-14-T25		
BZ-8-14-T32		
BZ-15-20-T20		
BZ-15-20-T25		
BZ-15-20-T32		
BZ-8-14-TD20	Балочный зажим под трубу двойной	
BZ-8-14-TD25		
BZ-8-14-TD32		
BZ-15-20-TD20		
BZ-15-20-TD25		
BZ-15-20-TD32		
BZ-8-14-U6	Балочный зажим с уголком	R60 под нагрузкой 15,1 кг
BZ-15-20-U6		
BZ-8-14-U8		
BZ-15-20-U8		
VBZ-1-5-T20	Вертикальный балочный зажим под трубу	R45 под нагрузкой 3,1 кг
VBZ-1-5-T25		
VBZ-1-5-T32		
VBZ-1-5-TD20	Вертикальный балочный зажим под трубу двойной	
VBZ-1-5-TD25		
VBZ-1-5-TD32		
VBZ-1-5-M6-G	Вертикальный балочный зажим с отгибом и резьбой	R60 под нагрузкой 5,5 кг
VBZ-1-5-V6-10-G	Вертикальный балочный зажим с отгибом и винтом	
VBZ-1-5	Вертикальный балочный зажим с отверстием	R60 под нагрузкой 17,5 кг
VBZ-1-5-M6	Вертикальный балочный зажим с резьбой	
VBZ-1-5-V6-10	Вертикальный балочный зажим с винтом	
VBZ-1-5-U8	Вертикальный балочный зажим с уголком	R30 под нагрузкой 12,7 кг

*Согласно приложениям №008945, №008946 к сертификату № НСОПБ.RU.ЭО.ПР.150.Н.02377 (см. стр. 143)

АССОРТИМЕНТ

ZT-2-3 быстрый зажим	ZT-4-5 быстрый зажим	ZD зажим duplex	TS трос	T с петлёй	TK с карабином
стр. 166	стр. 167	стр. 168	стр. 169	стр. 170	стр. 171

TBM с болтом	TA с анкером	TH с крюком	TS-2 с шурупом	TV со вставкой	YK с карабинами
стр. 172	стр. 173	стр. 174	стр. 175	стр. 176	стр. 177

YV с вставками
стр. 178

ZT-2-3 Быстрый зажим для троса «Квадрат» 2-3мм

AL

ОПИСАНИЕ

Свойства и преимущества

- ЗАЖИМ ПОЗВОЛЯЕТ ЛЕГКО И БЫСТРО ВЫПОЛНИТЬ ПОДВЕС
- БЫСТРЫЙ И ПРОСТОЙ МОНТАЖ
- УДОБСТВО В ИСПОЛЬЗОВАНИИ
- ЭКОНОМИТ ДО 90% ВРЕМЕНИ ПРИ МОНТАЖЕ
- ЛЕГКО РЕГУЛИРОВАТЬ ВЫСОТУ
- ПОДХОДИТ ДЛЯ ТРОСОВ ДИАМЕТРОМ ОТ 2-3ММ

Материал

АЛЮМИНИЕВЫЙ СПЛАВ Д16Т

Исполнение

КЛИМАТИЧЕСКОЕ ИСПОЛНЕНИЕ УТ 2,5
СООТВЕТСТВУЕТ ГОСТ 15150-69
ВНУТРИ ПОМЕЩЕНИЙ

Артикул	кг/шт	Уп. min
ZT-2-3	0,008	1

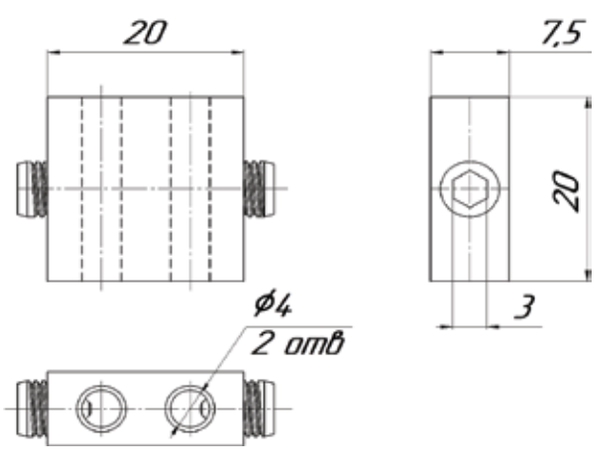

ZT-4-5 Быстрый зажим для троса «Квадрат» 4-5мм

AL

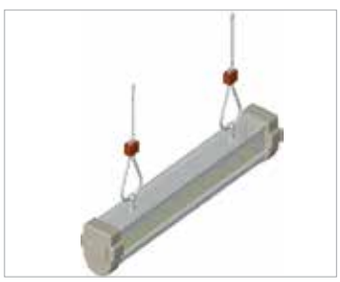

ОПИСАНИЕ

Свойства и преимущества

- ЗАМОК ПОЗВОЛЯЕТ ЛЕГКО И БЫСТРО ВЫПОЛНИТЬ ПОДВЕС
- БЫСТРЫЙ И ПРОСТОЙ МОНТАЖ
- УДОБСТВО В ИСПОЛЬЗОВАНИИ
- ЭКОНОМИТ ДО 90% ВРЕМЕНИ ПРИ МОНТАЖЕ
- ЛЕГКО РЕГУЛИРОВАТЬ ВЫСОТУ

Материал

АЛЮМИНИЕВЫЙ СПЛАВ Д16Т

Исполнение

КЛИМАТИЧЕСКОЕ ИСПОЛНЕНИЕ УТ 2,5
СООТВЕТСТВУЕТ ГОСТ 15150-69
ВНУТРИ ПОМЕЩЕНИЙ

Артикул	кг/шт	Уп. min
ZT-4-5	0,016	1

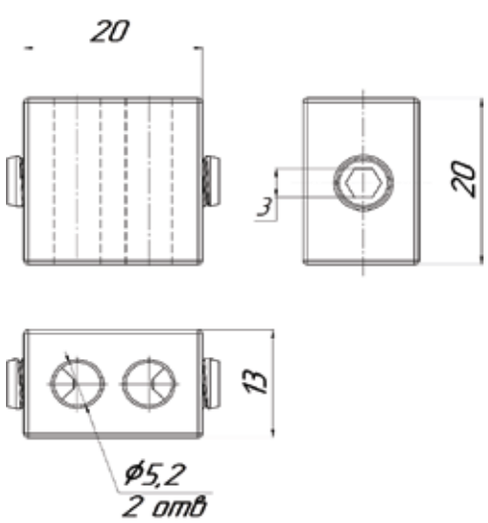

ZD Зажим для троса duplex

GAL

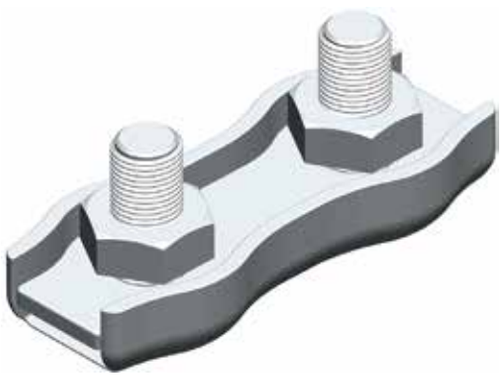

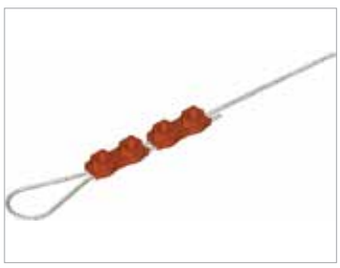

ОПИСАНИЕ

Свойства и преимущества

- ИСПОЛЬЗУЕТСЯ ПРИ ФОРМИРОВАНИИ МОНТАЖНЫХ ПЕТЕЛЬ
- НЕОБХОДИМО МИНИМУМ 2 ЗАЖИМА НА СОЕДИНЕНИЕ

Материал

ОЦИНКОВАННАЯ СТАЛЬ

Исполнение

ГАЛЬВАНИЧЕСКОЕ ЦИНКОВАНИЕ.
КЛИМАТИЧЕСКОЕ ИСПОЛНЕНИЕ УТ 2,5
СООТВЕТСТВУЕТ ГОСТ 15150 - 69
ВНУТРИ ПОМЕЩЕНИЙ

Артикул	кг/шт	Уп. min
ZD-2	0,010	5
ZD-3	0,014	5

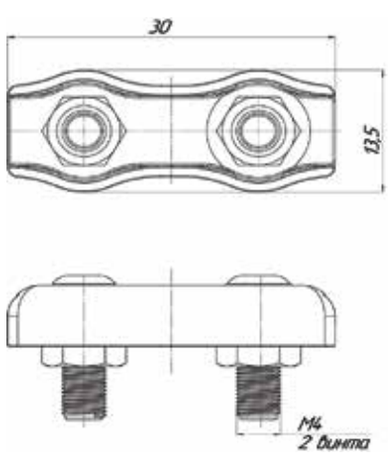

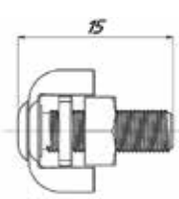

TS Трос стальной DIN 3055

GAL

SS

ОПИСАНИЕ

- ПРИМЕНЯЕТСЯ ДЛЯ РАСТЯЖЕК, ПОДВЕСОВ
- МОНТАЖ ТРОСА С БЫСТРЫМ ЗАЖИМОМ ZT ЭКОНОМИТ ДО 90% ВРЕМЕНИ
- ИЗГОТАВЛИВАЕТСЯ ИЗ ВЫСОКОПРОЧНОЙ СТАЛЬНОЙ ОЦИНКОВАННОЙ ПРОВОЛОКИ
- ТРОС СТАНДАРТА DIN 3055

СТРУКТУРА АРТИКУЛА

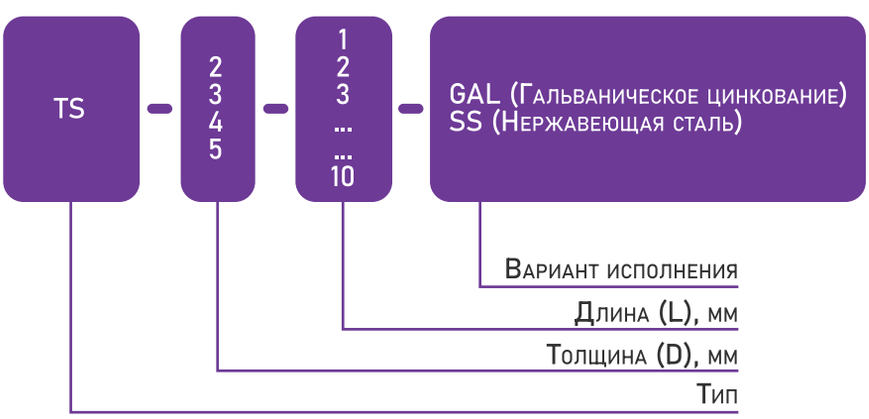

ПРИМЕР АРТИКУЛА: TS-2-1

РАБОЧАЯ НАГРУЗКА СООТВЕТСТВУЕТ ГОСТ 3069
* 2 мм-47 кг (коэффициент прочности 5:1)
* 3 мм-106 кг (коэффициент прочности 5:1)
* 4 мм-131 кг (коэффициент прочности 5:1)
* 5 мм-190 кг (коэффициент прочности 5:1)

С ПОКРЫТИЕМ "ГАЛЬВАНИЧЕСКОЕ ЦИНКОВАНИЕ"
ДЛЯ ВНУТРЕННЕГО ИСПОЛЬЗОВАНИЯ

T Трос с петлей

GAL

SS

ОПИСАНИЕ

- ТРОС С ПОДГОТОВЛЕННОЙ ПЕТЛЕЙ
- МОНТАЖ ТРОСА С БЫСТРЫМ ЗАЖИМОМ ZT ЭКОНОМИТ ДО 90% ВРЕМЕНИ
- ДЛИНА ТРОСА ОТ 1М ДО 10М
- УДОБСТВО В ИСПОЛЬЗОВАНИИ
- БЕЗ ИСПОЛЬЗОВАНИЯ ГАЕК, ВИНТОВ И ДР. АКСЕССУАРОВ
- ТРОС СТАНДАРТА DIN 3055
- АЛЮМИНИЕВЫЙ ЗАЖИМ

СТРУКТУРА АРТИКУЛА

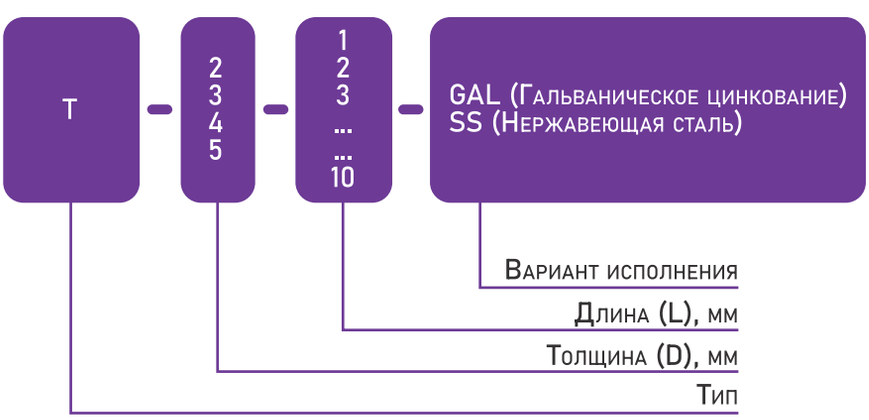

ПРИМЕР АРТИКУЛА: TV-2-1

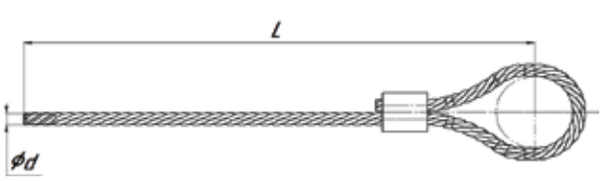

РАБОЧАЯ НАГРУЗКА СООТВЕТСТВУЕТ ГОСТ 3069
* 2 мм-47 кг (коэффициент прочности 5:1)
* 3 мм-106 кг (коэффициент прочности 5:1)
* 4 мм-131 кг (коэффициент прочности 5:1)
* 5 мм-190 кг (коэффициент прочности 5:1)

С ПОКРЫТИЕМ "ГАЛЬВАНИЧЕСКОЕ ЦИНКОВАНИЕ"
для внутреннего использования

ТК Трос с карабином

GAL

SS

ОПИСАНИЕ

- ТРОС С ПОДГОТОВЛЕННОЙ ПЕТЛЕЙ
- МОНТАЖ ТРОСА С БЫСТРЫМ ЗАЖИМОМ ZT ЭКОНОМИТ ДО 90% ВРЕМЕНИ
- ДЛИНА ТРОСА ОТ 1М ДО 10М
- УДОБСТВО В ИСПОЛЬЗОВАНИИ
- ТРОС СТАНДАРТА DIN 3055
- АЛЮМИНИЕВЫЙ ЗАЖИМ

СТРУКТУРА АРТИКУЛА

ТК - 2 3 4 5 - 1 2 3 ... ... 10 - GAL (Гальваническое цинкование) SS (Нержавеющая сталь)

- Вариант исполнения
- Длина (L), мм
- Толщина (D), мм
- Тип

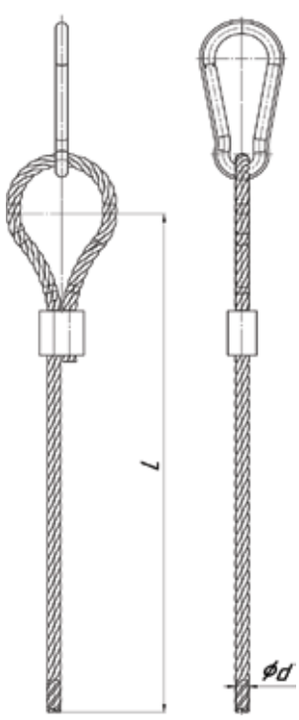

ПРИМЕР АРТИКУЛА: ТК-2-1

РАБОЧАЯ НАГРУЗКА СООТВЕТСТВУЕТ ГОСТ 3069
* 2 мм-47 кг (коэффициент прочности 5:1)
* 3 мм-106 кг (коэффициент прочности 5:1)
* 4 мм-131 кг (коэффициент прочности 5:1)
* 5 мм-190 кг (коэффициент прочности 5:1)

С ПОКРЫТИЕМ "ГАЛЬВАНИЧЕСКОЕ ЦИНКОВАНИЕ"
для внутреннего использования

ТВМ Трос с болтом

GAL

SS

ОПИСАНИЕ

- ТРОС С УСТАНОВЛЕННЫМ БОЛТОМ
- КРЕПЛЕНИЕ ТРОСОВОГО ПОДВЕСА В ОТВЕРСТИЕ С МЕТРИЧЕСКОЙ РЕЗЬБОЙ
- МОНТАЖ ТРОСА С БЫСТРЫМ ЗАЖИМОМ ZT ЭКОНОМИТ ДО 90% ВРЕМЕНИ
- ДЛИНА ТРОСА ОТ 1М ДО 10М
- УДОБСТВО В ИСПОЛЬЗОВАНИИ
- ТРОС СТАНДАРТА DIN 3055
- АЛЮМИНИЕВЫЙ ЗАЖИМ

СТРУКТУРА АРТИКУЛА

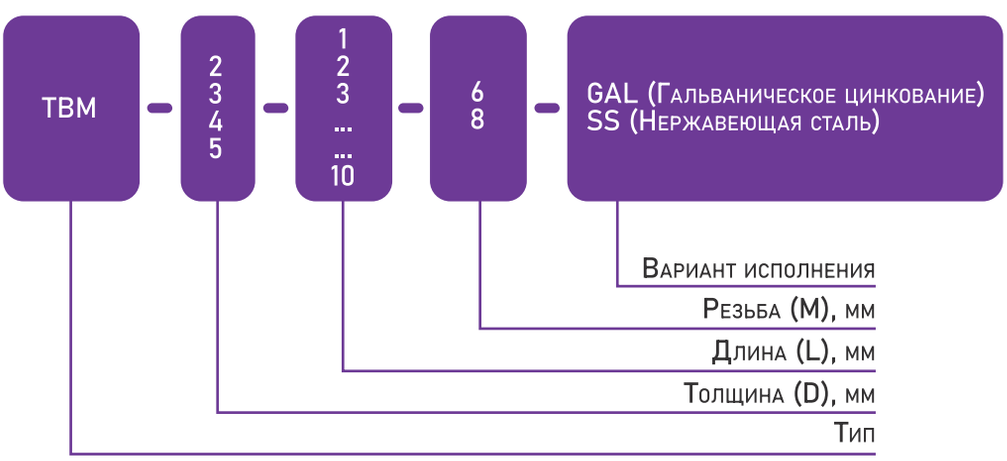

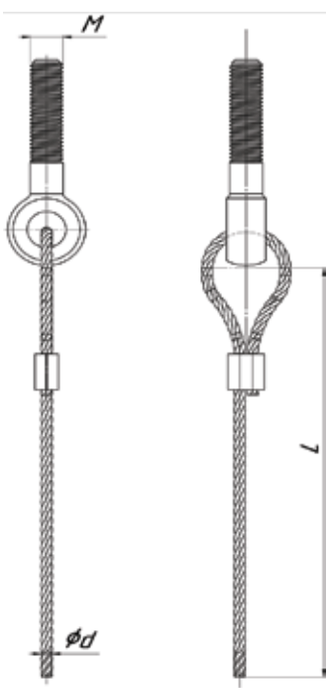

ПРИМЕР АРТИКУЛА: ТВМ-6-2-1

ДИАМЕТР БОЛТА М6, М8

РАБОЧАЯ НАГРУЗКА СООТВЕТСТВУЕТ ГОСТ 3069
* 2 мм-47 кг (коэффициент прочности 5:1)
* 3 мм-106 кг (коэффициент прочности 5:1)
* 4 мм-131 кг (коэффициент прочности 5:1)
* 5 мм-190 кг (коэффициент прочности 5:1)

С ПОКРЫТИЕМ "ГАЛЬВАНИЧЕСКОЕ ЦИНКОВАНИЕ"
для внутреннего использования

TA Трос с анкером 8x45

GAL

SS

ОПИСАНИЕ

- ТРОС С УСТАНОВЛЕННЫМ АНКЕРОМ
- ОРГАНИЗАЦИЯ ТРОСОВОГО ПОДВЕСА К БЕТОННОМУ, КАМЕННОМУ ОСНОВАНИЮ
- МОНТАЖ ТРОСА С БЫСТРЫМ ЗАЖИМОМ ZT ЭКОНОМИТ ДО 90% ВРЕМЕНИ
- ДЛИНА ТРОСА ОТ 1М ДО 10М
- УДОБСТВО В ИСПОЛЬЗОВАНИИ
- ТРОС СТАНДАРТА DIN 3055
- АЛЮМИНИЕВЫЙ ЗАЖИМ

СТРУКТУРА АРТИКУЛА

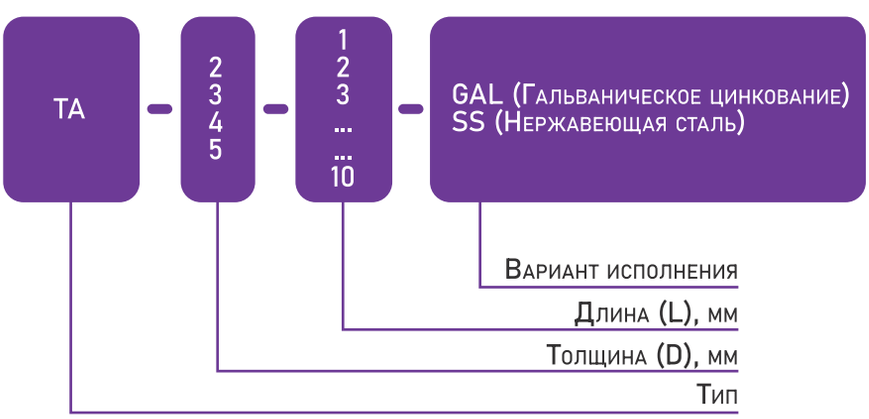

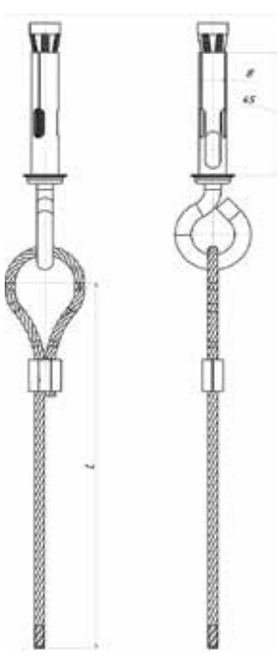

ПРИМЕР АРТИКУЛА: TA-2-1

РАБОЧАЯ НАГРУЗКА СООТВЕТСТВУЕТ ГОСТ 3069
* 2 мм-47 кг (коэффициент прочности 5:1)
* 3 мм-106 кг (коэффициент прочности 5:1)
* 4 мм-131 кг (коэффициент прочности 5:1)
* 5 мм-190 кг (коэффициент прочности 5:1)

С ПОКРЫТИЕМ "ГАЛЬВАНИЧЕСКОЕ ЦИНКОВАНИЕ"
для внутреннего использования

TH Трос с крюком L

GAL

SS

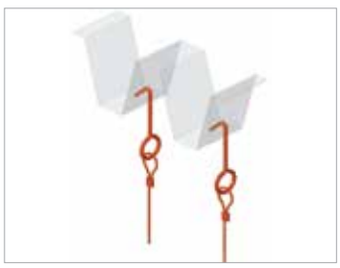

ОПИСАНИЕ

- ТРОС С УСТАНОВЛЕННЫМ КРЮКОМ
- L-ОБРАЗНЫЙ ЗАГИБ КРЮКА ИСКЛЮЧАЕТ ВЫПАДЕНИЯ
- МОНТАЖ ТРОСА С БЫСТРЫМ ЗАЖИМОМ ZT ЭКОНОМИТ ДО 90% ВРЕМЕНИ
- ДЛИНА ТРОСА ОТ 1М ДО 10М
- УДОБСТВО В ИСПОЛЬЗОВАНИИ
- ТРОС СТАНДАРТА DIN 3055
- АЛЮМИНИЕВЫЙ ЗАЖИМ

СТРУКТУРА АРТИКУЛА

TH – 2 3 4 5 – 1 2 3 ... ... 10 – GAL (Гальваническое цинкование) SS (Нержавеющая сталь)

- Вариант исполнения
- Длина (L), мм
- Толщина (D), мм
- Тип

ПРИМЕР АРТИКУЛА: TH-2-1

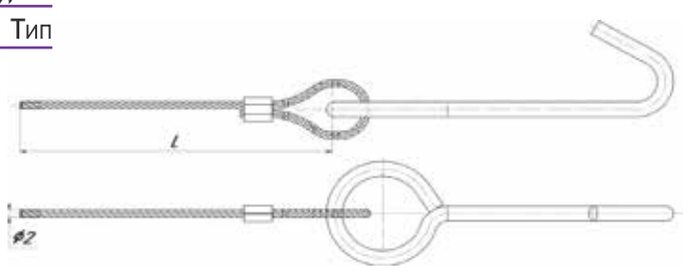

РАБОЧАЯ НАГРУЗКА СООТВЕТСТВУЕТ ГОСТ 3069
* 2 мм-47 кг (коэффициент прочности 5:1)
* 3 мм-106 кг (коэффициент прочности 5:1)
* 4 мм-131 кг (коэффициент прочности 5:1)
* 5 мм-190 кг (коэффициент прочности 5:1)

С ПОКРЫТИЕМ "ГАЛЬВАНИЧЕСКОЕ ЦИНКОВАНИЕ"
для внутреннего использования

TS-2 Трос с шурупом

GAL

SS

ОПИСАНИЕ

- ТРОС С УСТАНОВЛЕННЫМ ШУРУПОМ
- ОРГАНИЗАЦИЯ ТРОСОВОГО ПОДВЕСА К ДЕРЕВЯННОМУ, ПЛАСТИКОВОМУ ОСНОВАНИЮ
- МОНТАЖ ТРОСА С БЫСТРЫМ ЗАЖИМОМ ZT ЭКОНОМИТ ДО 90% ВРЕМЕНИ
- ДЛИНА ТРОСА ОТ 1М ДО 10М
- УДОБСТВО В ИСПОЛЬЗОВАНИИ
- БЫСТРЫЙ И ПРОСТОЙ МОНТАЖ
- ТРОС СТАНДАРТА DIN 3055
- АЛЮМИНИЕВЫЙ ЗАЖИМ

СТРУКТУРА АРТИКУЛА

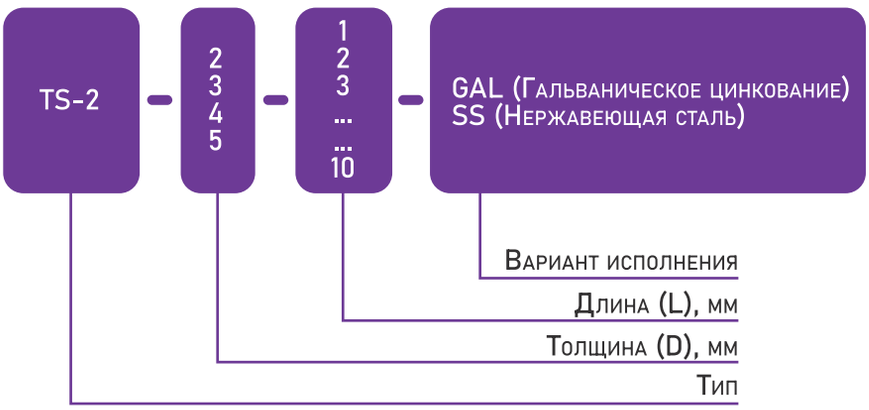

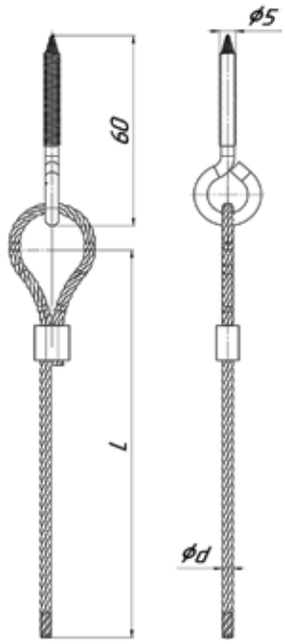

ПРИМЕР АРТИКУЛА: TS-2-1

РАБОЧАЯ НАГРУЗКА СООТВЕТСТВУЕТ ГОСТ 3069
* 2 мм-47 кг (коэффициент прочности 5:1)
* 3 мм-106 кг (коэффициент прочности 5:1)
* 4 мм-131 кг (коэффициент прочности 5:1)
* 5 мм-190 кг (коэффициент прочности 5:1)

С ПОКРЫТИЕМ "ГАЛЬВАНИЧЕСКОЕ ЦИНКОВАНИЕ"
ДЛЯ ВНУТРЕННЕГО ИСПОЛЬЗОВАНИЯ

TV Трос со вставкой

GAL

SS

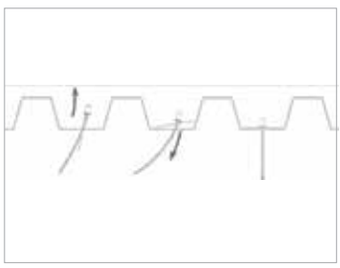

ОПИСАНИЕ

- ДЛЯ КРЕПЛЕНИЯ В СКВОЗНЫЕ ОТВЕРСТИЯ, ОТВЕРСТИЯ В ПОЛЫХ КОНСТРУКЦИЯХ
- МОНТАЖ ТРОСА С БЫСТРЫМ ЗАЖИМОМ ZT ЭКОНОМИТ ДО 90% ВРЕМЕНИ
- ДЛИНА ТРОСА ОТ 1М ДО 10М
- УДОБСТВО В ИСПОЛЬЗОВАНИИ
- ТРОС СТАНДАРТА DIN 3055
- АЛЮМИНИЕВЫЙ ЗАЖИМ

СТРУКТУРА АРТИКУЛА

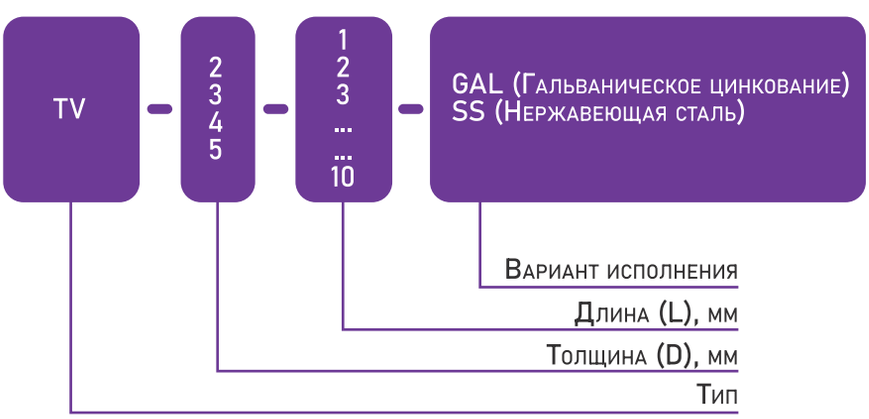

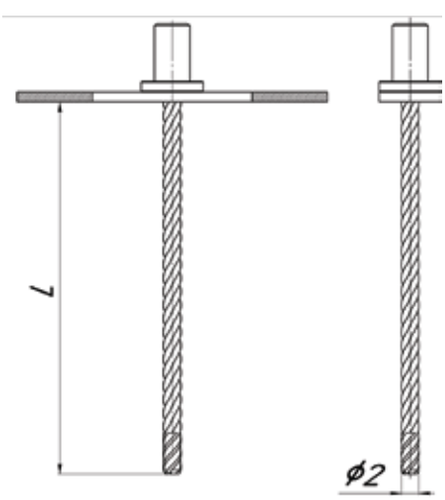

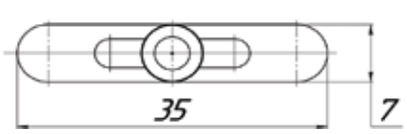

ПРИМЕР АРТИКУЛА: TV-2-1

РАБОЧАЯ НАГРУЗКА СООТВЕТСТВУЕТ ГОСТ 3069
* 2 мм-47 кг (коэффициент прочности 5:1)
* 3 мм-106 кг (коэффициент прочности 5:1)
* 4 мм-131 кг (коэффициент прочности 5:1)
* 5 мм-190 кг (коэффициент прочности 5:1)

С ПОКРЫТИЕМ "ГАЛЬВАНИЧЕСКОЕ ЦИНКОВАНИЕ"
для внутреннего использования

YK Y-образный элемент с карабинами

GAL

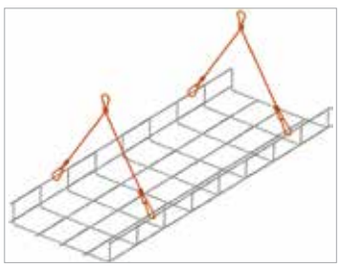

ОПИСАНИЕ

Свойства и преимущества

- ДЛЯ ЗАКРЕПЛЕНИЯ КАБЕЛЬНЫХ ЛОТКОВ, СВЕТИЛЬНИКОВ, НАГРЕВАТЕЛЬНЫХ ПАНЕЛЕЙ
- ПОДХОДИТ ДЛЯ ИСПОЛЬЗОВАНИЯ В ТРУДНОДОСТУПНЫХ МЕСТАХ
- БЫСТРЫЙ И ЛЕГКИЙ МОНТАЖ
- ЭКОНОМИТ ДО 90% ВРЕМЕНИ ПРИ МОНТАЖЕ
- ПОЗВОЛЯЕТ РАВНОМЕРНО РАСПРЕДЕЛИТЬ НАГРУЗКУ
- РАЗЛИЧНЫЕ ДЛИНЫ ДЛЯ ВЫБОРА ОПТИМАЛЬНОГО УГЛА И ШИРИНЫ ПОДВЕСА

Материал

ТРОС СТАНДАРТА DIN 3055, АЛЮМИНИЕВЫЙ ЗАЖИМ

Исполнение

ГАЛЬВАНИЧЕСКОЕ ЦИНКОВАНИЕ.
КЛИМАТИЧЕСКОЕ ИСПОЛНЕНИЕ УТ 2,5
СООТВЕТСТВУЕТ ГОСТ 15150 - 69
ВНУТРИ ПОМЕЩЕНИЙ

Артикул	L (мм)	кг/шт	Уп. min
YK-150	150	0,025	1
YK-200	200	0,030	1
YK-300	300	0,035	1
YK-500	500	0,040	1
YK-750	750	0,045	1

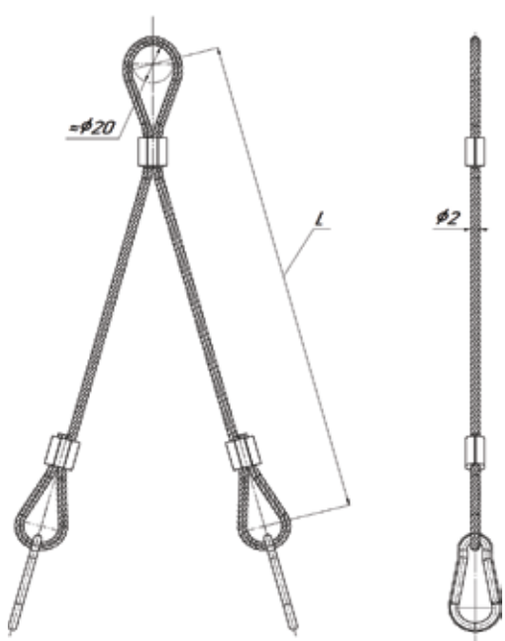

ДОПУСТИМАЯ НАГРУЗКА СТАЛЬНЫХ ТРОСОВ:
* 2мм-47 кг (коэффициент прочности 5:1)
* 3мм-106 кг (коэффициент прочности 5:1)

YV Y-образный элемент с вставками

GAL

ОПИСАНИЕ

Свойства и преимущества

- ДЛЯ ПОДВЕШИВАНИЯ СВЕТИЛЬНИКОВ, КОРОБОВ И Т.Д
- БЫСТРЫЙ И ЛЕГКИЙ МОНТАЖ
- ЭКОНОМИТ ДО 90% ВРЕМЕНИ ПРИ МОНТАЖЕ
- ПОЗВОЛЯЕТ РАВНОМЕРНО РАСПРЕДЕЛИТЬ НАГРУЗКУ
- РАЗЛИЧНЫЕ ДЛИНЫ ДЛЯ ВЫБОРА ОПТИМАЛЬНОГО УГЛА И ШИРИНЫ ПОДВЕСА

Материал

ТРОС СТАНДАРТА DIN 3055, АЛЮМИНИЕВЫЙ ЗАЖИМ

Исполнение

ГАЛЬВАНИЧЕСКОЕ ЦИНКОВАНИЕ.
КЛИМАТИЧЕСКОЕ ИСПОЛНЕНИЕ УТ 2,5
СООТВЕТСТВУЕТ ГОСТ 15150 - 69
ВНУТРИ ПОМЕЩЕНИЙ

Артикул	d (мм)	L (мм)	кг/шт	Уп. min
YV-150	2	150	0,040	1
YV-200	2	200	0,050	1
YV-300	2	300	0,060	1
YV-500	2	500	0,070	1
YV-750	2	750	0,090	1

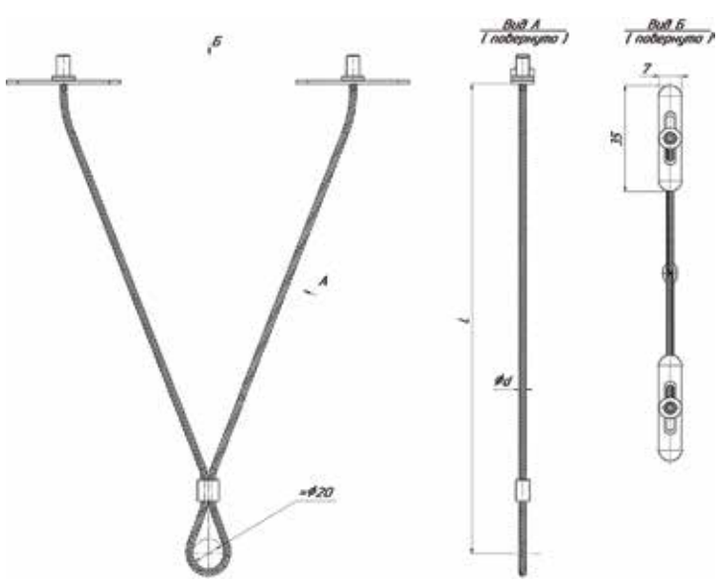

ДОПУСТИМАЯ НАГРУЗКА СТАЛЬНЫХ ТРОСОВ:
* 2мм-47 кг (коэффициент прочности 5:1)
* 3мм-106 кг (коэффициент прочности 5:1)

T-Z Трос с петлей и зажимом

TK-Z Трос с карабином и зажимом

TBM-Z Трос с болтом M6(M8) и зажимом

TA-Z Трос с анкером 8x45 и зажимом

TH-Z Трос с крюком и зажимом

TS-Z Трос с шурупом и зажимом

TV-Z Трос с вставкой и зажимом

Свойства и преимущества

- ДЛЯ ПОДВЕШИВАНИЯ ЭЛЕМЕНТОВ ИНЖЕНЕРНЫХ СЕТЕЙ
- БЫСТРЫЙ И ЛЕГКИЙ МОНТАЖ
- ЭКОНОМИТ ДО 90% ВРЕМЕНИ
- РАЗЛИЧНЫЕ ДЛИНЫ ДЛЯ ОПТИМАЛЬНОГО ВЫБОРА ПОДВЕСА
- ЗАЖИМ "КВАДРАТ" ВХОДЯЩИЙ В КОМПЛЕКТ ПОЗВОЛЯЕТ ОТРЕГУЛИРОВАТЬ ВЫСОТУ

АССОРТИМЕНТ

SM	VP	PG	LM	MSH	KV
стр. 181	стр. 182	стр. 183	стр. 184	стр. 185	стр. 186

CS-3	SCS	KS-4	KV-4
стр. 187	стр. 187	стр. 188	стр. 188

SM Струбцина монтажная

GAL

TDZ

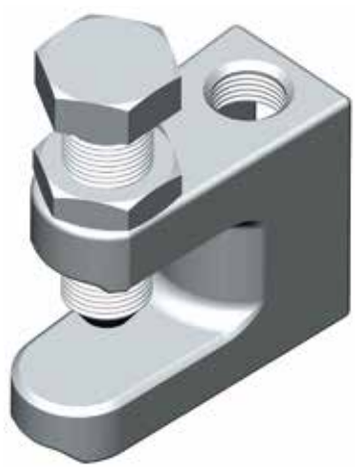

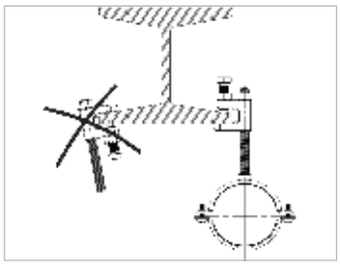

ОПИСАНИЕ

Свойства и преимущества

- МОНТАЖ ИНЖЕНЕРНЫХ СИСТЕМ К ОПОРНЫМ МЕТАЛЛИЧЕСКИМ КОНСТРУКЦИЯМ
- МОНТАЖ НА СТАЛЬНЫХ БАЛКАХ БЕЗ СВЕРЛЕНИЯ И СВАРКИ
- РЕГУЛИРУЕМАЯ ВЫСОТА ПОДВЕСА
- БЫСТРЫЙ МОНТАЖ И ДЕМОНТАЖ
- ВЫСОКАЯ НЕСУЩАЯ СПОСОБНОСТЬ

Материал

СТАЛЬ 3, ГОСТ 380-2005

Исполнение 1

ГАЛЬВАНИЧЕСКОЕ ЦИНКОВАНИЕ (ГОСТ 9.301-86)

КЛИМАТИЧЕСКОЕ ИСПОЛНЕНИЕ УТ 2,5 СООТВЕТСТВУЕТ (ГОСТ 15150-69)

ДЛЯ ПРОКЛАДКИ ВНУТРИ ПОМЕЩЕНИЙ

Исполнение 2

ТЕРМОДИФФУЗИОННОЕ ЦИНКОВАНИЕ (ГОСТ Р 9.316-2006)

КЛИМАТИЧЕСКОЕ ИСПОЛНЕНИЕ УТ 1,5 СООТВЕТСТВУЕТ (ГОСТ 15150-69)

ДЛЯ ПРОКЛАДКИ ВНУТРИ И СНАРУЖИ ПОМЕЩЕНИЙ

Артикул исполнение 1	Артикул исполнение 2	H (мм)	A (мм)	B (мм)	S (мм)	b (мм)	M (мм)	Fmax	кг/шт	Уп. min
SM-8	SM-8-TDZ	35	18	37	16	19	8	180	0,085	100
SM-10	SM-10-TDZ	40	18	40	17	20	10	230	0,130	100
SM-12	SM-12-TDZ	45	24	45	19	25	12	270	0,175	100

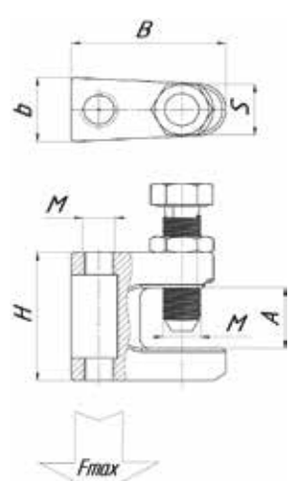

VP Подвес для профнастила с гайкой

GAL

TDZ

ОПИСАНИЕ

Свойства и преимущества

- НЕПОСРЕДСТВЕННОЕ ПОДВЕШИВАНИЕ К ПРОФНАСТИЛУ ВОЗДУХОВОДОВ, ПРОФИЛЕЙ, МОНТАЖНЫХ СИСТЕМ И Т.Д.
- ПРОСТОТА МОНТАЖА
- ПРИВАРЕННАЯ ГАЙКА УСКОРЯЕТ ПРОЦЕСС МОНТАЖА
- МОНТАЖ НА ПРОФНАСТИЛ РАЗЛИЧНЫХ ТИПОРАЗМЕРОВ

Материал

СТАЛЬ 3, ГОСТ 380-2005

Исполнение 1

ГАЛЬВАНИЧЕСКОЕ ЦИНКОВАНИЕ (ГОСТ 9.301-86)

КЛИМАТИЧЕСКОЕ ИСПОЛНЕНИЕ УТ 2,5 СООТВЕТСТВУЕТ (ГОСТ 15150-69)

ДЛЯ ПРОКЛАДКИ ВНУТРИ ПОМЕЩЕНИЙ

Исполнение 2

ТЕРМОДИФФУЗИОННОЕ ЦИНКОВАНИЕ (ГОСТ Р 9.316-2006)

КЛИМАТИЧЕСКОЕ ИСПОЛНЕНИЕ УТ 1,5 СООТВЕТСТВУЕТ (ГОСТ 15150-69)

ДЛЯ ПРОКЛАДКИ ВНУТРИ И СНАРУЖИ ПОМЕЩЕНИЙ

Артикул исполнение 1	Артикул исполнение 2	L (мм)	B (мм)	M (мм)	S (мм)	кг/шт	Уп. min
VP-8-100	VP-8-100-TDZ	100	25	8	2	0,087	100
VP-10-100	VP-10-100-TDZ	100	25	10	2	0,091	100
VP-12-100	VP-12-100-TDZ	100	25	12	2	0,095	100
VP-8-120	VP-8-120-TDZ	120	25	8	2	0,105	100
VP-10-120	VP-10-120-TDZ	120	25	10	2	0,110	100
VP-12-120	VP-12-120-TDZ	120	25	12	2	0,115	100
VP-8-140	VP-8-140-TDZ	140	25	8	2	0,125	100
VP-10-140	VP-10-140-TDZ	140	25	10	2	0,130	100
VP-12-140	VP-12-140-TDZ	140	25	12	2	0,135	100

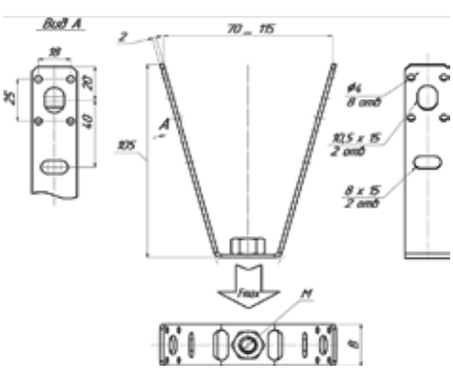

PG Пластина с гайкой

GAL

TDZ

ОПИСАНИЕ

Свойства и преимущества

- ИСПОЛЬЗУЕТСЯ В КАЧЕСТВЕ ЭЛЕМЕНТА НЕПОДВИЖНОЙ ОПОРЫ
- УДОБНЫЙ И ЛЕГКИЙ МОНТАЖ
- ОВАЛЬНЫЕ ОТВЕРСТИЯ ДЛЯ ПРОСТОТЫ РЕГУЛИРОВКИ КРЕПЛЕНИЯ
- МОНТАЖ РАЗЛИЧНЫХ ИНЖЕНЕРНЫХ И КОММУНИКАЦИОННЫХ СИСТЕМ

Материал

СТАЛЬ 3, ГОСТ 380-2005

Исполнение 1

ГАЛЬВАНИЧЕСКОЕ ЦИНКОВАНИЕ (ГОСТ 9.301-86)

КЛИМАТИЧЕСКОЕ ИСПОЛНЕНИЕ УТ 2,5 СООТВЕТСТВУЕТ (ГОСТ 15150-69)

ДЛЯ ПРОКЛАДКИ ВНУТРИ ПОМЕЩЕНИЙ

Исполнение 2

ТЕРМОДИФФУЗИОННОЕ ЦИНКОВАНИЕ (ГОСТ Р 9.316-2006)

КЛИМАТИЧЕСКОЕ ИСПОЛНЕНИЕ УТ 1,5 СООТВЕТСТВУЕТ (ГОСТ 15150-69)

ДЛЯ ПРОКЛАДКИ ВНУТРИ И СНАРУЖИ ПОМЕЩЕНИЙ

Артикул		M (мм)	S (мм)	кг/шт	Уп. min
исполнение 1	исполнение 2				
PG-8	PG-8-TDZ	8	2,5	0,072	1
PG-10	PG-10-TDZ	10	2,5	0,072	1
PG-12	PG-12-TDZ	12	2,5	0,077	1
PG-14	PG-14-TDZ	14	2,5	0,080	1
PG-16	PG-16-TDZ	16	2,5	0,085	1

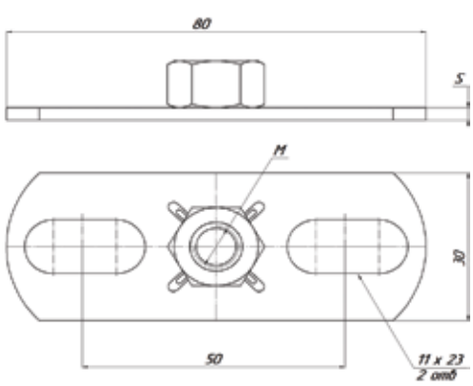

LM Лента монтажная перфорированная

SZ

ОПИСАНИЕ

Свойства и преимущества

- ПРИМЕНЯЕТСЯ ДЛЯ МОНТАЖНЫХ РАБОТ
- ИСПОЛЬЗУЕТСЯ В КАЧЕСТВЕ ВСПОМОГАТЕЛЬНОГО КРЕПЕЖНОГО ЭЛЕМЕНТА
- БЫСТРЫЙ МОНТАЖ И УНИВЕРСАЛЬНОСТЬ
- ОБЛАДАЕТ БОЛЬШИМ ЗАПАСОМ ПРОЧНОСТИ

Материал

СТАЛЬ 08ПС ГОСТ 14918-80

Исполнение

ЦИНКОВАНИЕ ПО МЕТОДУ СЕНДЗИМИРА

КЛИМАТИЧЕСКОЕ ИСПОЛНЕНИЕ УТ 2,5
СООТВЕТСТВУЕТ ГОСТ 15150 - 69

ВНУТРИ ПОМЕЩЕНИЙ

Артикул	L (мм)	d (мм)	D (мм)	S (мм)	H (мм)	кг/м	Уп. min (м)
LM-12-0,55	25	3	6,5	0,55	12	0,054	25
LM-20-0,7	25	4	8	0,70	20	0,082	25
LM-20-1,0	25	4	8	1,0	20	0,111	25

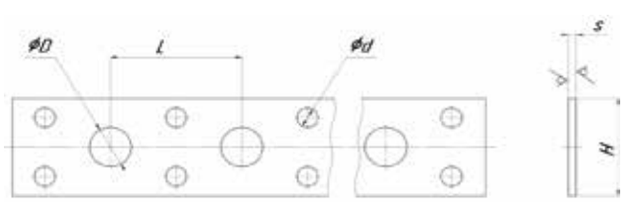

MSH Монтажная сантехническая шина

GAL

TDZ

ОПИСАНИЕ

Свойства и преимущества

- НАЛИЧИЕ НАСЕЧЕК ДЛЯ УДОБСТВА МОНТАЖА
- БОЛЬШОЕ КОЛИЧЕСТВО МОНТАЖНЫХ ОТВЕРСТИЙ
- УНИВЕРСАЛЬНОСТЬ ПРИ ФОРМИРОВАНИЯ КОММУНИКАЦИЙ ЛЮБОГО ТИПА: ГАЗА, ВОДОСНАБЖЕНИЯ, ВЕНТИЛЯЦИИ, КАНАЛИЗАЦИИ И Т.Д.

Материал

СТАЛЬ 3, ГОСТ 380-2005

Исполнение 1

ГАЛЬВАНИЧЕСКОЕ ЦИНКОВАНИЕ (ГОСТ 9.301-86)

КЛИМАТИЧЕСКОЕ ИСПОЛНЕНИЕ УТ 2,5 СООТВЕТСТВУЕТ (ГОСТ 15150-69)

ДЛЯ ПРОКЛАДКИ ВНУТРИ ПОМЕЩЕНИЙ

Исполнение 2

ТЕРМОДИФФУЗИОННОЕ ЦИНКОВАНИЕ (ГОСТ Р 9.316-2006)

КЛИМАТИЧЕСКОЕ ИСПОЛНЕНИЕ УТ 1,5 СООТВЕТСТВУЕТ (ГОСТ 15150-69)

ДЛЯ ПРОКЛАДКИ ВНУТРИ И СНАРУЖИ ПОМЕЩЕНИЙ

Артикул		кг/шт	Уп. min
исполнение 1	исполнение 2		
MSH	MSH-TDZ	2,73	1

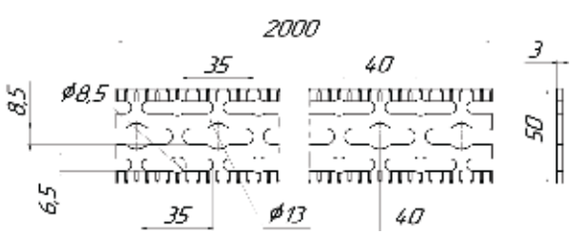

KV Крепление вертикальное

GAL

TDZ

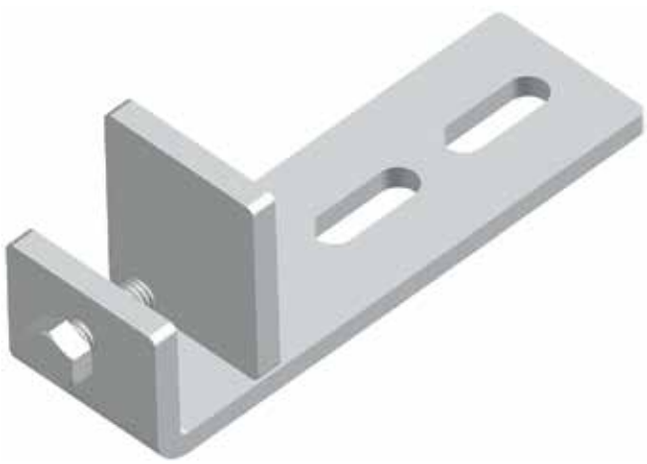

ОПИСАНИЕ

Свойства и преимущества

- КРЕПЛЕНИЕ К НЕСУЩИМ ПОВЕРХНОСТЯМ БЕЗ СВЕРЛЕНИЯ И СВАРКИ
- БЫСТРЫЙ МОНТАЖ
- ПОЛНОСТЬЮ ГОТОВ К СБОРКЕ

Материал

СТАЛЬ 3, ГОСТ 380-2005

Исполнение 1

ГАЛЬВАНИЧЕСКОЕ ЦИНКОВАНИЕ (ГОСТ 9.301-86)

КЛИМАТИЧЕСКОЕ ИСПОЛНЕНИЕ УТ 2,5 СООТВЕТСТВУЕТ (ГОСТ 15150-69)

ДЛЯ ПРОКЛАДКИ ВНУТРИ ПОМЕЩЕНИЙ

Исполнение 2

ТЕРМОДИФФУЗИОННОЕ ЦИНКОВАНИЕ (ГОСТ Р 9.316-2006)

КЛИМАТИЧЕСКОЕ ИСПОЛНЕНИЕ УТ 1,5 СООТВЕТСТВУЕТ (ГОСТ 15150-69)

ДЛЯ ПРОКЛАДКИ ВНУТРИ И СНАРУЖИ ПОМЕЩЕНИЙ

Артикул		кг/шт	Уп. min
исполнение 1	исполнение 2		
KV-132	KV-132-TDZ	0,300	1
KV-166	KV-166-TDZ	0,420	1

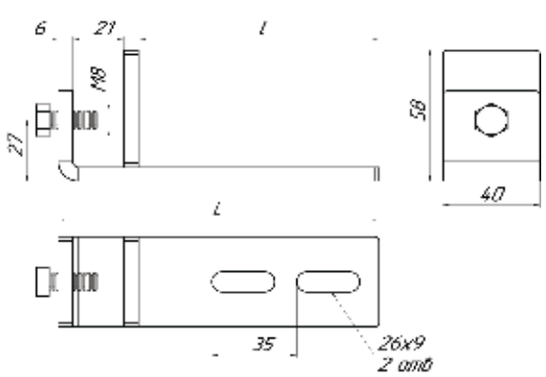

CS-3 Цепь сварная 3мм DIN 763

GAL

TDZ

ОПИСАНИЕ

Свойства и преимущества

- ПРИМЕНЯЕТСЯ ДЛЯ УСТРОЙСТВА РАСТЯЖЕК, ПОДВЕСОВ, ДЕКОРАТИВНЫХ ОГРАЖДЕНИЙ
- ЛЕГКО РЕГУЛИРУЕТСЯ ПО ДЛИНЕ
- ЛЕГКО ЗАКРЕПИТЬ
- УДОБСТВО ПРИ ЭКСПЛУАТАЦИИ

Материал

СТАЛЬ 3, ГОСТ 380-2005

Исполнение 1

ГАЛЬВАНИЧЕСКОЕ ЦИНКОВАНИЕ (ГОСТ 9.301-86)

КЛИМАТИЧЕСКОЕ ИСПОЛНЕНИЕ УТ 2,5 СООТВЕТСТВУЕТ (ГОСТ 15150-69)

ДЛЯ ПРОКЛАДКИ ВНУТРИ ПОМЕЩЕНИЙ

Исполнение 2

ТЕРМОДИФФУЗИОННОЕ ЦИНКОВАНИЕ (ГОСТ Р 9.316-2006)

КЛИМАТИЧЕСКОЕ ИСПОЛНЕНИЕ УТ 1,5 СООТВЕТСТВУЕТ (ГОСТ 15150-69)

ДЛЯ ПРОКЛАДКИ ВНУТРИ И СНАРУЖИ ПОМЕЩЕНИЙ

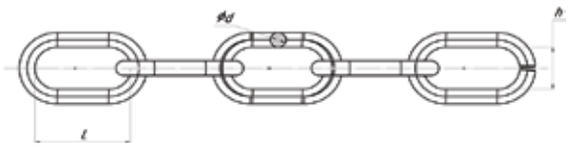

Артикул		L (мм)	D (мм)	H (мм)	кг/м	Уп. min
исполнение 1	исполнение 2					
CS-3	CS-3-TDZ	25	3	12	0,20	1

SCS Соединитель цепей 3мм

GAL

TDZ

ОПИСАНИЕ

Свойства и преимущества

- ДЛЯ РЕМОНТА, ПРИСОЕДИНЕНИЯ ИЛИ НАРАЩИВАНИЯ ЦЕПЕЙ
- ОБЕСПЕЧИВАЕТ БЫСТРОЕ И НЕРАЗЪЕМНОЕ СОЕДИНЕНИЕ ЛЮБЫХ ВИДОВ ЦЕПЕЙ
- УДОБСТВО И СКОРОСТЬ МОНТАЖА
- ПРОЧНОСТЬ И НАДЕЖНОСТЬ КОНСТРУКЦИИ

Материал

СТАЛЬ 3, ГОСТ 380-2005

Исполнение 1

ГАЛЬВАНИЧЕСКОЕ ЦИНКОВАНИЕ (ГОСТ 9.301-86)

КЛИМАТИЧЕСКОЕ ИСПОЛНЕНИЕ УТ 2,5 СООТВЕТСТВУЕТ (ГОСТ 15150-69)

ДЛЯ ПРОКЛАДКИ ВНУТРИ ПОМЕЩЕНИЙ

Исполнение 2

ТЕРМОДИФФУЗИОННОЕ ЦИНКОВАНИЕ (ГОСТ Р 9.316-2006)

КЛИМАТИЧЕСКОЕ ИСПОЛНЕНИЕ УТ 1,5 СООТВЕТСТВУЕТ (ГОСТ 15150-69)

ДЛЯ ПРОКЛАДКИ ВНУТРИ И СНАРУЖИ ПОМЕЩЕНИЙ

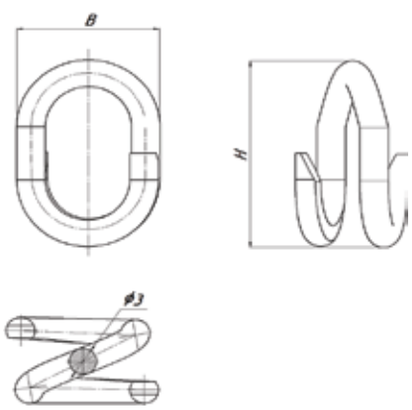

Артикул		H (мм)	B (мм)	кг/шт	Уп. min
исполнение 1	исполнение 2				
SCS-3	SCS-3-TDZ	24	15	0,004	1

KS-4 Крюк S-образный 4 мм

GAL

TDZ

ОПИСАНИЕ

Свойства и преимущества
- ДЛЯ ПОДВЕСОВ
- СОЕДИНЕНИЕ ТРОСОВ, ЦЕПЕЙ
- УДОБСТВО И СКОРОСТЬ МОНТАЖА
- БЫСТРОСЪЕМНОЕ СОЕДИНЕНИЕ

Материал
СТАЛЬ 3, ГОСТ 380-2005

Исполнение 1
ГАЛЬВАНИЧЕСКОЕ ЦИНКОВАНИЕ (ГОСТ 9.301-86)
КЛИМАТИЧЕСКОЕ ИСПОЛНЕНИЕ УТ 2,5 СООТВЕТСТВУЕТ (ГОСТ 15150-69)
ДЛЯ ПРОКЛАДКИ ВНУТРИ ПОМЕЩЕНИЙ

Исполнение 2
ТЕРМОДИФФУЗИОННОЕ ЦИНКОВАНИЕ (ГОСТ Р 9.316-2006)
КЛИМАТИЧЕСКОЕ ИСПОЛНЕНИЕ УТ 1,5 СООТВЕТСТВУЕТ (ГОСТ 15150-69)
ДЛЯ ПРОКЛАДКИ ВНУТРИ И СНАРУЖИ ПОМЕЩЕНИЙ

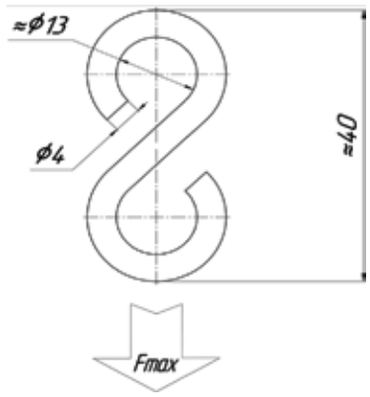

Артикул исполнение 1	Артикул исполнение 2	Fmax (N)	кг/шт	Уп. min
KS-4	KS-4-TDZ	500	0,008	1

KV-4 Карабин винтовой 4 мм

GAL

ОПИСАНИЕ

Свойства и преимущества
- ДЛЯ ПОДВЕСОВ
- ДЛЯ СОЕДИНЕНИЯ ТРОСОВ И ЦЕПЕЙ
- СКОРОСТЬ И УДОБСТВО МОНТАЖА
- НАДЕЖНОЕ КРЕПЛЕНИЕ

Материал
СТАЛЬ 3, ГОСТ 380-2005

Исполнение
ГАЛЬВАНИЧЕСКОЕ ЦИНКОВАНИЕ.
КЛИМАТИЧЕСКОЕ ИСПОЛНЕНИЕ УТ 2,5
СООТВЕТСТВУЕТ ГОСТ 15150 - 69
ВНУТРИ ПОМЕЩЕНИЙ

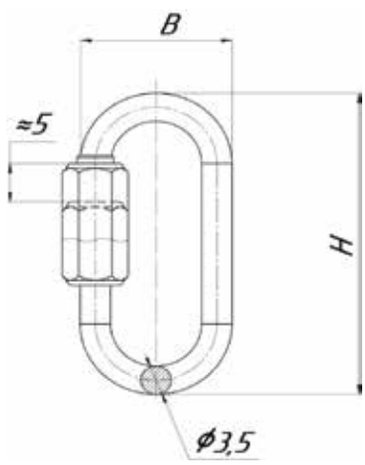

Артикул	B (мм)	H (мм)	кг/шт	Уп. min
KV-4	19	41	0,012	1

АССОРТИМЕНТ

AL	AS	AK	AV	AB	BAG
стр. 190	стр. 190	стр. 191	стр. 192	стр. 193	стр. 194

AL Анкер латунный забивной

BR

ОПИСАНИЕ

Свойства и преимущества

- КРЕПИТСЯ В ОСНОВЕ КОНСТРУКЦИИ
- РАССЧИТАН НА НАГРУЗКИ ПОВЫШЕННОЙ, СРЕДНЕЙ И МАЛОЙ ТЯЖЕСТИ
- МОНТАЖ В БЕТОНЕ,КАМНЕ И Т.Д.
- НАДЕЖНОСТЬ МОНТАЖА
- ВЫДЕРЖИВАЕТ ЗНАЧИТЕЛЬНЫЙ ВЕС
- ПРОСТОТА УСТАНОВКИ
- НАСЕЧКА ПРЕДОТВРАЩАЕТ ПРОКРУЧИВАНИЕ
- МАЛАЯ ГЛУБИНА ПОСАДКИ
- ДОЛГОВЕЧНОСТЬ КРЕПЛЕНИЯ

Материал

ЛАТУНЬ

ВНУТРИ ПОМЕЩЕНИЙ

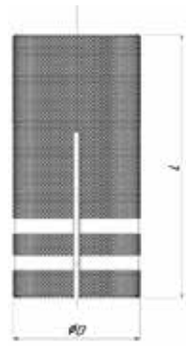

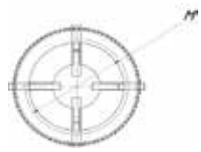

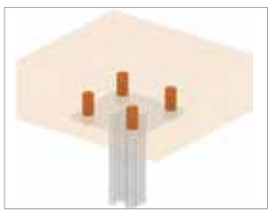

Артикул	L (мм)	D (мм)	M (мм)	кг/шт	Уп. min
AL-6	25	8	6	0,005	100
AL-8	30	10	8	0,008	100
AL-10	35	12	10	0,014	50
AL-12	40	16	12	0,024	50

AS Анкер стальной забивной

GAL

ОПИСАНИЕ

Свойства и преимущества

- КРЕПЛЕНИЕ НЕСУЩИХ КОНСТРУКЦИЙ
- МОНТАЖ В БЕТОНЕ, КАМНЕ И Т.Д.
- ДЛЯ МОНТАЖА НЕОБХОДИМ СПЕЦИНСТРУМЕНТ
- НАДЕЖНОСТЬ МОНТАЖА
- ВЫДЕРЖИВАЕТ ЗНАЧИТЕЛЬНЫЙ ВЕС
- ПРОСТОТА УСТАНОВКИ
- МАЛАЯ ГЛУБИНА ПОСАДКИ
- ВЫСОКАЯ НАДЕЖНОСТЬ КРЕПЕЖА

Материал

СТАЛЬ 3, ГОСТ 380-2005

Исполнение

ГАЛЬВАНИЧЕСКОЕ ЦИНКОВАНИЕ (ГОСТ 9.301-86)

КЛИМАТИЧЕСКОЕ ИСПОЛНЕНИЕ УТ 2,5 СООТВЕТСТВУЕТ (ГОСТ 15150-69)

ДЛЯ ПРОКЛАДКИ ВНУТРИ ПОМЕЩЕНИЙ

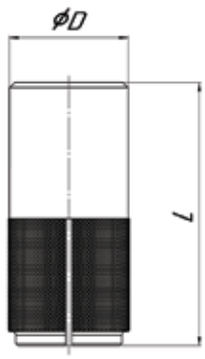

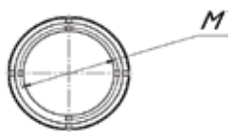

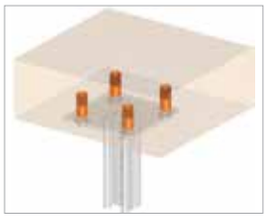

Артикул	L (мм)	D (мм)	M (мм)	кг/шт	Уп. min
AS-6	25	8	6	0,006	100
AS-8	30	10	8	0,012	100
AS-10	35	12	10	0,022	50
AS-12	40	16	12	0,024	50

АК Анкер клиновой

GAL

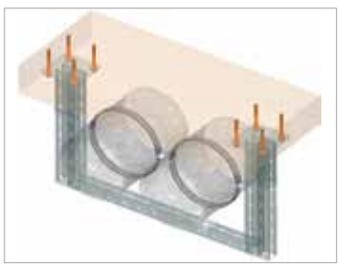

ОПИСАНИЕ

Свойства и преимущества

- УСТАНОВКА ПОДВЕСНЫХ ИНЖЕНЕРНЫХ КОММУНИКАЦИЙ
- МОНТАЖ В БЕТОНЕ, КАМНЕ И Т.Д.
- МОЖЕТ УСТАНАВЛИВАТЬСЯ НА НЕБОЛЬШОМ
- РАССТОЯНИИ ОТ ДРУГИХ АНКЕРОВ И КРАЯ БЕТОНА
- ДЛЯ БОЛЬШИХ И СРЕДНИХ НАГРУЗОК
- НАДЕЖНОСТЬ МОНТАЖА
- ПРОСТОТА УСТАНОВКИ
- ДОЛГОВЕЧНОСТЬ КРЕПЛЕНИЯ

Материал

СТАЛЬ 3, ГОСТ 380-2005

Исполнение

ГАЛЬВАНИЧЕСКОЕ ЦИНКОВАНИЕ (ГОСТ 9.301-86)

КЛИМАТИЧЕСКОЕ ИСПОЛНЕНИЕ УТ 2,5 СООТВЕТСТВУЕТ (ГОСТ 15150-69)

ДЛЯ ПРОКЛАДКИ ВНУТРИ ПОМЕЩЕНИЙ

Артикул	L (мм)	d (мм)	M (мм)	кг/шт	Уп. min
АК-6-40	40	6	6	0,010	1
АК-6-65	65	6	6	0,014	1
АК-6-85	85	6	6	0,019	1
АК-6-95	95	6	6	0,019	1
АК-8-50	50	8	8	0,022	1
АК-8-70	70	8	8	0,029	1
АК-8-80	80	8	8	0,032	1
АК-8-95	95	8	8	0,033	1
АК-8-105	105	8	8	0,039	1
АК-8-120	120	8	8	0,043	1
АК-10-65	65	10	10	0,046	1
АК-10-80	80	10	10	0,053	1
АК-10-95	95	10	10	0,060	1
АК-10-120	120	10	10	0,073	1
АК-10-150	150	10	10	0,080	1
АК-12-70	70	12	12	0,086	1
АК-12-80	80	12	12	0,088	1
АК-12-90	90	12	12	0,090	1
АК-12-100	100	12	12	0,093	1
АК-12-120	120	12	12	0,107	1
АК-12-150	150	12	12	0,129	1

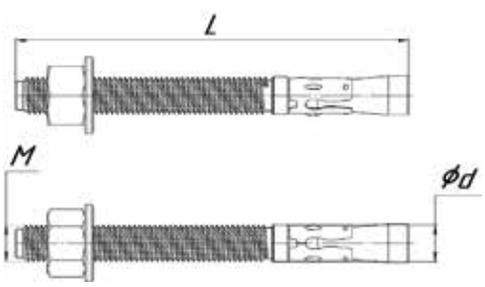

AV Анкер высокораспорный

GAL

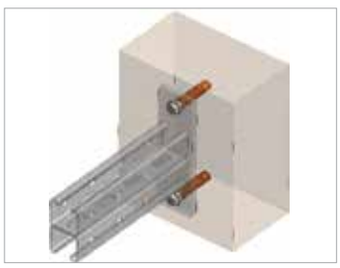

ОПИСАНИЕ

Свойства и преимущества

- УСТАНОВКА ПОДВЕСНЫХ ЭЛЕМЕНТОВ ОБОРУДОВАНИЯ, КОНСТРУКЦИЙ
- МОНТАЖ В БЕТОНЕ, КАМНЕ И Т.Д.
- ВЫСОКИЕ НАГРУЗКИ НА ВЫРЫВ И СРЕЗ
- ДОПУСКАЕТСЯ ИСПОЛЬЗОВАНИЕ АНКЕРА ПОД ШОКОВЫЕ НАГРУЗКИ
- ВЫСОКАЯ НАДЕЖНОСТЬ КРЕПЕЖА
- БЫСТРЫЙ И ПРОСТОЙ МОНТАЖ
- ПРОСТОТА В УСТАНОВКЕ

Материал

СТАЛЬ 3, ГОСТ 380-2005

Исполнение

ГАЛЬВАНИЧЕСКОЕ ЦИНКОВАНИЕ (ГОСТ 9.301-86)

КЛИМАТИЧЕСКОЕ ИСПОЛНЕНИЕ УТ 2,5 СООТВЕТСТВУЕТ (ГОСТ 15150-69)

ДЛЯ ПРОКЛАДКИ ВНУТРИ ПОМЕЩЕНИЙ

Артикул	L (мм)	D (мм)	M (мм)	кг/шт	Уп. min
AV-6	40	10	6	0,012	1
AV-8	50	14	8	0,020	1
AV-10	60	16	10	0,044	1
AV-12	80	20	12	0,093	1

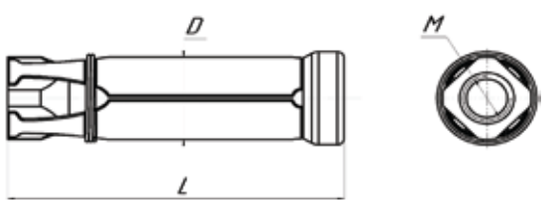

АВ Анкерный болт

GAL

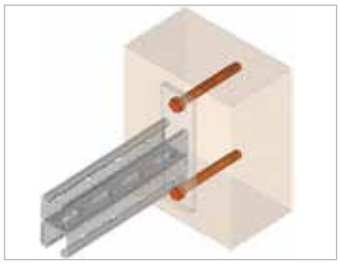

ОПИСАНИЕ

Свойства и преимущества

- ПРЕДНАЗНАЧЕНЫ ДЛЯ КРЕПЛЕНИЯ ТЯЖЕЛОВЕСНЫХ КОНСТРУКЦИЙ
- К ПОЛНОТЕЛОМУ КИРПИЧУ, БЕТОНУ И ПРИРОДНЫМ СТРОИТЕЛЬНЫМ МАТЕРИАЛАМ
- ПРИМЕНЯЕТСЯ В ПРОМЫШЛЕННОМ СТРОИТЕЛЬСТВЕ
- НАДЕЖНОСТЬ МОНТАЖА
- ВЫДЕРЖИВАЕТ ЗНАЧИТЕЛЬНЫЙ ВЕС
- ПРОСТОТА УСТАНОВКИ
- ДОЛГОВЕЧНОСТЬ КРЕПЛЕНИЯ

Материал

СТАЛЬ 3, ГОСТ 380-2005

Исполнение

ГАЛЬВАНИЧЕСКОЕ ЦИНКОВАНИЕ (ГОСТ 9.301-86)

КЛИМАТИЧЕСКОЕ ИСПОЛНЕНИЕ УТ 2,5 СООТВЕТСТВУЕТ (ГОСТ 15150-69)

ДЛЯ ПРОКЛАДКИ ВНУТРИ ПОМЕЩЕНИЙ

Артикул	L (мм)	d (мм)	кг/шт	Уп. min
АВ-8-45	45	8	0,017	1
АВ-8-60	60	8	0,025	1
АВ-8-80	80	8	0,028	1
АВ-8-90	90	8	0,030	1
АВ-10-50	50	10	0,034	1
АВ-10-80	80	10	0,046	1
АВ-10-100	100	10	0,052	1
АВ-10-120	120	10	0,077	1
АВ-12-65	65	12	0,080	1
АВ-12-80	80	12	0,082	1
АВ-12-100	100	12	0,085	1
АВ-12-120	120	12	0,100	1
АВ-12-140	140	12	0,110	1

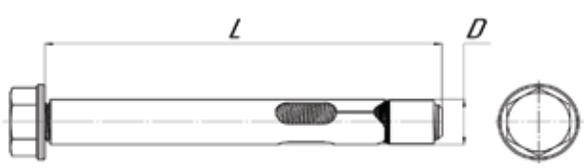

BAG Болт анкерный с гайкой

GAL

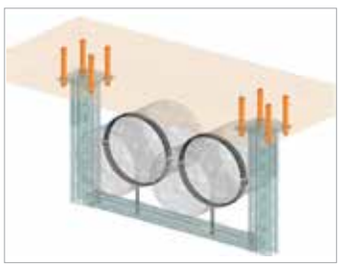

ОПИСАНИЕ

Свойства и преимущества

- СКВОЗНОЙ МОНТАЖ СРЕДНИХ И ТЯЖЕЛЫХ КОНСТРУКЦИЙ
- КРЕПЛЕНИЯ НЕСУЩИХ КОНСТРУКЦИЙ И КОММУНИКАЦИЙ
- ДЛЯ МОНТАЖА В БЕТОНЕ, КАМНЕ И Т. Д.
- ВЫДЕРЖИВАЕТ ЗНАЧИТЕЛЬНЫЙ ВЕС
- НЕ ТЕРЯЕТ НЕСУЩЕЙ СПОСОБНОСТИ
- ВЫСОКАЯ НАДЕЖНОСТЬ КРЕПЕЖА

Материал

СТАЛЬ 3, ГОСТ 380-2005

Исполнение

ГАЛЬВАНИЧЕСКОЕ ЦИНКОВАНИЕ (ГОСТ 9.301-86)

КЛИМАТИЧЕСКОЕ ИСПОЛНЕНИЕ УТ 2,5 СООТВЕТСТВУЕТ (ГОСТ 15150-69)

ДЛЯ ПРОКЛАДКИ ВНУТРИ ПОМЕЩЕНИЙ

Артикул	L (мм)	D (мм)	M (мм)	кг/шт	Уп. min
BAG-8-40	40	8	6	0,016	1
BAG-8-65	65	8	6	0,026	1
BAG-8-85	85	8	6	0,030	1
BAG-10-40	40	10	8	0,030	1
BAG-10-50	50	10	8	0,033	1
BAG-10-75	75	10	8	0,046	1
BAG-10-95	95	10	8	0,053	1
BAG-12-60	60	12	10	0,058	1
BAG-12-100	100	12	10	0,087	1

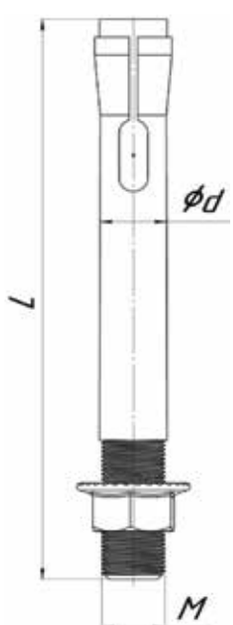

АССОРТИМЕНТ

GF	G	GS	SH	SHU	SHG
стр. 196	стр. 196	стр. 197	стр. 198	стр. 198	стр. 199

SHZ	B	V	KS	SHU
стр. 199	стр. 200	стр. 201	стр. 201	стр. 202

GF Гайка с фланцем DIN 6923

GAL

TDZ

ОПИСАНИЕ

Свойства и преимущества

- ПРИМЕНЯЕТСЯ ДЛЯ КРЕПЕЖНЫХ ОПЕРАЦИЙ
- НЕ ТРЕБУЕТСЯ ДОПОЛНИТЕЛЬНОЕ ИСПОЛЬЗОВАНИЕ СТОПОРНЫХ ШАЙБ

Материал

СТАЛЬ 3, ГОСТ 380-2005

Исполнение 1

ГАЛЬВАНИЧЕСКОЕ ЦИНКОВАНИЕ (ГОСТ 9.301-86)

КЛИМАТИЧЕСКОЕ ИСПОЛНЕНИЕ УТ 2,5 СООТВЕТСТВУЕТ (ГОСТ 15150-69)

ДЛЯ ПРОКЛАДКИ ВНУТРИ ПОМЕЩЕНИЙ

Исполнение 2

ТЕРМОДИФФУЗИОННОЕ ЦИНКОВАНИЕ (ГОСТ Р 9.316-2006)

КЛИМАТИЧЕСКОЕ ИСПОЛНЕНИЕ УТ 1,5 СООТВЕТСТВУЕТ (ГОСТ 15150-69)

ДЛЯ ПРОКЛАДКИ ВНУТРИ И СНАРУЖИ ПОМЕЩЕНИЙ

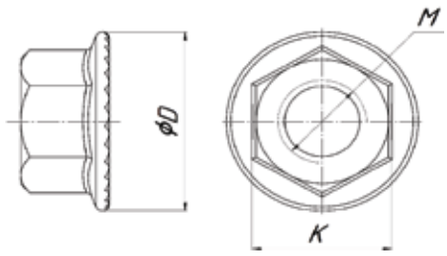

Артикул исполнение 1	Артикул исполнение 2	D (мм)	K (мм)	M (мм)	кг/шт	Уп. min
GF-6	GF-6-TDZ	14,2	10	6	0,003	400
GF-8	GF-8-TDZ	17,9	13	8	0,006	200
GF-10	GF-10-TDZ	21,8	15	10	0,011	100
GF-12	GF-12-TDZ	26	18	12	0,017	50

G Гайка шестигранная DIN 934

GAL

TDZ

ОПИСАНИЕ

Свойства и преимущества

- ПРИМЕНЯЕТСЯ ДЛЯ КРЕПЕЖНЫХ ОПЕРАЦИЙ

Материал

СТАЛЬ 3, ГОСТ 380-2005

Исполнение 1

ГАЛЬВАНИЧЕСКОЕ ЦИНКОВАНИЕ (ГОСТ 9.301-86)

КЛИМАТИЧЕСКОЕ ИСПОЛНЕНИЕ УТ 2,5 СООТВЕТСТВУЕТ (ГОСТ 15150-69)

ДЛЯ ПРОКЛАДКИ ВНУТРИ ПОМЕЩЕНИЙ

Исполнение 2

ТЕРМОДИФФУЗИОННОЕ ЦИНКОВАНИЕ (ГОСТ Р 9.316-2006)

КЛИМАТИЧЕСКОЕ ИСПОЛНЕНИЕ УТ 1,5 СООТВЕТСТВУЕТ (ГОСТ 15150-69)

ДЛЯ ПРОКЛАДКИ ВНУТРИ И СНАРУЖИ ПОМЕЩЕНИЙ

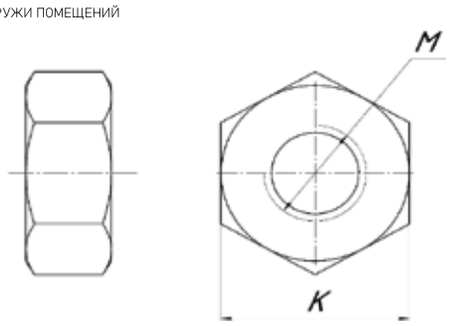

Артикул исполнение 1	Артикул исполнение 2	K (мм)	M (мм)	кг/шт	Уп. min
G-6	G-6-TDZ	10	6	0,002	500
G-8	G-8-TDZ	13	8	0,004	200
G-10	G-10-TDZ	17	10	0,010	100
G-12	G-12-TDZ	19	12	0,015	50

GS Гайка соединительная DIN 6334

GAL

TDZ

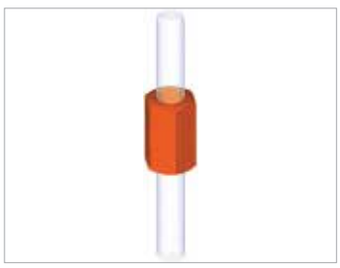

ОПИСАНИЕ

Свойства и преимущества

- ИСПОЛЬЗУЮТСЯ ДЛЯ УДЛИНЕНИЯ, СОЕДИНЕНИЯ РЕЗЬБОВЫХ ШПИЛЕК И ШТИФТОВ
- ГАЙКА СОЕДИНЯЕТ ИЗДЕЛИЯ С ВНУТРЕННЕЙ МЕТРИЧЕСКОЙ РЕЗЬБОЙ

Материал

СТАЛЬ 3, ГОСТ 380-2005

Исполнение 1

ГАЛЬВАНИЧЕСКОЕ ЦИНКОВАНИЕ (ГОСТ 9.301-86)
КЛИМАТИЧЕСКОЕ ИСПОЛНЕНИЕ УТ 2,5 СООТВЕТСТВУЕТ (ГОСТ 15150 - 69)
ДЛЯ ПРОКЛАДКИ ВНУТРИ ПОМЕЩЕНИЙ

Исполнение 2

ТЕРМОДИФФУЗИОННОЕ ЦИНКОВАНИЕ (ГОСТ 9.316-2006)
КЛИМАТИЧЕСКОЕ ИСПОЛНЕНИЕ УТ 1,5 СООТВЕТСТВУЕТ (ГОСТ 15150 - 69)
ДЛЯ ПРОКЛАДКИ ВНУТРИ И СНАРУЖИ ПОМЕЩЕНИЙ

Артикул исполнение 1	Артикул исполнение 2	L (мм)	S (мм)	M (мм)	кг/шт	Уп. min
GS-6	GS-6-TDZ	18	10	6	0,010	100
GS-8	GS-8-TDZ	24	13	8	0,018	50
GS-10	GS-10-TDZ	30	17	10	0,025	30
GS-12	GS-12-TDZ	36	19	12	0,032	20

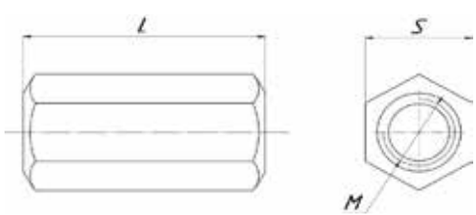

SH Шайба плоская DIN 125

GAL

TDZ

ОПИСАНИЕ

Свойства и преимущества

- ДЛЯ КРЕПЛЕНИЯ КОНСТРУКЦИЙ В ПАРЕ С БОЛТАМИ, ШПИЛЬКАМИ, САМОРЕЗАМИ И Т.Д.
- РАСПРЕДЕЛЯЕТ НАГРУЗКУ

Материал

СТАЛЬ 3, ГОСТ 380-2005

Исполнение 1

ГАЛЬВАНИЧЕСКОЕ ЦИНКОВАНИЕ (ГОСТ 9.301-86)

КЛИМАТИЧЕСКОЕ ИСПОЛНЕНИЕ УТ 2,5 СООТВЕТСТВУЕТ (ГОСТ 15150-69)

ДЛЯ ПРОКЛАДКИ ВНУТРИ ПОМЕЩЕНИЙ

Исполнение 2

ТЕРМОДИФФУЗИОННОЕ ЦИНКОВАНИЕ (ГОСТ Р 9.316-2006)

КЛИМАТИЧЕСКОЕ ИСПОЛНЕНИЕ УТ 1,5 СООТВЕТСТВУЕТ (ГОСТ 15150-69)

ДЛЯ ПРОКЛАДКИ ВНУТРИ И СНАРУЖИ ПОМЕЩЕНИЙ

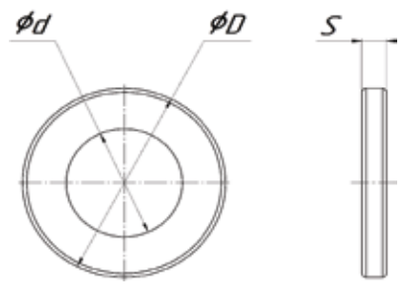

Артикул исполнение 1	Артикул исполнение 2	D (мм)	d (мм)	S (мм)	кг/шт	Уп. min
SH-6	SH-6-TDZ	12	6,4	1,6	0,002	1000
SH-8	SH-8-TDZ	16	8,4	1,6	0,006	500
SH-10	SH-10-TDZ	20	10,5	2	0,012	300
SH-12	SH-12-TDZ	24	13	2,5	0,026	150

SHU Шайба плоская усиленная DIN 9021

GAL

TDZ

ОПИСАНИЕ

Свойства и преимущества

- ДЛЯ КРЕПЛЕНИЯ КОНСТРУКЦИЙ В ПАРЕ С БОЛТАМИ, ШПИЛЬКАМИ, САМОРЕЗАМИ И Т.Д.
- РАСПРЕДЕЛЯЕТ НАГРУЗКУ

Материал

СТАЛЬ 3, ГОСТ 380-2005

Исполнение 1

ГАЛЬВАНИЧЕСКОЕ ЦИНКОВАНИЕ (ГОСТ 9.301-86)

КЛИМАТИЧЕСКОЕ ИСПОЛНЕНИЕ УТ 2,5 СООТВЕТСТВУЕТ (ГОСТ 15150-69)

ДЛЯ ПРОКЛАДКИ ВНУТРИ ПОМЕЩЕНИЙ

Исполнение 2

ТЕРМОДИФФУЗИОННОЕ ЦИНКОВАНИЕ (ГОСТ Р 9.316-2006)

КЛИМАТИЧЕСКОЕ ИСПОЛНЕНИЕ УТ 1,5 СООТВЕТСТВУЕТ (ГОСТ 15150-69)

ДЛЯ ПРОКЛАДКИ ВНУТРИ И СНАРУЖИ ПОМЕЩЕНИЙ

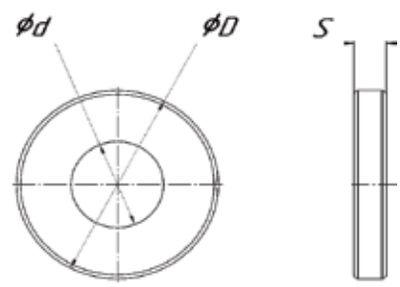

Артикул исполнение 1	Артикул исполнение 2	D (мм)	d (мм)	S (мм)	кг/шт	Уп. min
SHU-6	SHU-6-TDZ	18	6,4	1,6	0,004	400
SHU-8	SHU-8-TDZ	24	8,4	2	0,009	150
SHU-10	SHU-10-TDZ	30	10,5	2,5	0,017	100
SHU-12	SHU-12-TDZ	37	13	3	0,029	50

SHG Шайба гровер

GAL

ОПИСАНИЕ

Свойства и преимущества

- ДЛЯ КРЕПЛЕНИЯ КОНСТРУКЦИЙ В ПАРЕ С БОЛТАМИ, ШПИЛЬКАМИ, САМОРЕЗАМИ И Т.Д.
- ПРОЧНОСТЬ СОЕДИНЕНИЙ КРЕПЁЖНЫХ ДЕТАЛЕЙ
- УСТОЙЧИВО К ВИБРАЦИЯМ
- ПРОСТОТА ИСПОЛЬЗОВАНИЯ

Исполнение

ГАЛЬВАНИЧЕСКОЕ ЦИНКОВАНИЕ (ГОСТ 9.301-86)

КЛИМАТИЧЕСКОЕ ИСПОЛНЕНИЕ УТ 2,5 СООТВЕТСТВУЕТ (ГОСТ 15150-69)

ДЛЯ ПРОКЛАДКИ ВНУТРИ ПОМЕЩЕНИЙ

Материал

ПРУЖИННАЯ СТАЛЬ 65Г, ГОСТ 2283-79

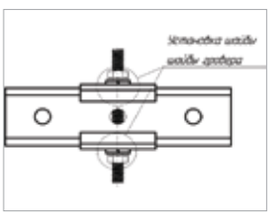

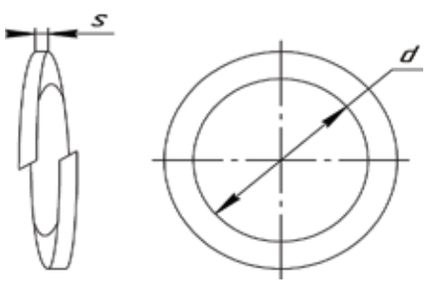

Артикул	S (мм)	d (мм)	кг/шт	Уп. min
SHG-6	1,4	6,50	0,0008	300
SHG-8	2	8,50	0,0016	200
SHG-10	2,5	10,70	0,0025	100
SHG-12	3	12,70	0,0038	100

SHZ Шайба стопорная зубчатая

GAL

TDZ

ОПИСАНИЕ

Свойства и преимущества

- СТОПОРНЫЕ ЗУБЧАТЫЕ ШАЙБЫ ПРЕДНАЗНАЧЕНЫ ДЛЯ РАБОТЫ В КОМПЛЕКТАЦИИ РЕЗЬБОВОГО СОЕДИНЕНИЯ БОЛТ-ГАЙКА, ГАЙКА-ШПИЛЬКА, ВИНТ-РЕЗЬБОВОЕ ОТВЕРСТИЕ
- СЛУЖАТ ДЛЯ ПРЕДОТВРАЩЕНИЯ САМОПРОИЗВОЛЬНОГО РАСКРУЧИВАНИЯ КРЕПЕЖА В УСЛОВИЯХ ДИНАМИЧЕСКИХ, ВИБРАЦИОННЫХ НАГРУЗОК

Материал

СТАЛЬ 3, ГОСТ 380-2005

Исполнение 1

ГАЛЬВАНИЧЕСКОЕ ЦИНКОВАНИЕ (ГОСТ 9.301-86)

КЛИМАТИЧЕСКОЕ ИСПОЛНЕНИЕ УТ 2,5 СООТВЕТСТВУЕТ (ГОСТ 15150-69)

ДЛЯ ПРОКЛАДКИ ВНУТРИ ПОМЕЩЕНИЙ

Исполнение 2

ТЕРМОДИФФУЗИОННОЕ ЦИНКОВАНИЕ (ГОСТ Р 9.316-2006)

КЛИМАТИЧЕСКОЕ ИСПОЛНЕНИЕ УТ 1,5 СООТВЕТСТВУЕТ (ГОСТ 15150-69)

ДЛЯ ПРОКЛАДКИ ВНУТРИ И СНАРУЖИ ПОМЕЩЕНИЙ

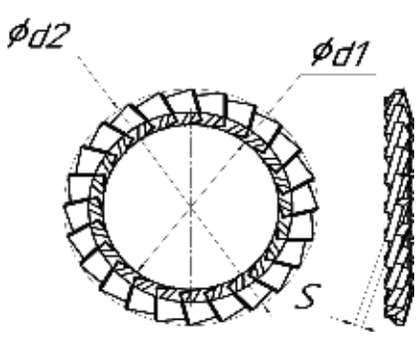

Артикул исполнение 1	Артикул исполнение 2	S (мм)	кг/шт	Уп. min
SHZ-6	SHZ-6-TDZ	0,7	0,002	400
SHZ-8	SHZ-8-TDZ	0,8	0,006	150
SHZ-10	SHZ-10-TDZ	0,9	0,012	100
SHZ-12	SHZ-12-TDZ	1,0	0,026	50

B Болт шестигранный DIN 933

GAL

TDZ

ОПИСАНИЕ

Свойства и преимущества

- УНИВЕРСАЛЬНЫЙ КРЕПЕЖ

Материал

СТАЛЬ 3, ГОСТ 380-2005

Исполнение 1

ГАЛЬВАНИЧЕСКОЕ ЦИНКОВАНИЕ (ГОСТ 9.301-86)
КЛИМАТИЧЕСКОЕ ИСПОЛНЕНИЕ УТ 2,5 СООТВЕТСТВУЕТ (ГОСТ 15150 - 69)
ДЛЯ ПРОКЛАДКИ ВНУТРИ ПОМЕЩЕНИЙ

Исполнение 2

ТЕРМОДИФФУЗИОННОЕ ЦИНКОВАНИЕ (ГОСТ 9.316-2006)
КЛИМАТИЧЕСКОЕ ИСПОЛНЕНИЕ УТ 1,5 СООТВЕТСТВУЕТ (ГОСТ 15150 - 69)
ДЛЯ ПРОКЛАДКИ ВНУТРИ И СНАРУЖИ ПОМЕЩЕНИЙ

Артикул исполнение 1	Артикул исполнение 2	L (мм)	M (мм)	S (мм)	кг/шт	Уп. min
B-6-20	B-6-20-TDZ	20	6	10	0,006	200
B-6-30	B-6-30-TDZ	30	6	10	0,009	150
B-8-20	B-8-20-TDZ	20	8	13	0,013	100
B-8-30	B-8-30-TDZ	30	8	13	0,017	60
B-8-40	B-8-40-TDZ	40	8	13	0,021	50
B-8-50	B-8-50-TDZ	50	8	13	0,025	50
B-8-60	B-8-60-TDZ	60	8	13	0,029	40
B-8-70	B-8-70-TDZ	70	8	13	0,033	30
B-10-20	B-10-20-TDZ	20	10	16	0,022	50
B-10-30	B-10-30-TDZ	30	10	16	0,028	30
B-10-40	B-10-40-TDZ	40	10	16	0,034	30
B-10-50	B-10-50-TDZ	50	10	16	0,04	30
B-10-60	B-10-60-TDZ	60	10	16	0,047	30
B-10-70	B-10-70-TDZ	70	10	16	0,053	30
B-10-80	B-10-80-TDZ	80	10	16	0,059	20
B-12-20	B-12-20-TDZ	20	12	18	0,033	30
B-12-30	B-12-30-TDZ	30	12	18	0,041	20
B-12-40	B-12-40-TDZ	40	12	18	0,05	20
B-12-50	B-12-50-TDZ	50	12	18	0,059	20

V Винт для электрического соединения M5x8

GAL

TDZ

ОПИСАНИЕ

Свойства и преимущества

- ВИНТ ДЛЯ ОБЕСПЕЧЕНИЯ ЭЛЕКТРИЧЕСКОГО КОНТАКТА
- ПРЕДНАЗНАЧЕН ДЛЯ СОЕДИНЕНИЯ КРЫШЕК ЛОТКОВ МЕЖДУ СОБОЙ
- ОБЕСПЕЧЕНИЕ КОНТУРА ЗАЗЕМЛЕНИЯ ПО КРЫШКЕ КАБЕЛЬНОГО ЛОТКА
- УДОБСТВО МОНТАЖА

Материал

СТАЛЬ

Исполнение 1

ГАЛЬВАНИЧЕСКОЕ ЦИНКОВАНИЕ (ГОСТ 9.301-86)

КЛИМАТИЧЕСКОЕ ИСПОЛНЕНИЕ УТ 2,5 СООТВЕТСТВУЕТ (ГОСТ 15150-69)

ДЛЯ ПРОКЛАДКИ ВНУТРИ ПОМЕЩЕНИЙ

Исполнение 2

ТЕРМОДИФФУЗИОННОЕ ЦИНКОВАНИЕ (ГОСТ Р 9.316-2006)

КЛИМАТИЧЕСКОЕ ИСПОЛНЕНИЕ УТ 1,5 СООТВЕТСТВУЕТ (ГОСТ 15150-69)

ДЛЯ ПРОКЛАДКИ ВНУТРИ И СНАРУЖИ ПОМЕЩЕНИЙ

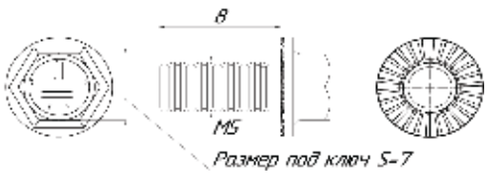

Артикул исполнение 1	Артикул исполнение 2	кг/шт	Уп. min
V-5-8	V-5-8-TDZ	0,003	100

KS Комплект соединительный

GAL

TDZ

ОПИСАНИЕ

Свойства и преимущества

- ПРИМЕНЯЕТСЯ ДЛЯ СОЕДИНЕНИЯ ЛИСТОВЫХ ЛОТКОВ

Материал

СТАЛЬ

Исполнение 1

ГАЛЬВАНИЧЕСКОЕ ЦИНКОВАНИЕ (ГОСТ 9.301-86)

КЛИМАТИЧЕСКОЕ ИСПОЛНЕНИЕ УТ 2,5 СООТВЕТСТВУЕТ (ГОСТ 15150-69)

ДЛЯ ПРОКЛАДКИ ВНУТРИ ПОМЕЩЕНИЙ

Исполнение 2

ТЕРМОДИФФУЗИОННОЕ ЦИНКОВАНИЕ (ГОСТ Р 9.316-2006)

КЛИМАТИЧЕСКОЕ ИСПОЛНЕНИЕ УТ 1,5 СООТВЕТСТВУЕТ (ГОСТ 15150-69)

ДЛЯ ПРОКЛАДКИ ВНУТРИ И СНАРУЖИ ПОМЕЩЕНИЙ

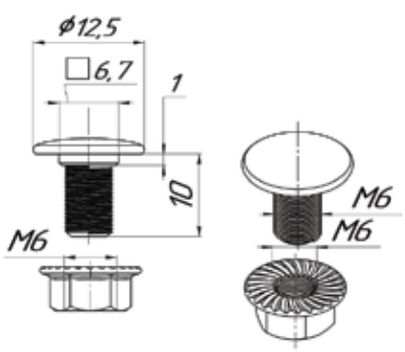

Артикул исполнение 1	Артикул исполнение 2	кг/шт	Уп. min
KS-6-10	KS-6-10-TDZ	0,007	100
KS-6-16	KS-6-16-TDZ	0,010	100

SHU Шпилька DIN 975 повышенной прочности

GAL

TDZ

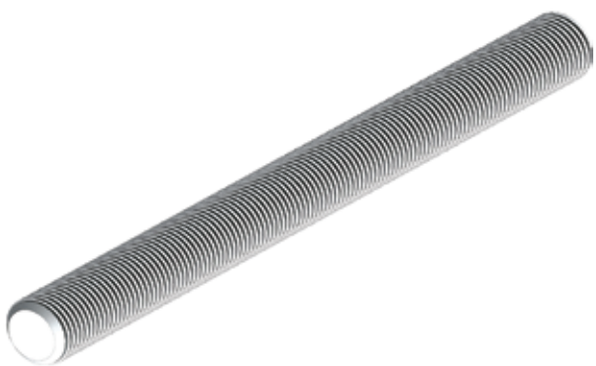

ОПИСАНИЕ

Свойства и преимущества

- КЛАСС ПРОЧНОСТИ - 5,8
- МЕТРИЧЕСКАЯ РЕЗЬБА ПО ВСЕЙ ДЛИНЕ ШПИЛЬКИ
- ДЛЯ СТЯГИВАНИЯ ЭЛЕМЕНТОВ СТРОИТЕЛЬНЫХ КОНСТРУКЦИЙ, ОРГАНИЗАЦИИ ПОДВЕСОВ И Т.Д.

Материал

СТАЛЬ 3, ГОСТ 380-2005

Исполнение 1

ГАЛЬВАНИЧЕСКОЕ ЦИНКОВАНИЕ (ГОСТ 9.301-86)
КЛИМАТИЧЕСКОЕ ИСПОЛНЕНИЕ УТ 2,5 СООТВЕТСТВУЕТ (ГОСТ 15150 - 69)
ДЛЯ ПРОКЛАДКИ ВНУТРИ ПОМЕЩЕНИЙ

Исполнение 2

ТЕРМОДИФФУЗИОННОЕ ЦИНКОВАНИЕ (ГОСТ 9.316-2006)
КЛИМАТИЧЕСКОЕ ИСПОЛНЕНИЕ УТ 1,5 СООТВЕТСТВУЕТ (ГОСТ 15150 - 69)
ДЛЯ ПРОКЛАДКИ ВНУТРИ И СНАРУЖИ ПОМЕЩЕНИЙ

Артикул		L	M	кг/шт	Уп. min
исполнение 1	исполнение 2	(мм)	(мм)		
SHU-6-1000	SHU-6-1000-TDZ	1000	6	0,17	50
SHU-8-1000	SHU-8-1000-TDZ	1000	8	0,29	25
SHU-10-1000	SHU-10-1000-TDZ	1000	10	0,48	25
SHU-12-1000	SHU-12-1000-TDZ	1000	12	0,70	10
SHU-6-2000	-	2000	6	0,34	50
SHU-8-2000	-	2000	8	0,58	25
SHU-10-2000	-	2000	10	0,96	25
SHU-12-1000	-	2000	12	1,40	10

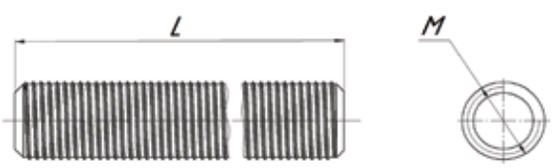

ЗАЩИТА ОТ КОРРОЗИИ

TDZ Термодиффузионное цинкование

Термодиффузионное цинкование представляет собой инновационную технологию, направленную на защиту поверхностей от быстрого старения, деформации и преждевременной коррозии. Такие требования регламентируются ГОСТом (Р 9.316-2006), основан на явлении диффузии молекул металла, протекающей при относительно высокой температуре (300–470°). В представленном случае происходит так, что реализуется диффузия молекул, которые беспрепятственно проникают в поверхностные слои предмета, который прошел обработку.
Применяя технологию, предоставляется возможность сформировать на поверхности любого предмета из металла защитный однородный слой из высококачественного цинкового сплава. Особенность этого метода состоит в том, что он позволяет создать этот защитный слой даже в тех уголках, которые являются практически такими, к которым трудно добраться при обыкновенной обработке.

HD Горячее цинкование

При горячем цинковании защищаемый металл погружают в ванну с расплавленным цинком, температура которого составляет около 450 0С. В результате создается прочный цинковый слой с длительным сроком службы. Толщина цинкового слоя – 80 – 200 мкм. Нанесенное методом горячего цинкования покрытие даже при эксплуатации изделия в самых неблагоприятных условиях способно прослужить не менее 65–70 лет, полностью сохранив свои защитные свойства.

SZ Цинкование по методу Сендзимира

Оцинковка методом Сендзимира создает защитный барьер – электрохимическую защиту металла от коррозии, обеспечивая не только барьерную защиту, но и электрохимическую. Подходит для эксплуатации как внутри, так и вне помещений. При использовании метода Сендзимира предварительно подготовленные заготовки пропускаются через ванну с жидким цинком, а на выходе его излишки удаляются воздушными ножами. Преимущество данного типа покрытия в равномерности распределения цинка. Еще одно неоспоримое преимущество метода Сендзимира заключается в том, что различные повреждения в процессе резки или сверления не приводят к дальнейшей коррозии. На местах повреждений цинк под воздействием кислорода и влаги образует коричневатый слой из гидроксида цинка.

RAL Порошковая окраска

Готовая продукция покрывается краской в виде порошка методом нанесения покрытий распылением в электростатическом или электрокинетическом поле, а затем выдерживаются в печи в температуре 160-200 градусов Цельсия в течение около 20 минут. Покрытия, изготовленные порошковым методом, образуют гладкие поверхности без трещин, подтеков, морщин и отличаются большой устойчивостью к коррозии, очень хорошими механическими свойствами и водостойкостью. Применяется для улучшения эстетики интерьера.

SS Нержавеющая сталь

Сталь AISI 304 – самая востребованная марка стали из класса нержавеющих. В состав стали входит не менее 18 % Хрома (Cr) и 8 % Никеля (Ni). Такое содержание Хрома обеспечивае формирование на поверхности оксидного слоя. Сталь имеет высокие показатели устойчивости коррозии в агрессивных средах, высокое сопротивление окислению и отличные низкотемпературные свойства. Нержавеющая сталь AISI 304 устойчива к негативному воздействию воды, растворов кислот в высоких концентрациях.

CZ Холодное цинкование

Достигается путем окраски металлоизделий грунтами с высоким содержанием высокодисперсного цинкового порошка (содержание цинка в готовом покрытии 89-93%). Метод отличается простотой и высокой технологичностью. К недостаткам метода «холодного» цинкования следует отнести относительно невысокую стойкость к механическим воздействиям. «Холодное» цинкование имеет несколько преимуществ перед «горячим». Сварные швы можно оцинковывать на месте; «холодное» оцинкование можно проводить в очень широких границах температур, а получившиеся покрытие будет эластичным, выдерживающим термическое расширение.

GAL Гальваническое цинкование

Данный метод цинкования подразумевает нанесения покрытия (цинка) при электрохимическом воздействии. При гальваническом методе цинкования осаждаемые покрытия получаются точного размера равномерные, блестящие, декоративного вида, толщина гальванических покрытий обычно не превышает 20-30 мкм.

* БУКВЕННАЯ ЧАСТЬ ОБОЗНАЧЕНИЯ ОПРЕДЕЛЯЕТ СЛЕДУЮЩИЕ **КЛИМАТИЧЕСКИЕ ЗОНЫ (ГОСТ 15150-69):**

У - умеренный климат;

ХЛ - холодный климат;

УХЛ - умеренный и холодный климат;

Т - тропический климат;

М - морской умеренно-холодный климат;

О - общеклиматическое исполнение (кроме морского);

ОМ - общеклиматическое морское исполнение;

В – все климатическое исполнение;

ЦИФРОВАЯ ЧАСТЬ ОБОЗНАЧЕНИЯ ОПРЕДЕЛЯЕТ **КАТЕГОРИЮ РАЗМЕЩЕНИЯ ИЗДЕЛИЯ (ГОСТ 15150-69):**

- на открытом воздухе;
- под навесом или в помещении, где условия такие же, как на открытом воздухе за исключением солнечной радиации, атмосферных осадков;
- в закрытом помещении без искусственного регулирования климатических условий;
- в закрытом помещении с искусственным регулированием климатических условий вентиляция, отопление);
- в помещениях с повышенной влажностью без искусственного регулирования климатических условий.

БУКВЕННО-ЦИФРОВАЯ ЧАСТЬ ОБОЗНАЧЕНИЯ ОПРЕДЕЛЯЕТ **ТИПОВЫЕ АТМОСФЕРНЫЕ УСЛОВИЯ, СВЯЗАННЫЕ С ОЦЕНКОЙ КАТЕГОРИЙ КОРРОЗИОННЫХ ВОЗДЕЙСТВИЙ (ГОСТ ISO 9223-2017):**

С1 - Очень низкая
Отапливаемые помещения с низкой относительной влажностью атмосферной среды;

С2 - Низкая
Не отапливаемые помещения со средней температурой и относительной влажностью;

С3 - Средняя
Помещения (или пространства) с умеренной частотой конденсации и умеренными загрязнениями от производственного процесса;

С4 - Высокая
Пространства с высокой частотой конденсации и высоким уровнем загрязнения от производственного процесса;

С5 - Очень высокая
Пространства с очень высокой частотой конденсации и (или) высоким уровнем загрязнения от производственного процесса.

ГАРАНТИРОВАННЫЙ **СРОК СЛУЖБЫ** ДЛЯ РАЗЛИЧНЫХ КЛИМАТИЧЕСКИХ ИСПОЛНЕНИЙ

Таблица 1

Обозначение общее*	Обозначение покрытия					
	TD	RAL	SZ	HD	SS	GAL
	Срок службы, лет					
УХЛ3-4/С1	80	50	50	70	100	50
УХЛ3-4/С2	70	37	37	60	80	37
УХЛ1/С2	70	36	36	60	80	36
УХЛ2/С2	70	36	36	60	80	36
УХЛ1/С3	50	11	11	39	70	11
УХЛ2/С3	50	11	11	39	70	11
УХЛ5/С3	50	10	10	39	70	10
УХЛ1/С4	25	5	5	18	35	5
УХЛ5/С4	25	5	5	18	35	5
УХЛ1/С5-I	12	3	3	8	13	3
УХЛ5/С5-I	12	3	3	8	13	3
УХЛ1/С5-М	5	1	1	3	-	1
УХЛ5/С5-М	5	1	1	3	-	1

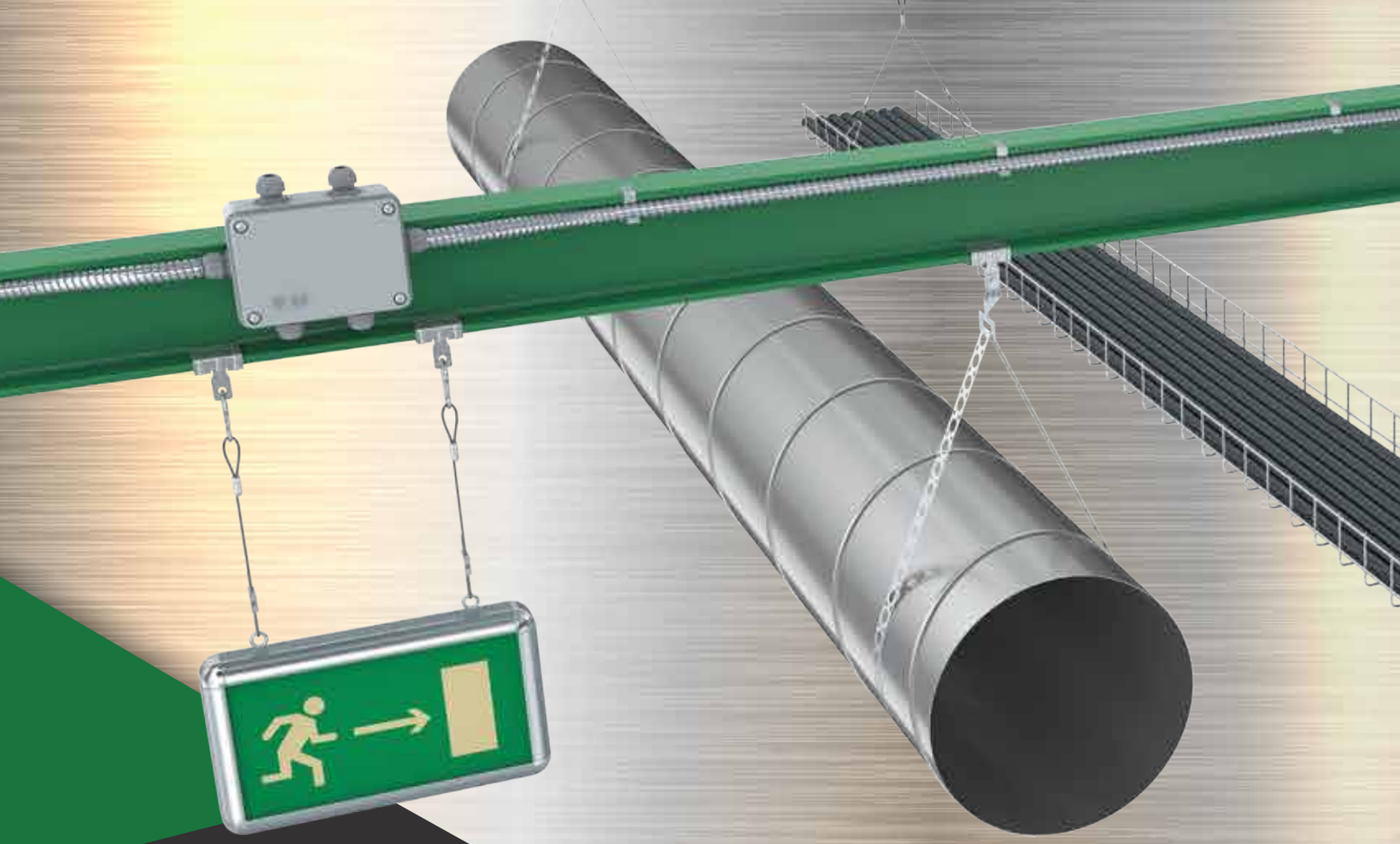

УМС

https://ums.su

8 (800) 222-02-10

г. Химки, Нагорное шоссе д. 2